AS NOVIDADES PARA A INDÚSTRIA

LUMINÁRIAS LED DA LEDVANCE

MARÇO 2022

LEDVANCE.PT

LEDVANCE

LEDVANCE: A LUZ QUE AVANÇA

SENTE-SE INSEGURO COM A MÁ ILUMINAÇÃO? É MELHOR MUDAR PARA LUMINÁRIAS LEDVANCE.

Com mais de 100 anos de experiência em iluminação geral, a LEDVANCE combina a tecnologia de iluminação tradicional com inovações de iluminação pioneiras para quase todas as aplicações. Além deste know-how único, contamos particularmente com a relação com o cliente a longo prazo e numa forte rede global de vendas.

Como especialistas em tendências tecnológicas, estamos a liderar o caminho para responder às rápidas e constantes exigências de luz de alta qualidade e de longa duração. E como um forte parceiro local, estamos sempre ao seu lado em mais de 140 países.

Sejam luminárias, lâmpadas, o nosso Sistema de Fitas LED ou soluções de gestão de iluminação de última geração, as nossas equipas de especialistas estão focadas nas necessidades específicas dos nossos clientes. Estamos a dar um contributo decisivo para aumentar a sua competitividade com inovações técnicas e soluções de iluminação inteligentes e fáceis de utilizar, em conformidade com os regulamentos da UE.

A nossa vasta gama de produtos para aplicações industriais satisfaz estes requisitos melhor do que nunca. A longa vida útil e a garantia alargada asseguram elevada eficiência de custos - assim como uma maior eficiência de cada um destes produtos. Mas, acima de tudo, as novas versões com sensor das já conhecidas luminárias HIGH BAY e DAMP PROOF e uma nova familia de luminárias para locais com pé direito até 10 metros são novas versões no nosso portefólio. Estes novos produtos irão ajudá-lo a oferecer soluções baseadas na procura de iluminação inteligente.

Focamo-nos sempre no benefício para si como profissional de iluminação. É por isso que fazemos tudo o que podemos para tornar os nossos produtos e sistemas particularmente fáceis de projetar, instalar e combinar.

Com base nestes princípios, continuaremos a desenvolver produtos sofisticados e a fornecer-lhe o melhor apoio na sua luta pessoal contra a má iluminação.

ÍNDICE

Por favor use o botão de retorno nas páginas seguintes para voltar à página Índice

NOVOS DESTAQUES PARA O SEU SUCESSO 04

DAMP PROOF SENSOR 06

APLICAÇÕES STANDARD: Instalações industriais e logísticas I Parques de estacionamento I Garagens I Passagens subterrâneas I Oficinas I Linhas de montagem

HIGH BAY GEN 4 E SENSOR 18

APLICAÇÕES STANDARD: Armazéns I Salas de logística I Indústria Tetos altos (por exemplo, aeroportos)

LOW BAY FLEX 12

APLICAÇÕES STANDARD: Armazéns I Salas de Logística Instalações industriais e de logística I Discounters, supermercados

HIGH BAY COMPACT 22

APLICAÇÕES STANDARD: Armazéns I Salas de logística I Indústria Tetos altos (por exemplo, aeroportos)

SERVIÇOS ONLINE 26

SÍMBOLOS E ABREVIATURAS 27

O CLIENTE FAZ AS PERGUNTAS - NÓS TEMOS AS RESPOSTAS

Deseja mais informações sobre iluminação industrial ou tem perguntas sobre fontes de luz específicas? A nossa equipa técnica têm todo o prazer em aconselhá-lo. Pode contactar a nossa equipa local por e-mail para **consultas@ledvance.com**

Utilize os seguintes botões para navegar pelo catálogo e descobrir mais informação:

Voltar à Página do Índice

Clique para mais informações

Todos os valores seguintes para as classes de proteção IP e IK aplicam-se exclusivamente a luminárias (excluindo acessórios).

NOVOS DESTAQUES PARA O S SOLUÇÕES DE ILUMINAÇÃO LEDV INDUSTRIAIS

A LEDVANCE tem agora uma gama alargada de aplicações industriais, oferecendo-lhe ainda mais soluções de iluminação para responder às necessidades específicas dos seus clientes. A partir de agora, pode projetar áreas industriais sofisticadas e áreas logísticas acompanhando a tendência de mercado e economia através de versões com sensores inteligentes.

Ao todo uma combinação impressionante de materiais e luz de excelente qualidade, de fácil instalação e operação, alta eficiência e uma vida longa.

2.

1.

3.

1. DAMP PROOF SENSOR INTELIGENTE A TODOS OS NÍVEIS

Com a nova DAMP PROOF SENSOR, pode utilizar um cabo simples de 5 condutores para estabelecer uma rede de luminárias inteligentes estanques, baseadas no princípio master-slave ou master-master.

Outra vantagem é o sensor ajustável que pode ser configurado de forma rápida e fácil utilizando botões de pressão.

IDENTIFICAÇÃO E SATISFAÇÃO DE NECESSIDADES

A iluminação em aplicações industriais deve ter propriedades especiais. A qualidade da luz é crucial não só para bons resultados de produção, mas também para a saúde e segurança no trabalho. Além disso, uma comutação inteligente e eficiente em combinação com uma boa eficácia luminosa reduz significativamente os custos operacionais. A economia e o rápido retorno do investimento são argumentos importantes – e a base para a evolução dos produtos LEDVANCE.

1.

DAMP PROOF SENSOR

As luminárias DAMP PROOF SENSOR proporcionam uma iluminação geral fiável em áreas até 4 metros de altura – bem protegidas de poeira e humidade. O seu sensor ajustável torna-as ideais para serem utilizadas em entradas, parques de estacionamento, corredores e instalações industriais onde a luz precisa de se adequar a situações específicas.

2.

SEU SUCESSO
VANCE PARA PROJETOS

2. LOW BAY FLEX
INSTALAÇÃO FACILITADA

A nova LOW BAY FLEX é muito potente com fluxos até 160 lm/W e muito versátil com 3 ângulos de abertura diferentes. Mas, acima de tudo, tem 4 opções de montagem, topos e ligações acessíveis sem ferramentas e cablagem completa de repicagem para as versões ON/OFF e DALI.

3. HIGH BAY SENSOR GEN 4
ALTAMENTE INTELIGENTE

A nova HIGH BAY SENSOR GEN 4 reduz significativamente os custos de funcionamento em espaços com pé direito elevado graças ao aumento da eficiência das luminárias e ao sensor ajustável. A função de corredor integrado fornece luminosidade a seu pedido, sem necessidade de quaisquer dispositivos adicionais. E com o controlo remoto opcional[1] pode personalizar ainda mais os níveis de iluminação e os tempos de iluminação e transferi-los rapidamente para todas as luminárias HIGH BAY instaladas – ideais para grandes aplicações.

[1] Disponível para encomendar separadamente

RESUMO DAS SUAS VANTAGENS

- Rede global
- Um portefólio amplo de uma única fonte
- Serviços de excelência

SERVIÇO COMPLETO PARA O SUCESSO DO SEU PROJETO

Além de produtos de primeira classe e um atendimento ao cliente competente (consultas@ledvance.com), apoiamo-lo de várias outras formas ao longo dos seus projetos de iluminação. Vá a **ledvance.pt** e descubra conceitos de serviço valiosos como a Ferramenta de Cálculo Rápido, os nossos módulos de eLearning ou o software de projeto de iluminação DIALux/RELUX.

LOW BAY FLEX

As luminárias LOW BAY FLEX LED são extremamente fáceis de instalar e versáteis e estão no seu elemento em armazéns, centros logísticos e instalações industriais com alturas de teto entre 4 e 10 metros.

Em breve: Versões à prova de bola para uso em instalações desportivas interiores ou aplicações onde é necessária uma maior robustez física.

HIGH BAY GEN 4 SENSOR

As luminárias HIGH BAY GEN 4 SENSOR proporcionam alta intensidade e eficiência luminosa em armazéns e fábricas com um pé direito de aproximadamente 12 metros. Graças à iluminação de baixo flicker, cuidam da saúde e segurança no trabalho. Os seus sensores inteligentes aumentam a economia, onde quer que seja obrigatória a iluminação 24 horas por dia, mas não continuamente necessária.

DAMP PROOF SENSOR
LUZ QUANDO NECESSÁRIO

RESUMO DAS CARACTERÍSTICAS:

- Com sensor de movimento e luminosidade ajustável
- Eficiência até 139 lm/W
- Fluxo luminoso até 8 000 lm
- Vida até 50 000 horas[1]
- Flicker < 10 %
- Proteção IP65

[1] t [h]: L80/B10 @ 25 °C (T_a)

Está à procura de uma solução fácil de instalar para modernizar de forma inteligente a iluminação numa instalação industrial?

Com a nova luminária DAMP PROOF SENSOR pode facilmente configurar uma rede com base no princípio master-slave ou master-master.

Além disso, a área de deteção do sensor, o temporizador e o nível de luminosidade, podem ser configurados de forma prática através de botões de pressão. Isto significa que em pouco tempo poderá adaptar a iluminação às necessidades individuais no local, aumentar enormemente a economia das instalações e fornecer luz só quando é realmente necessário.

CONFIGURAÇÃO DO SENSOR

INTERRUPTORES 1 E 2: ÁREA DE DETEÇÃO

O sinal RF penetra nas paredes para que os movimentos fora do espaço também possam ativar a iluminação se a área de deteção for muito grande. Por conseguinte, é importante configurar corretamente a luminária para o funcionamento económico.

INTERRUPTORES 3 E 4: TEMPORIZADOR

O temporizador é o tempo em que a luz permanece acesa a 100 % depois do objeto de movimento ter deixado a área de deteção.

INTERRUPTORES 5 E 6: NÍVEL DE LUMINOSIDADE

Quando a função de luminosidade estiver ativada, o sensor só é acionado pelo movimento, se a luminosidade ambiente for inferior ao valor de lux definido. Quando a função de luminosidade é desativada, o sensor reage sempre que é reconhecido movimento.

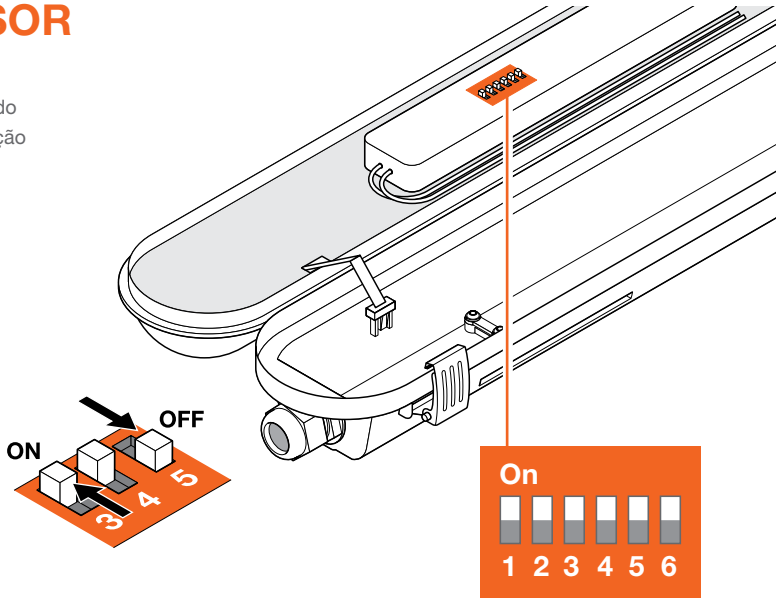

ÁREA DE DETEÇÃO

1	2	
ON	ON	100 %
–	ON	75 %
ON	–	50 %
–	–	10 %

TEMPORIZADOR

3	4	
ON	ON	5 s
–	ON	90 s
ON	–	5 min
–	–	15 min

NÍVEL DE LUMINOSIDADE

5	6	
ON	ON	Desativar
–	ON	50 lux
ON	–	10 lux
–	–	2 lux

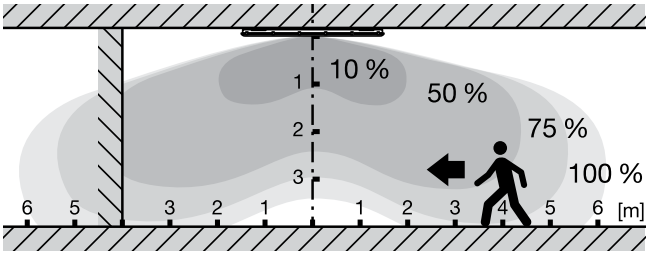

OPÇÕES DE LIGAÇÃO INTELIGENTE PARA GRANDES INSTALAÇÕES

PRINCÍPIO DO MASTER-SLAVE

Uma DAMP PROOF SENSOR (master) está ligada a várias luminárias DAMP PROOF sem sensores (slaves). O sensor da luminária master activa então todas as luminárias ligadas a L'. Um máximo de 400 watts pode ser ativado pela DAMP PROOF SENSOR. Assim, o número de luminárias que podem ser ligadas entre si na função master-slave depende, portanto, da sua potência de saída.

PRINCÍPIO MASTER-MASTER

Podem ser ligadas entre si até 6 luminárias DAMP PROOF SENSOR através da linha de comunicação (COM) das luminárias. É então suficiente que um dos sensores receba um sinal de movimento para ativar todas as luminárias. Ao mesmo tempo, cada uma das luminárias DAMP PROOF SENSOR ligadas pode controlar uma rede master-slave.

FUNCIONALIDADE MASTER-SLAVE E MASTER-MASTER

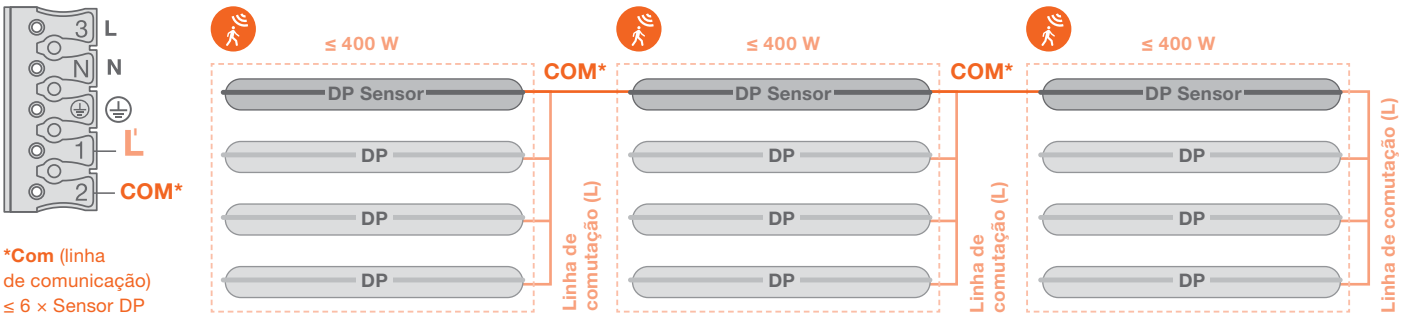

***Com** (linha de comunicação)
≤ 6 × Sensor DP

DAMP PROOF SENSOR

Luminárias Damp-proof, forma clássica com sensor de alta frequência

PERFOR-MANCE CLASS

IP 65

LEDVANCE 5 Anos Garantia [1]

CARACTERÍSTICAS DO PRODUTO

- Sensor de alta frequência para deteção de luminosidade e movimento
- Sensor com funcionalidade de master-slave e master-master
- Alta eficácia luminosa: até 139 lm/W
- Ângulo de abertura: 110 °

VANTAGENS DO PRODUTO

- É possível a instalação de múltiplas luminárias comutadas por sensores devido à funcionalidade de master-slave e master-master
- Múltiplos ajustes de alcance do sensor, deteção de luminosidade e tempo de espera
- Baixo flicker ≤ 10 %
- Fácil instalação, sem ferramentas necessárias para a ligação
- 5 anos de garantia[1]

ÁREAS DE APLICAÇÃO

- Instalações industriais e de logística
- Parques de estacionamento e passagens subterrâneas
- Garagens
- Oficinas, linhas de montagem

EQUIPAMENTO / ACESSÓRIOS

- Acessórios para várias opções de montagem disponíveis*
- Suportes de montagem, proteção anti-roubo, triângulo, 2 bucins e 2 anilhas incluídas

MAIS DETALHES DE PRODUTO

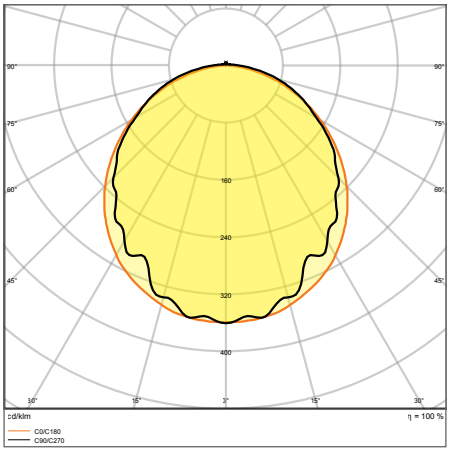

DP S 1200 32W 840 IP65 GY

* Tenha em atenção: disponível = disponível como acessório opcional. Consulte os acessórios na página 10.
[1] Mais informações e termos de garantia em www.ledvance.pt/garantia

As imagens mostradas no catálogo são apenas para fins ilustrativos. Para informação sobre dimensão e cor, por favor, consulte a ficha de produto.

DAMP PROOF SENSOR

Luminárias Damp-proof, forma clássica com sensor de alta frequência

	Designação	Segmentação	GTIN (EAN)	SUBSTITUIÇÃO PARA	W	lm	lm/W	K	L70[1]	L80[1]
NOVO	DP S 1200 32W 840 IP65 GY	■	4058075**541962**	2 × 36W FL	32	4400	138	4000	70000	50000
NOVO	DP S 1500 46W 840 IP65 GY	■	4058075**541986**	2 × 58W FL	46	6400	139	4000	70000	50000
NOVO	DP S 1500 58W 840 IP65 GY	■	4058075**542006**	2 × 70W FL	58	8000	138	4000	70000	50000

	Designação	∡°	CRI	VALOR DE FLICKER	IP	IK	g	C × L × A [mm] Ø × H [mm]
NOVO	DP S 1200 32W 840 IP65 GY	110	> 80	< 10 %	IP65	IK08	1501	1200 × 82 × 68
NOVO	DP S 1500 46W 840 IP65 GY	110	> 80	< 10 %	IP65	IK08	1812	1500 × 82 × 68
NOVO	DP S 1500 58W 840 IP65 GY	110	> 80	< 10 %	IP65	IK08	1838	1500 × 82 × 68

PROPRIEDADES DO SENSOR

Designação	Tipo de sensor	Tecnologia de sensor	Limite de deteção de sensor de luminosidade	Alcance de detecção do sensor de movimento	Ângulo de deteção do Sensor	Temporizador controlado por sensores
DP S 1200 32W 840 IP65 GY	Movimento/Luminosidade	Microondas	2... 50 lx	6... 14 m	< 150°	5 s... 15 min
DP S 1500 46W 840 IP65 GY	Movimento/Luminosidade	Microondas	2... 50 lx	6... 14 m	< 150°	5 s... 15 min
DP S 1500 58W 840 IP65 GY	Movimento/Luminosidade	Microondas	2... 50 lx	6... 14 m	< 150°	5 s... 15 min

[1] t [h]: L70/B50 @ 25 °C (T_a) / t [h]: L80/B10 @ 25 °C (T_a)

■ SUPERIOR CLASS ■ PERFORMANCE CLASS ■ VALUE CLASS

DAMP PROOF ACESSÓRIOS

Kits de cablagem para DP GEN 4

- Kits de repicagem para ligação sem ferramentas
- Fácil instalação e ligação elétrica sem ferramentas
- Cabos de 5 × 2,5 mm² com conector sem ferramentas, incl. Filtro EMI e bucins para cabos de 10 - 14 mm

LEDVANCE 5 Anos Garantia [1]

	Designação	GTIN (EAN)		C × L × A [mm] Ø × H [mm]	MATERIAL	
NOVO	DP 1200 TH-KIT 5X2.5	4058075**695030**	220	1 045 × 50	Policarbonato (PC)	1
NOVO	DP 1500 TH-KIT 5X2.5	4058075**695054**	245	1 200 × 50	Policarbonato (PC)	1

[1] Mais informações e termos de garantia em www.ledvance.pt/garantia

As imagens mostradas no catálogo são apenas para fins ilustrativos. Para informação sobre dimensão e cor, por favor, consulte a ficha de produto.

Ability
JCB

LOW BAY FLEX
UMA SOLUÇÃO MULTI-TALENTOSA PARA TETOS ATÉ 10 METROS DE ALTURA

As novas luminárias LOW BAY FLEX são projetadas para armazéns e centros logísticos, bem como linhas de produção de pé direito entre 4 e 10 metros.
Esta solução fácil de instalar oferece uma alta eficiência até 160 lm/W e uma vida útil até 100 000 horas.[1]

Abrange muitas aplicações diferentes graças a várias opções de montagem e 3 ângulos de abertura. Abertura e fecho dos topos sem ferramentas, grampos pré-montados para alívio da tensão e a cablagem completa tornam a instalação fácil para instalações maiores.

INSTALAÇÃO FACILITADA

Quaisquer que sejam as condições locais, as várias opções de montagem para a LOW BAY FLEX significam que pode sempre encontrar uma solução simples e profissional.

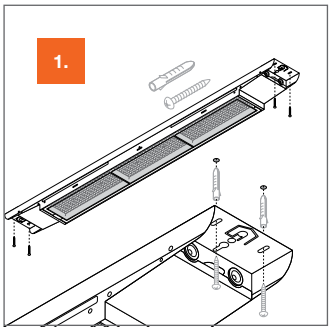

Montagem direta no teto

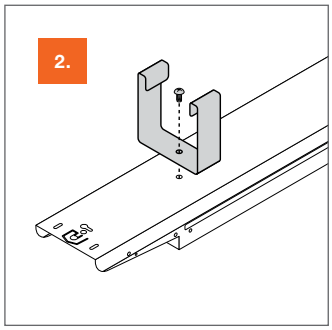

Com suportes*

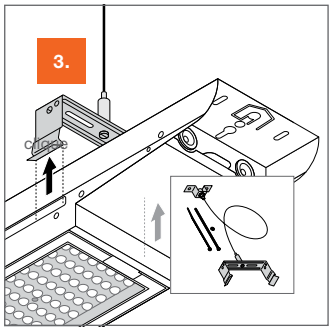

Cabo para suspensão.
Disponível como acessório.

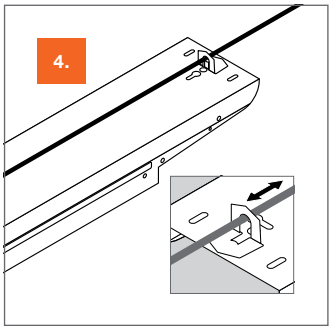

Suspensão por cabo

* não incluído
[1]t [h]: L70/B50 @ 25 °C (T_a)

CONVENIENTE E RÁPIDA: ELETRIFICAÇÃO

As tampas da extremidade podem ser abertas e a cablagem elétrica pode ser ligada sem ferramentas. E o grampo pré-montado para o alívio da tensão facilita ainda mais a instalação.

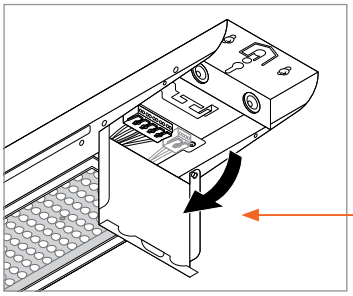

Abertura e fecho dos topos sem ferramentas para aceder aos conectores elétricos

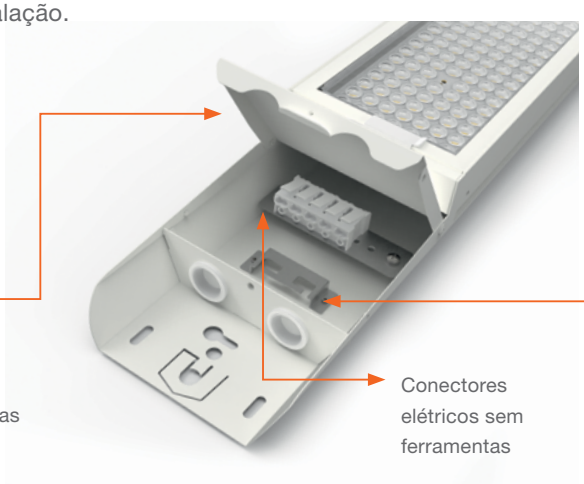

Conectores elétricos sem ferramentas

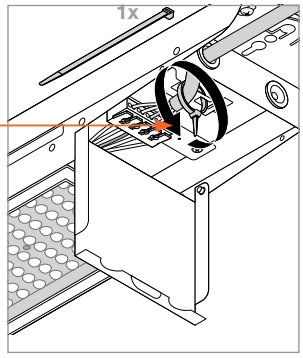

Grampo pré-montado para alívio de tensão do cabo de alimentação através de um simples grampo (não incluído)

POSSIBILIDADE DE REPICAGEM COMPLETA

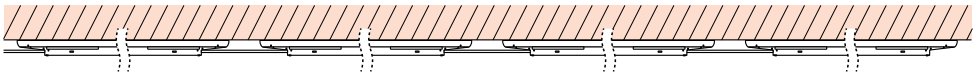

1 × LOW BAY FLEX / LOW BAY FLEX DALI | **2 × LOW BAY FLEX / LOW BAY FLEX DALI** | **3 × LOW BAY FLEX / LOW BAY FLEX DALI** | **n × LOW BAY FLEX / LOW BAY FLEX DALI**

As luminárias LOW BAY FLEX estão bem equipadas com cablagem para repicagem - tanto no funcionamento ON/OFF como no DALI.

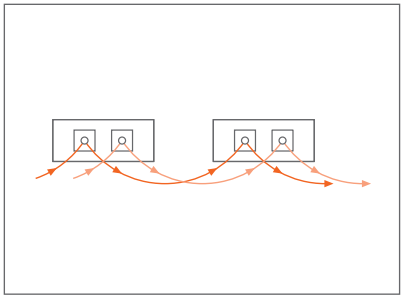

	B16	C10	C16
LOW BAY FLEX 1200 P 42 W	18	14	23
LOW BAY FLEX 1200 DALI P 42 W	9	8	12
LOW BAY FLEX 1200 P 73 W	17	13	22
LOW BAY FLEX 1200 DALI P 73 W	27	23	36
LOW BAY FLEX 1500 P 105 W	21	16	27
LOW BAY FLEX 1500 DALI P 105 W	27	17	28

TRÊS ÂNGULOS DE ABERTURA PARA CADA NECESSIDADE

Para corredores estreitos em armazéns, locais de embalamento e áreas similares, a LOW BAY FLEX cobre diferentes necessidades de aplicação com os seus três ângulos de abertura fechado (N), aberto (W) e muito aberto (VW).

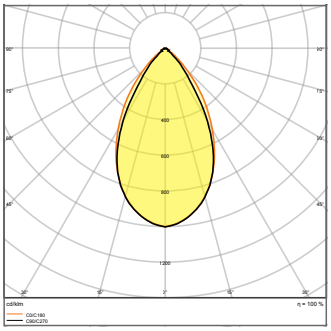

N = Fechado (60°)

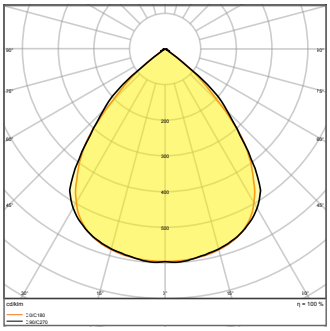

W = Aberto (90°)

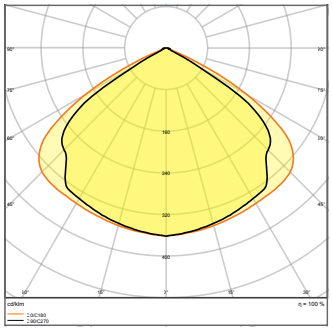

VW = Muito aberto (120°)

Brevemente:

Versões à prova de bola para uso em instalações desportivas interiores ou aplicações onde é necessária uma maior robustez física.

LOW BAY FLEX

Luminárias Low-Bay com design linear elegante, até 160 lm/W

PERFOR-MANCE CLASS

DALI VERSIONS

IP 23

LEDVANCE 5 Anos Garantia [1]

CARACTERÍSTICAS DO PRODUTO

- Disponível com vários fluxos luminosos e ângulos de abertura para alturas de montagem de ~4 m a ~10 m em 4 000 K
- Com pré-instalação de cablagem para repicagem
- Longa vida útil (L80/B10): até 100 000 h
- Alta consistência da cor: ≤ 3 SDCM

VANTAGENS DO PRODUTO

- Económico graças à elevada eficácia luminosa até 160 lm/W
- Instalação fácil e rápida sem ferramentas graças ao terminal de ligação com 5 e 7 condutores
- Design moderno e robusto
- 5 anos de garantia[1]

ÁREAS DE APLICAÇÃO

- Substituição para luminárias com lâmpadas de vapor de mercúrio ou de iodetos metálicos
- Armazéns
- Locais de logística
- Instalações industriais e de logística
- Discounters, supermercados

EQUIPAMENTO / ACESSÓRIOS

- Kit de suspensão disponível como acessório separado*

MAIS DETALHES DE PRODUTO

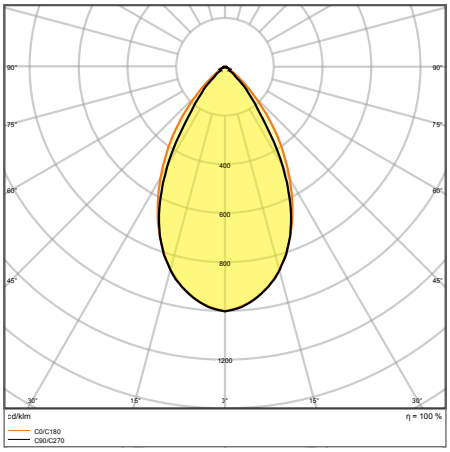

LB FLEX 1500 P 105W 840 N

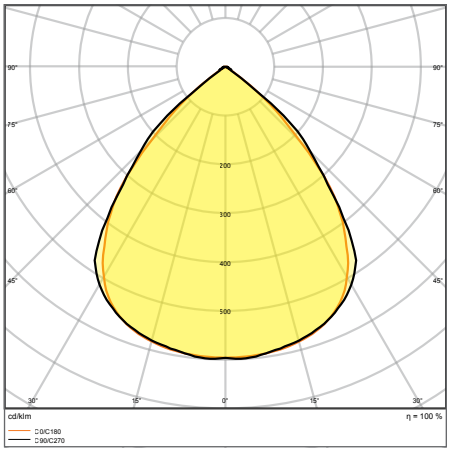

LB FLEX 1500 P 105W 840 W

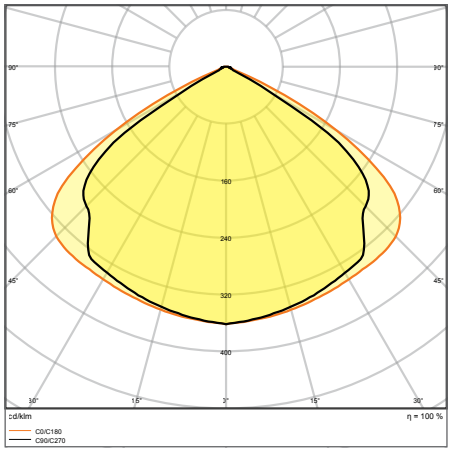

LB FLEX 1500 P 105W 840 VW

* Tenha em atenção: disponível = disponível como acessório opcional. Consulte os acessórios na página 16.
[1] Mais informações e termos de garantia em www.ledvance.pt/garantia

As imagens mostradas no catálogo são apenas para fins ilustrativos. Para informação sobre dimensão e cor, por favor, consulte a ficha de produto.

LOW BAY FLEX

Luminárias Low-Bay com design linear elegante, até 160 lm/W

	Designação	Segmentação	GTIN (EAN)	SUBSTITUIÇÃO PARA	W	lm	lm/W	K	L70[1]	L80[1]
NOVO	LB FLEX 1200 P 42W 840 W	■	4058075**676060**	2 × 58W FL	42	6 510	155	4 000	100 000	100 000
NOVO	LB FLEX 1200 P 42W 840 VW	■	4058075**676084**	2 × 58W FL	42	6 510	155	4 000	100 000	100 000
NOVO	LB FLEX 1200 P 73W 840 W	■	4058075**676107**	4 × 58W FL	73	11 315	155	4 000	100 000	100 000
NOVO	LB FLEX 1200 P 73W 840 VW	■	4058075**676121**	4 × 58W FL	73	11 315	155	4 000	100 000	100 000
NOVO	LB FLEX 1500 P 105W 840 N	■	4058075**676244**	4 × 80W FL	105	16 800	160	4 000	100 000	100 000
NOVO	LB FLEX 1500 P 105W 840 W	■	4058075**676268**	4 × 80W FL	105	16 800	160	4 000	100 000	100 000
NOVO	LB FLEX 1500 P 105W 840 VW	■	4058075**676282**	4 × 80W FL	105	16 800	160	4 000	100 000	100 000
NOVO	LB FLEX 1200 DALI P 42W 840 W	■	4058075**676145**	2 × 58W FL	42	6 510	155	4 000	100 000	100 000
NOVO	LB FLEX 1200 DALI P 42W 840 VW	■	4058075**676169**	2 × 58W FL	42	6 510	155	4 000	100 000	100 000
NOVO	LB FLEX 1200 DALI P 73W 840 W	■	4058075**676206**	4 × 58W FL	73	11 315	155	4 000	100 000	100 000
NOVO	LB FLEX 1200 DALI P 73W 840 VW	■	4058075**676220**	4 × 58W FL	73	11 315	155	4 000	100 000	100 000
NOVO	LB FLEX 1500 DALI P 105W 840 N	■	4058075**676305**	4 × 80W FL	105	16 800	160	4 000	100 000	100 000
NOVO	LB FLEX 1500 DALI P 105W 840 W	■	4058075**676329**	4 × 80W FL	105	16 800	160	4 000	100 000	100 000
NOVO	LB FLEX 1500 DALI P 105W 840 VW	■	4058075**676343**	4 × 80W FL	105	16 800	160	4 000	100 000	100 000

	Designação	∠°	⌒	CRI	VALOR DE FLICKER	IP	IK	g	C × L × A [mm] Ø × H [mm]
NOVO	LB FLEX 1200 P 42W 840 W	90	—	≥80	< 10 %	IP23	IK08	3 400	1 236 × 115 × 65
NOVO	LB FLEX 1200 P 42W 840 VW	120	—	≥80	< 10 %	IP23	IK08	3 400	1 236 × 115 × 65
NOVO	LB FLEX 1200 P 73W 840 W	90	—	≥80	< 10 %	IP23	IK08	3 400	1 236 × 115 × 65
NOVO	LB FLEX 1200 P 73W 840 VW	120	—	≥80	< 10 %	IP23	IK08	3 400	1 236 × 115 × 65
NOVO	LB FLEX 1500 P 105W 840 N	60	—	≥80	< 10 %	IP23	IK08	4 450	1 527 × 115 × 65
NOVO	LB FLEX 1500 P 105W 840 W	90	—	≥80	< 10 %	IP23	IK08	4 450	1 527 × 115 × 65
NOVO	LB FLEX 1500 P 105W 840 VW	120	—	≥80	< 10 %	IP23	IK08	4 450	1 527 × 115 × 65
NOVO	LB FLEX 1200 DALI P 42W 840 W	90	DALI	≥80	< 10 %	IP23	IK08	3 500	1 236 × 115 × 65
NOVO	LB FLEX 1200 DALI P 42W 840 VW	120	DALI	≥80	< 10 %	IP23	IK08	3 500	1 236 × 115 × 65
NOVO	LB FLEX 1200 DALI P 73W 840 W	90	DALI2	≥80	< 10 %	IP23	IK08	3 500	1 236 × 115 × 65
NOVO	LB FLEX 1200 DALI P 73W 840 VW	120	DALI2	≥80	< 10 %	IP23	IK08	3 500	1 236 × 115 × 65
NOVO	LB FLEX 1500 DALI P 105W 840 N	60	DALI2	≥80	< 10 %	IP23	IK08	4 200	1 527 × 115 × 65
NOVO	LB FLEX 1500 DALI P 105W 840 W	90	DALI2	≥80	< 10 %	IP23	IK08	4 200	1 527 × 115 × 65
NOVO	LB FLEX 1500 DALI P 105W 840 VW	120	DALI2	≥80	< 10 %	IP23	IK08	4 200	1 527 × 115 × 65

[1] t [h]: L70/B50 @ 25 °C (T_a) / t [h]: L80/B10 @ 25 °C (T_a)

■ SUPERIOR CLASS ■ PERFORMANCE CLASS ■ VALUE CLASS

ACESSÓRIOS LOW BAY FLEX

Kit de suspensão para LOW BAY FLEX

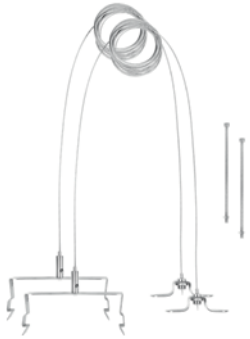

- Cabo de suspensão com suporte e cabo de aço ajustável de 5 m
- Fácil instalação com suportes de suspensão click-in

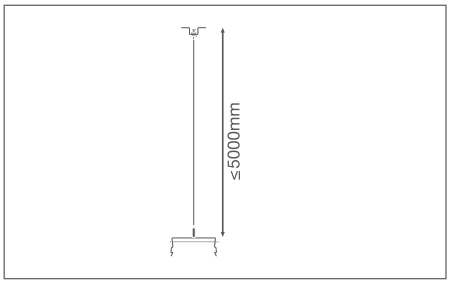

	Designação	GTIN (EAN)	g	C × L × A [mm] Ø × H [mm]	MATERIAL	
NOVO	KIT DE SUSPENSÃO LB FLEX BT1	4058075**693722**	240	125 × 30 × 46	Aço	1

As imagens mostradas no catálogo são apenas para fins ilustrativos. Para informação sobre dimensão e cor, por favor, consulte a ficha de produto.

10 t
G08

HIGH BAY GEN 4 SENSOR
LUZ EFICIENTE PARA TETOS ALTOS

A nova versão com sensor da HIGH BAY GEN 4 permite implementar, com o mínimo de esforço, iluminação inteligente mesmo em armazéns, instalações industriais e centros logísticos com pé direito de aproximadamente 12 metros.

Graças à sua função de corredor integrada, a nova HIGH BAY aumenta automaticamente a sua intensidade luminosa assim que uma pessoa entra no espaço. Quando ninguém está presente, diminui a intensidade de iluminação após um certo tempo. Pode facilmente programar o tempo de espera e os valores de deteção e de regulação em patamares, utilizando os interruptores de comutação na luminária.

E o controlo remoto opcional permite facilmente a definição avançada de níveis de iluminação e temporizações à distância, bem como a alteração rápida das configurações para todas as outras luminárias HIGH BAY SENSOR instaladas de forma fácil e simples, com apenas um clique.

RÁPIDO E CONVENIENTE: CONFIGURAÇÃO VIA CONTROLO REMOTO

Está disponível um controlo remoto separado para a HIGH BAY SENSOR. Pode ser utilizado para replicar facilmente configurações de sensores em luminárias já instaladas, a partir do solo. O controlo remoto sobrepõe-se à configuração definida no interruptor de comutação na luminária.

A função de memória do controlo remoto é particularmente conveniente e permite-lhe poupar tempo. Permite-lhe guardar as definições de um HIGH BAY SENSOR e transferir esta configuração para todas as outras luminárias HIGH BAY SENSOR na sua instalação com apenas um clique.

On/off

Inicie o processo de definição do controlo remoto

Guarde as suas definições do controlo remoto

Teste as suas definições do controlo remoto

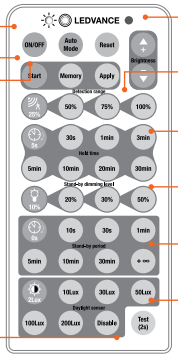

Comutação manual, regulação e definição de configurações padrão

Intervalo de deteção: 25 %, 50 %, 75 %, 100 %

Tempo de espera: 5 s, 30 s, 1 min, 3 min, 10 min, 20 min, 30 min

Nivel de regulação em standby: 10 %, 20 %, 35 %, 50 %

Período de espera: 10 s, 30 s, 1 min, 3 min, 30 min

Sensor de luminosidade: 10 lx, 30 lx, 50 lx, 100 lx, 200 lx, Desativado

CONFIGURAÇÃO BÁSICA E SIMPLES DIRETAMENTE NO SENSOR

INTERRUPTOR 1: ÁREA DE DETEÇÃO
Nesta área o sensor RF deteta movimento.

INTERRUPTORES 2 E 3: TEMPORIZADOR
Durante este período, a luz continua ligada a 100 % depois dos objetos em movimento terem deixado a área de deteção.

INTERRUPTOR 4: NÍVEL DE LUMINOSIDADE
Aqui pode definir a sensibilidade do sensor em relação à luminosidade. Quando a função de luminosidade é ativada, o sensor de movimento não reage até que o brilho ambiente esteja abaixo de 100 lux. Quando é desativado, o sensor reage sempre ao movimento.

INTERRUPTORES 5 E 6: NÍVEL DE REGULAÇÃO
A luminária regula para o valor de luminosidade pré-definido durante o tempo de espera após o tempo definido.

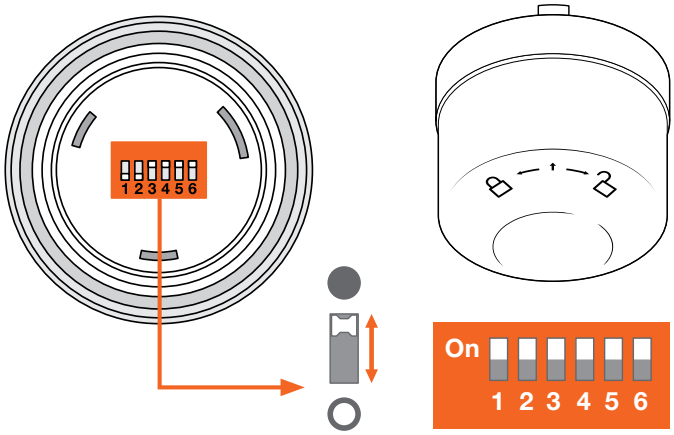

ÁREA DE DETEÇÃO

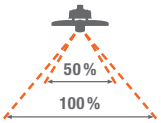

1	
●	100 %
○	5 %

TEMPORIZADOR

2	3	
●	●	30 s
●	○	1 min
○	●	5 min
○	○	10 min

SENSOR DE LUMINOSIDADE

4	
●	Desativar
○	100 lux

NÍVEL DE REGULAÇÃO

5	6	
●	●	Off
○	●	10 %
●	○	30 %

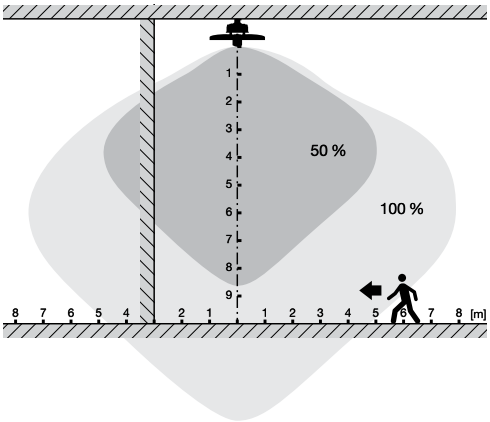

ECONÓMICO DEVIDO À FUNÇÃO INTELIGENTE DE CORREDOR

Onde quer que seja necessária iluminação 24 horas, a função do corredor ajuda a fornecer a luz necessária de forma eficiente.

A iluminação pode ser ativada dependendo da presença e, se necessário, da luminosidade, de acordo com os requisitos individuais. Se não detetar presença, diminuirá para o nível definido ou desligar-se-á completamente durante um determinado tempo.

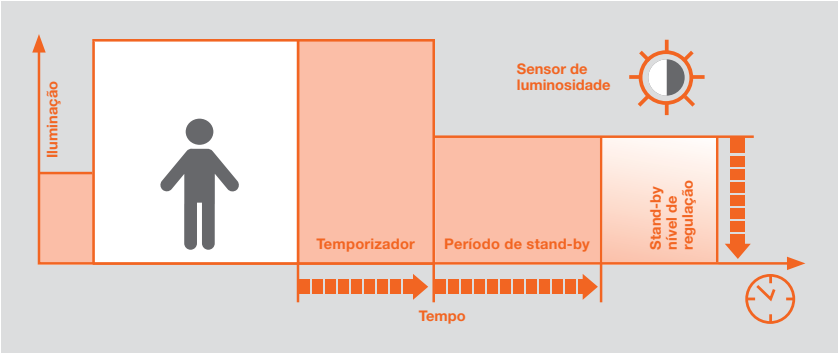

HIGH BAY GEN 4

Luminárias High Bay até 150 lm/W e bom nível de UGR

1

2

2

PERFOR-MANCE CLASS

IP 65

LEDVANCE 5 Anos Garantia [1]

CARACTERÍSTICAS DO PRODUTO

- Sensor de alta frequência para a deteção de luminosidade e movimento
- Diferentes fluxos luminosos e ângulos de abertura para alturas de montagem de ~6 m a 14 m em 4 000 K ou 6 500 K ou ~6 m a 10 m em 4 000 K para a versão sensor

VANTAGENS DO PRODUTO

- Alta eficácia luminosa
- Poupança de energia até 64 % em comparação com as luminárias high bay convencionais
- 5 anos de garantia[1]
- Adequado para uso em locais com poeira e humidade graças à elevada classificação IP
- Múltiplos ajustes de alcance do sensor, deteção de luminosidade e tempo de espera na versão com sensor

ÁREAS DE APLICAÇÃO

- Substituição para luminárias com lâmpadas de vapor de mercúrio ou de iodetos metálicos
- Armazéns
- Locais de logística, Indústria
- Elevado pé direito (por exemplo, em centros comerciais, aeroportos, edifícios comerciais, lobbies)

EQUIPAMENTO / ACESSÓRIOS

- Suportes de montagem, refletores e refratores disponíveis como acessórios separados*
- Gancho de montagem incluído

MAIS DETALHES DE PRODUTO

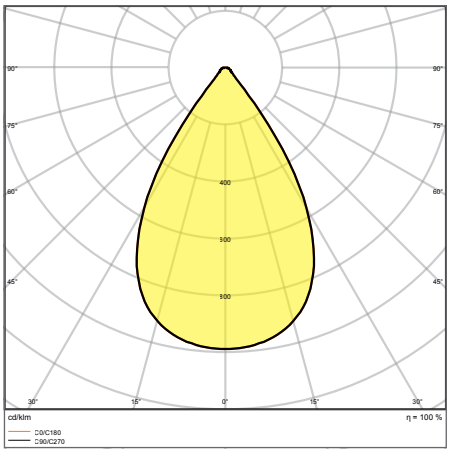

HB P 87W 840 70DEG IP65

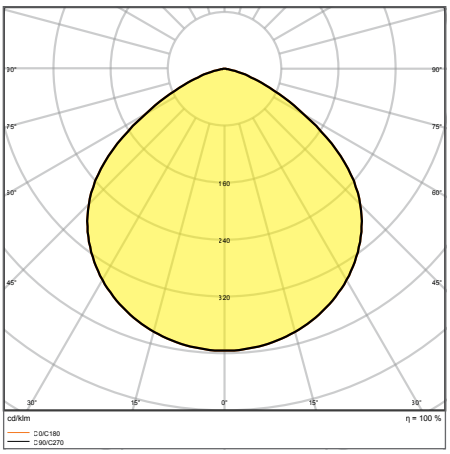

HB P 87W 840 110DEG IP65

* Tenha em atenção: disponível = disponível como acessório opcional. Consulte os acessórios na página 24. As luminárias High Bay Sensor incluem suporte.
[1] Mais informações e termos de garantia em www.ledvance.pt/garantia
[2] Disponíveis versões com sensor

As imagens mostradas no catálogo são apenas para fins ilustrativos. Para informação sobre dimensão e cor, por favor, consulte a ficha de produto.

HIGH BAY GEN 4

Luminárias High Bay até 150 lm/W e bom nível de UGR

	Designação	Segmentação	GTIN (EAN)	SUBSTITUIÇÃO PARA	W	lm	lm/W	K	L70 [1]	L80 [1]
NOVO	HB P 87W 840 70DEG IP65	■	4058075**692787**	250W HID	87	13 000	150	4 000	80 000	50 000
NOVO	HB P 87W 840 110DEG IP65	■	4058075**692718**	250W HID	87	13 000	150	4 000	80 000	50 000
NOVO	HB P 87W 865 70DEG IP65	■	4058075**692855**	250W HID	87	13 000	150	6 500	80 000	50 000
NOVO	HB P 87W 865 110DEG IP65	■	4058075**692848**	250W HID	87	13 000	150	6 500	80 000	50 000
NOVO	HB P 147W 840 70DEG IP65	■	4058075**692800**	400W HID	147	22 000	150	4 000	80 000	50 000
NOVO	HB P 147W 840 110DEG IP65	■	4058075**692794**	400W HID	147	22 000	150	4 000	80 000	50 000
NOVO	HB P 147W 865 110DEG IP65	■	4058075**692862**	400W HID	147	22 000	150	6 500	80 000	50 000
NOVO	HB P 190W 840 70DEG IP65	■	4058075**692824**	500W HID	190	27 000	140	4 000	80 000	50 000
NOVO	HB P 190W 840 110DEG IP65	■	4058075**692817**	500W HID	190	27 000	140	4 000	80 000	50 000
NOVO	HB P 190W 865 70DEG IP65	■	4058075**692879**	500W HID	190	27 000	140	6 500	80 000	50 000
NOVO	HB P 210W 840 70DEG IP65	■	4058075**692831**	500W HID	210	30 000	140	4 000	80 000	50 000
NOVO	HB P 210W 865 70DEG IP65	■	4058075**692886**	500W HID	210	30 000	140	6 500	80 000	50 000

	Designação	°	CRI	VALOR DE FLICKER	IP	IK	g	COMPR. CABO [mm]	C × L × A [mm] Ø × H [mm]	No.
NOVO	HB P 87W 840 70DEG IP65	70	≥80	< 5 %	IP65	IK08	2 264	1 500	280 × 155	1
NOVO	HB P 87W 840 110DEG IP65	110	≥80	< 5 %	IP65	IK08	2 264	1 500	280 × 155	1
NOVO	HB P 87W 865 70DEG IP65	70	≥80	< 5 %	IP65	IK08	2 264	1 500	280 × 155	1
NOVO	HB P 87W 865 110DEG IP65	110	≥80	< 5 %	IP65	IK08	2 264	1 500	280 × 155	1
NOVO	HB P 147W 840 70DEG IP65	70	≥80	< 5 %	IP65	IK08	2 554	1 500	321 × 152	1
NOVO	HB P 147W 840 110DEG IP65	110	≥80	< 5 %	IP65	IK08	2 554	1 500	321 × 152	1
NOVO	HB P 147W 865 110DEG IP65	110	≥80	< 5 %	IP65	IK08	2 554	1 500	321 × 152	1
NOVO	HB P 190W 840 70DEG IP65	70	≥80	< 5 %	IP65	IK08	2 830	1 500	321 × 156	1
NOVO	HB P 190W 840 110DEG IP65	110	≥80	< 5 %	IP65	IK08	2 830	1 500	321 × 156	1
NOVO	HB P 190W 865 70DEG IP65	70	≥80	< 5 %	IP65	IK08	2 830	1 500	321 × 156	1
NOVO	HB P 210W 840 70DEG IP65	70	≥80	< 5 %	IP65	IK08	2 830	1 500	321 × 156	1
NOVO	HB P 210W 865 70DEG IP65	70	≥80	< 5 %	IP65	IK08	2 830	1 500	321 × 156	1

HIGH BAY SENSOR GEN 4

Luminárias High Bay com IP65 com sensor de alta frequência

	Designação	Segmentação	GTIN (EAN)	SUBSTITUIÇÃO PARA	W	lm	lm/W	K	L70 [1]	L80 [1]
NOVO	HB SEN P 87W 840 110DEG IP65	■	4058075**603257**	250W HID	87	13 000	150	4 000	80 000	50 000
NOVO	HB SEN P 147W 840 70DEG IP65	■	4058075**603271**	400W HID	147	22 000	150	4 000	80 000	50 000
NOVO	HB SEN P 147W 840 110DEG IP65	■	4058075**603264**	400W HID	147	22 000	150	4 000	80 000	50 000
NOVO	HB SEN P 190W 840 110DEG IP65	■	4058075**603288**	500W HID	190	27 000	140	4 000	80 000	50 000

	Designação	°	CRI	IP	IK	g	COMPR. CABO [mm]	C × L × A [mm] Ø × H [mm]	No.
NOVO	HB SEN P 87W 840 110DEG IP65	110	≥80	IP65	IK08	2 242	1 500	280 × 190	2
NOVO	HB SEN P 147W 840 70DEG IP65	70	≥80	IP65	IK08	2 690	1 500	321 × 188	2
NOVO	HB SEN P 147W 840 110DEG IP65	110	≥80	IP65	IK08	2 570	1 500	321 × 188	2
NOVO	HB SEN P 190W 840 110DEG IP65	110	≥80	IP65	IK08	2 840	1 500	321 × 192	2

PROPRIEDADES DO SENSOR

	Designação	Tipo de sensor	Tecnologia de sensores	Limite de deteção do sensor de luminosidade	Alcance de detecção do sensor de movimento	Ângulo de deteção do Sensor	Temporizador controlado por sensores
NOVO	HB SEN P 87W 840 110DEG IP65	Movimento/Luminosidade	Microondas	100 lx	6... 15 m	< 150 °	30 s... 10 min
NOVO	HB SEN P 147W 840 70DEG IP65	Movimento/Luminosidade	Microondas	100 lx	6... 15 m	< 150 °	30 s... 10 min
NOVO	HB SEN P 147W 840 110DEG IP65	Movimento/Luminosidade	Microondas	100 lx	6... 15 m	< 150 °	30 s... 10 min
NOVO	HB SEN P 190W 840 110DEG IP65	Movimento/Luminosidade	Microondas	100 lx	6... 15 m	< 150 °	30 s... 10 min

[1] t [h]: L70/B50 @ 25 °C (T_a)/t [h]: L80/B10 @ 25 °C (T_a) ■ SUPERIOR CLASS ■ PERFORMANCE CLASS ■ VALUE CLASS

HIGH BAY COMPACT

Luminárias High Bay até 120 lm/W

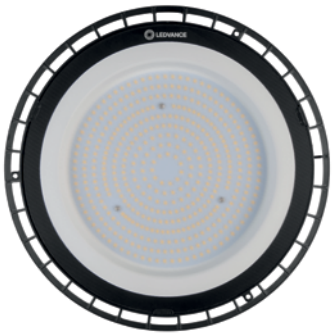

VALUE CLASS

D

IP65

LEDVANCE 3 Anos Garantia [1]

CARACTERÍSTICAS DO PRODUTO

- Temperatura de funcionamento: -20... 45 °C
- Corpo em alumínio preto, difusor de vidro temperado
- Difusor Opalino
- Tipo de proteção: IP65
- Vida útil (L70): até 50 000 h
- Alta eficácia luminosa: até 120 lm/W

VANTAGENS DO PRODUTO

- Design moderno exclusivo
- Poupança de energia até 60 % em comparação com luminárias convencionais High Bay
- 3 anos de garantia [1]
- Peso e tamanho otimizados devido ao design compacto

ÁREAS DE APLICAÇÃO

- Substituição para luminárias com lâmpadas de vapor de mercúrio ou de iodetos metálicos
- Armazéns
- Locais de logística, Indústria
- Elevado pé direito (por exemplo, em centros comerciais, aeroportos, edifícios comerciais, lobbies)

EQUIPAMENTO / ACESSÓRIOS

- Acessórios para várias opções de montagem disponíveis*

MAIS DETALHES DE PRODUTO

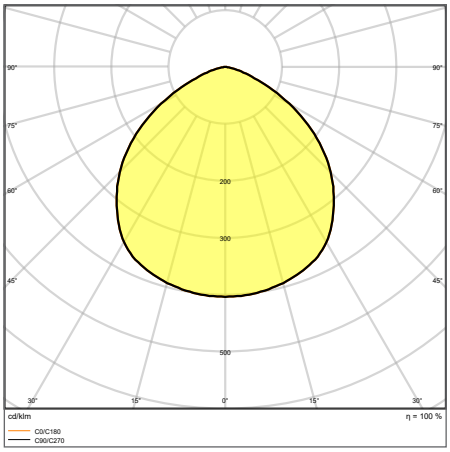

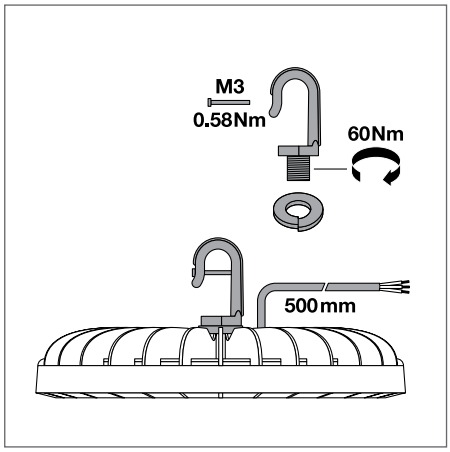

HB COMP V 83W 840 110DEG IP65

* Tenha em atenção: disponível = disponível como acessório opcional. Consulte os acessórios na página 25. Consulte www.ledvance.pt/garantia para obter condições precisas.
[1] Mais informações e termos de garantia em www.ledvance.pt/garantia

As imagens mostradas no catálogo são apenas para fins ilustrativos. Para informação sobre dimensão e cor, por favor, consulte a ficha de produto.

HIGH BAY COMPACT

Luminárias High Bay até 120 lm/W

	Designação	Segmentação	GTIN (EAN)	SUBSTITUIÇÃO PARA	W	lm	K	L70[1]	L80[1]
NOVO	HB COMP V 83W 840 110DEG IP65 VS1	■	4058075**708174**	250W HID	83	10 000	4 000	50 000	45 000
NOVO	HB COMP V 83W 865 110DEG IP65 VS1	■	4058075**708211**	250W HID	83	10 000	6 500	50 000	45 000
NOVO	HB COMP V 133W 840 110DEG IP65 VS1	■	4058075**708181**	400W HID	133	16 000	4 000	50 000	45 000
NOVO	HB COMP V 166W 840 110DEG IP65 VS1	■	4058075**708198**	500W HID	166	20 000	4 000	50 000	45 000
NOVO	HB COMP V 166W 865 110DEG IP65 VS1	■	4058075**708228**	500W HID	166	20 000	6 500	50 000	45 000
NOVO	HB COMP V 225W 840 110DEG IP65 VS1	■	4058075**708204**	500W HID	225	27 000	4 000	50 000	45 000

	Designação	°	CRI	VALOR DE FLICKER	IP	IK	g	COMPR. CABO [mm]	C × L × A [mm] Ø × H [mm]
NOVO	HB COMP V 83W 840 110DEG IP65 VS1	110	> 80	< 20 %	IP65	IK06	800	500	180 × 50
NOVO	HB COMP V 83W 865 110DEG IP65 VS1	110	> 80	< 20 %	IP65	IK06	800	500	180 × 50
NOVO	HB COMP V 133W 840 110DEG IP65 VS1	110	> 80	< 20 %	IP65	IK06	1 100	500	220 × 50
NOVO	HB COMP V 166W 840 110DEG IP65 VS1	110	> 80	< 20 %	IP65	IK06	1 500	500	260 × 50
NOVO	HB COMP V 166W 865 110DEG IP65 VS1	110	> 80	< 20 %	IP65	IK06	1 500	500	260 × 50
NOVO	HB COMP V 225W 840 110DEG IP65 VS1	110	> 80	< 20 %	IP65	IK06	2 000	500	300 × 50

[1] t [h]: L70/B50 @ 25 °C (T_a) / t [h]: L80/B10 @ 25 °C (T_a)

■ SUPERIOR CLASS ■ PERFORMANCE CLASS ■ VALUE CLASS

ACESSÓRIOS HIGH BAY GEN 4

Refletores, refratores, acessórios de montagem e sensores para luminárias HIGH BAY GEN 4

1

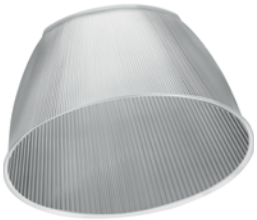

2

3

4

- Refletor de alumínio de alta qualidade
- Refractor de policarbonato de alta qualidade
- Suportes em aço preto com ângulo rotativo ajustável: ±90 ° *
- Controlo remoto para configurações avançadas do sensor

LEDVANCE 5 Anos Garantia [1]

	Designação	GTIN (EAN)	C × L × A [mm] Ø × H [mm]	MATERIAL	COLOR		No.
NOVO	HB ALU REFLETOR 87W	4058075**699397**	415 × 205	Alumínio	Prata	1	1
NOVO	HB ALU REFLETOR 147 190 210W	4058075**699410**	500 × 235	Alumínio	Prata	1	1
NOVO	HB PC REFRATOR 87W	4058075**699359**	413 × 205	Policarbonato (PC)	Transparente	1	2
NOVO	HB PC REFRATOR 147 190 210W	4058075**699373**	480 × 250	Policarbonato (PC)	Transparente	1	2
NOVO	HB BRACKET 87 147 190 210W	4058075**695191**	138 × 35 × 150	Aço	Preto	1	3
NOVO	CONTROLO REMOTO DO SENSOR HB 93W - 190W	4058075**611436**	117 × 56 × 15	Policarbonato (PC)	–	1	4

* Suporte apenas para tipos standard. Os tipos de sensores já incluem suporte.

[1] Mais informações e termos de garantia em www.ledvance.pt/garantia

As imagens mostradas no catálogo são apenas para fins ilustrativos. Para informação sobre dimensão e cor, por favor, consulte a ficha de produto.

ACESSÓRIOS HIGH BAY COMPACT

Refletores e acessórios de montagem para luminárias HIGH BAY COMPACT

1

2

- Ângulo de abertura do refletor: 80 °
- Refletor de alumínio de alta qualidade
- Suportes em aço preto
- Ângulo de rotação do suporte ajustável: ±60 °

LEDVANCE 2 Anos Garantia [1]

	Designação	GTIN (EAN)	C × L × A [mm] Ø × H [mm]	MATERIAL	COLOR			No.
NOVO	HB COMP V REFL 83W 80DEG SI	4058075**715233**	274 × 70	Alumínio	Prata	80	2	1
NOVO	HB COMP V REFL 133W 80DEG SI	4058075**715240**	320 × 80	Alumínio	Prata	80	2	1
NOVO	HB COMP V REFL 166W 80DEG SI	4058075**715257**	363 × 112	Alumínio	Prata	80	2	1
NOVO	HB COMP V REFL 225W 80DEG SI	4058075**715264**	475 × 140	Alumínio	Prata	80	2	1
NOVO	HB COMP V SUPORTE 83W	4058075**715271**	116 × 22 × 78	Aço	Preto	–	1	2
NOVO	HB COMP V SUPORTE 133W	4058075**715295**	152 × 22 × 108	Aço	Preto	–	1	2
NOVO	HB COMP V SUPORTE 166W	4058075**715318**	190 × 35 × 123	Aço	Preto	–	1	2
NOVO	HB COMP V SUPORTE 225W	4058075**715332**	233 × 35 × 138	Aço	Preto	–	1	2

[1] Mais informações e termos de garantia em www.ledvance.pt/garantia

As imagens mostradas no catálogo são apenas para fins ilustrativos. Para informação sobre dimensão e cor, por favor, consulte a ficha de produto.

QUANDO E ONDE QUER QUE SEJA: O PORTAL ONLINE COM TODA A INFORMAÇÃO, ACONSELHAMENTO E EXPERIÊNCIA

Procura informações sobre os nossos produtos e serviços? A LEDVANCE mantém-no informado: no ponto de venda do distribuidor, através da nossa força de vendas e do nosso Costumer Service (e-mail: atendimento@ledvance.com). Aqui irá encontrar uma visão geral das nossas competências, fichas técnicas e ferramentas.

A PLATAFORMA ONLINE

Uma oferta de eLearnings orientados para a aplicação, para utilizadores profissionais, conselhos práticos sobre instalação, integração e verificação de normas, conselhos de projeto e muito mais.

Registe-se e saiba mais em:
ledvance.pt/centro-formacao

FERRAMENTA DE CÁLCULO RÁPIDO

A ferramenta de cálculo de iluminação – calcule de forma muito prática e responda aos requsitos do seu projeto de luminárias, tendo em conta os parâmetros como a dimensão do espaço. [1] Disponível directamente no e-catalog!

CÁLCULO DE ILUMINAÇÃO COM DIALUX E RELUX

Os utilizadores da DIALux e da RELUX agora também podem integrar os produtos LEDVANCE de forma fácil nos seus projetos de iluminação. Também apoiamos os utilizadores através de consultoria, cálculo e suporte pós-venda.

1 A fast Light Calculation Tool não substitui o cálculo de projeto profssional DIALux, RELUX ou outro software profissional.

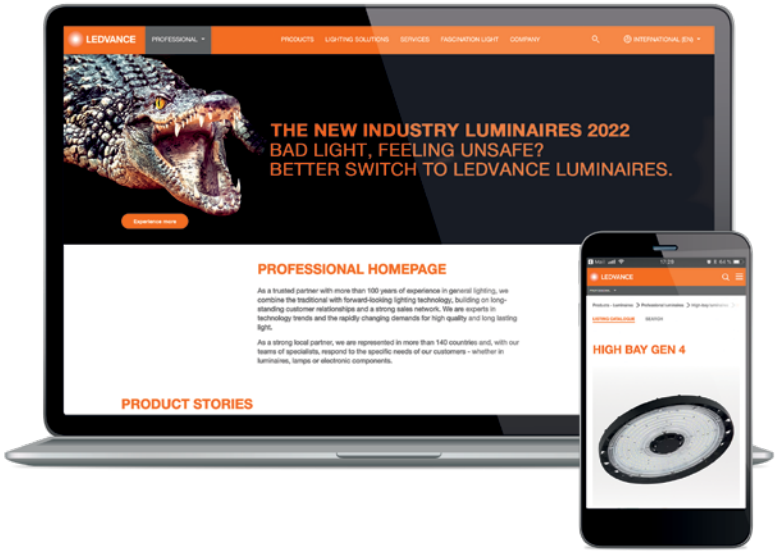

- **PERFEITAMENTE FILTRADO**
  Utilize os filtros online para encontrar o que procura no nosso portefólio de luminárias - tipo de montagem, IP, tonalidade, etc.: ledvance.pt/luminarias
- **REFERÊNCIAS PARA SE INSPIRAR**
  Pode encontrar uma seleção de projetos de iluminação de topo em ledvance.pt/projetos
- **LEDVANCE SERVICE-PLUS**
  Informações sobre os nossos serviços de projeto para clientes profissionais podem ser encontrados em ledvance.com/lighting-solutions
- **CENTRO DE DOWNLOAD**
  Catálogos, tabelas de preços, folhetos e muito mais estão disponíveis para download em ledvance.pt/download
- **AS NOSSAS FERRAMENTAS PARA SI**
  Desde o nosso sistema de fitas LED à calculadora TCO para lâmpadas, encontrará todas as ferramentas práticas necessárias em ledvance.pt/ferramentas
- **RESUMO DE SERVIÇOS**
  Encontrará um resumo de todas as nossas ofertas de serviços no ledvance.pt/servicos
- **ENCONTRE AS NOSSAS ÚLTIMAS NOTÍCIAS EM:**

SÍMBOLOS E ABREVIATURAS

IP — Tipo de proteção

IK — IK Índice de proteção mecânica

CRI — Índice de restituição de cor

Regulação on/off ou DALI

lm — Fluxo luminoso em lm

W — Potência em W

K — Temperatura da cor em K

lm/W — Rendimento Luminoso

LEDVANCE 5 Anos Garantia — Garantia

COLOR — Cor

MATERIAL — Material

Sensor

FLICKER VALUE — Valor de Flicker

RE-PLACE. FOR — Substituição para tecnologia tradicional

L70 — t [h]: L70/B50 @ 25 °C (T_a)

L80 — t [h]: L80/B10 @ 25 °C (T_a)

Ângulo de abertura em °

Peso

Quantidade embalagem

€ — Preço de tabela sujeito ao IVA em vigor

No. — Fig. nº.

DALI VERSIONS — Versões DALI

Classe de proteção I

Certificação ENEC

Certificação TÜV Süd

D — Símbolo D certificado (EN 60598-2-24)

LISTA DE ABREVIATURAS

DP	Damp Proof
GY	Cinza
HB	High Bay
LB	Low Bay
MT	Teste Manual
N	Narrow (ângulo de abertura)
P	Performance
S/SEN	Ângulo de deteção
TH	Through-wiring
UGR	Unified Glare Rating
VAL	Value
VW	Very Wide Beam Angle
W	Wide (90° beam)

SOBRE A LEDVANCE

Com escritórios em mais de 50 países e actividades comerciais em mais de 140 países, a LEDVANCE é um dos líderes mundiais de iluminação geral para o setor profissional e para o consumo. Com origem no negócio de iluminação geral da OSRAM GmbH, a LEDVANCE oferece uma ampla gama de luminárias LED para as mais variadas áreas de aplicação, produtos de iluminação inteligente para Smart Home Building, um dos mais abrangentes portefólios de lâmpadas LED do mercado, bem como fontes de luz tradicionais, um Sistema de Fita LED e Sistemas de Gestão de Iluminação.

LEDVANCE, Lda.
Estrada do Seminário, nº4 Alfrapark -
Edif. C, Piso 3
2610-171 Amadora
Portugal
LEDVANCE.PT

Parceiro:

voltimum

03/2022 LEDVANCE EU-W MK TRA Sujeito a alteração sem aviso prévio. Erros e omissões encontram-se salvaguardados.