AQUECIMENTO EFICIENTE 2023

Rointe®

Os Seus Especialistas em Aquecimento Elétrico

www.rointe.pt

O SEU LAR,
O SEU BEM-ESTAR

Calma e proteção, bem-estar e serenidade, tornando a sua casa um lugar mais agradável... É disso que se trata o conforto. Na Rointe oferecemos-lhe uma vasta gama de soluções de aquecimento adaptadas a si, para tornar a sua casa um lugar mais confortável.

Comprometidos com o seu conforto	04
O futuro do conforto sustentável	06
Porquê escolher radiadores eficientes	08
O equilíbrio para um calor eficiente	10
A sua solução de conforto conectada	12
Tecnologias para o melhor conforto	14
Funções de Controlo e poupança adaptativas	16
Rointe Connect App	18
Sistema AIH - Inteligência Artificial	20
Controlo do consumo e estatísticas	22
RADIADORES ELÉTRICOS	**24**
Comparação de radiadores elétricos Rointe	26
Série D	28
Cores RAL e acabamentos especiais	30
Belize	32
Belize Short	34
Olympia	36
Kyros	38
Kyros Short	40
Sygma	42
Sygma Short	44
Aria	46
Palaos	48
Acessórios do radiador	50
SECA-TOALHAS ELÉTRICO	**52**
Comparação de seca-toalhas elétricos Rointe	54
Seca-toalhas Serie D	56
Cores RAL e acabamentos especiais	58
Seca-toalhas Kyros	60
Seca-toalhas Sygma	62
Seca-toalhas com aquecedor Milano	64
Seca-toalhas Zocca Oval	66
Seca-toalhas Zocca Cabo	68
Seca-toalhas Lyon Oval Wi-Fi	70
Seca-toalhas Lyon Oval	72
Seca-toalhas Elba Oval Wi-Fi	74
Seca-toalhas Elba Oval	76
Seca-toalhas Elba LCD	78
Seca-toalhas Elba SWT	80
Seca-toalhas Elba CLV	82
Seca-toalhas Elba Cabo	84
Seca-toalhas Venezia Oval Wi-Fi	86

ÍNDICE DE CONTEÚDOS

Seca-toalhas Venezia Oval	88
Seca-toalhas Torino Oval Wi-Fi	90
Seca-toalhas Torino Oval	92
Seca-toalhas Circe Oval Wi-Fi	94
Seca-toalhas Circe Oval	96
Seca-toalhas Circe Cabo	98
SECA-TOALHAS HIDRÁULICOS	**100**
Seca-toalhas Zocca Aqua	102
Seca-toalhas Lyon Aqua	104
Seca-toalhas Giza Aqua	106
Seca-toalhas Elba Aqua	108
Seca-toalhas Venezia Aqua	110
Seca-toalhas Torino Aqua	112
Seca-toalhas Circe Aqua	114
Acessórios do seca-toalhas	116
Válvulas para seca-toalhas hidráulicas	118
TERMOS ELÉTRICOS A.Q.S.	**120**
Comparação de termoacumuladores A.Q.S.	122
A.Q.S. tecnologia Rointe	124
Termo Dalis Pro	126
Termo Coralia	130
Termo Galilea	132
Acessórios para termos A.Q.S.	134
PISO RADIANTE E TERMOSTATOS	**136**
Piso radiante Milos	138
Piso radiante Erko	140
Acessórios de piso radiante	142
Comparação de termostatos Rointe	144
Termostato CT.2	146
Termostato CT.0	147
Termostato ST.2	148
Termostato ST.0	149
COMANDOS REMOTOS	**150**
Comando AIR Control	152
Comando BASIC Control	153
DIMENSIONAMENTO + FAQ	**154**
Processo de instalação e dimensionamento	156
Perguntas frequentes (FAQ)	158

COMPROMETIDOS COM *o seu conforto*

O seu bem-estar **é a nossa razão de ser.**

Após mais de 35 anos de história na indústria do aquecimento, ser fiel aos nossos valores abriu as portas de milhões de lares em toda a Europa, onde os nossos produtos trazem calor e bem-estar a famílias como a sua. Calor seguro, eficiente e ecológico, que assegura um futuro mais verde e sustentável para todos.

Na Rointe, queremos ter este compromisso de qualidade consigo, oferecendo-lhe um sistema de aquecimento eficiente que seja fácil de utilizar, controlar e instalar, e que possa desfrutar durante muito, muito tempo.

EFICIÊNCIA
REAL

100% CONTROLO
WIFI DIRECT

INSTALAÇÃO EM
4 ETAPAS

SEM
MANUTENÇÃO

ATÉ 10 ANOS
GARANTÍA

CONSIGO, ESTAMOS UM POUCO **MELHOR CADA DIA**

Testado e certificado de **baixo consumo de energia**

Rointe certifica o baixo consumo que os seus produtos ostentam através de testes realizados em laboratórios independentes de prestígio internacional. Através de diferentes testes, o nosso departamento de I+D+i demonstrou que a utilização das tecnologias patenteadas da Rointe reduz o consumo de energia sem afectar o conforto.

Eficiência, ecologia e qualidade

O nosso objectivo é criar conforto térmico seguro e de alta qualidade, garantindo sempre a gestão mais eficiente da energia. É por isso que desenvolvemos produtos de aquecimento eléctrico que são limpos, ecológicos e amigos do ambiente. Além disso, os nossos produtos têm passado os mais elevados padrões de qualidade e possuem os mais exigentes selos de qualidade e certificações do mercado.

O melhor **serviço ao cliente**

Fornecemos aos nossos clientes a melhor equipa de profissionais para oferecer sempre a solução de aquecimento perfeita e adaptada às necessidades reais de cada cliente, quaisquer que sejam as suas necessidades de aquecimento. Contate-nos, enviando-nos os detalhes da sua instalação e o nosso departamento técnico realizará um estudo detalhado gratuito com a solução de aquecimento integral perfeita para a casa ou empresa do seu cliente.

Líderes na **inovação**

Estamos empenhados na inovação como um pilar fundamental do nosso crescimento empresarial. Por esta razão, temos um departamento dedicado exclusivamente a tarefas de I&D&I, que desenvolve tecnologias e patentes com o objectivo de melhorar a eficiência dos nossos produtos. Esta tarefa constante de investigação e melhoramento torna a nossa empresa líder no sector e pioneira no lançamento de novos produtos e melhoramentos aplicados ao mundo do aquecimento.

Prestígio internacional

Além de Espanha, os nossos produtos são comercializados em países como França, Reino Unido, Portugal, Irlanda, Holanda, Grécia e Chipre, onde desfrutam de grande prestígio.

AVANÇAR PARA O FUTURO **DE CONFORTO SUSTENTÁVEL**

Fazer do nosso planeta um lugar mais verde e mais saudável para viver é responsabilidade de todos. É por isso que na Rointe decidimos agir em conformidade, para tornar a nossa empresa e os nossos produtos mais sustentáveis e respeitadores do nosso planeta.

Plano anual de **reflorestação**

Sempre que um cliente compra e regista um produto de aquecimento eléctrico **Rointe no nosso website, contribuímos para planos de reflorestação que ajudam a reduzir o CO2 atmosférico e a regenerar habitats degradados.**

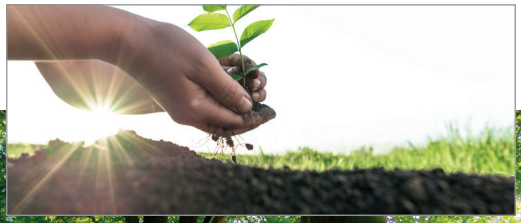

Redução de **materiais plásticos**

Esforçamo-nos constantemente por reduzir a utilização de plásticos de utilização única nos nossos produtos e nos seus sistemas de proteção e embalagem. Como resultado, **obtivemos 88% das nossas embalagens a partir de fontes renováveis.**

SABIA QUE **100% DO ALUMÍNIO DOS NOSSOS RADIADORES É RECICLADO E INFINITAMENTE RECICLÁVEL?**

O alumínio é o material ideal para radiadores porque tem a melhor relação entre a condutividade térmica e o custo, mas também porque é infinitamente reciclável. **Estima-se que 75% de todo o alumínio produzido ainda hoje é utilizado**, porque as suas propriedades não se alteram durante a reciclagem. Além disso, o processo utiliza apenas 5% da energia total necessária para a obtenção de alumínio novo.

Embalagem **100% reciclável**

Ao utilizar embalagens 100% recicláveis nos nossos produtos, reduzimos a nossa pegada de carbono ao encorajar a reutilização de materiais. Desta forma, **evitamos o abate de florestas para gerar novos materiais e evitar o desvio de resíduos para aterros.**

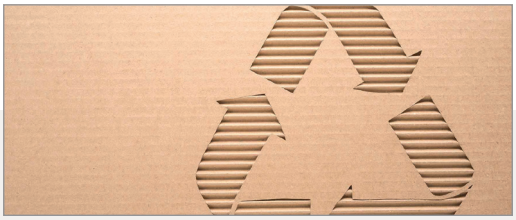

Utilização de **energia 100% verde**

Para o fabrico dos nossos produtos, utilizamos 100% de energia renovável gerada pelo nosso próprio sistema fotovoltaico, localizado no telhado das nossas instalações. Com isto, conseguimos reduzir a pegada de carbono do nosso processo de produção.

Redução do **desperdício energético**

Na Rointe, implementamos **medidas para aumentar a eficiência energética nas nossas instalações**, tais como a instalação de películas reflectoras em janelas e vidros que permitem poupanças de até 80% em ar condicionado.

Consumo **responsável de energia**

Através da utilização das nossas tecnologias patenteadas, promovemos o consumo responsável de energia. Os nossos produtos e a sua tecnologia **ajudam os nossos clientes a reduzir o seu consumo de energia sem afectar o conforto.**

PORQUÊ ESCOLHER **RADIADORES EFICIENTES PARA O MEU AQUECIMENTO**

É importante saber que o melhor sistema de aquecimento é aquele que **permite aquecer uma casa correctamente, poupando energia e dinheiro**. Portanto, para fazer uma escolha sensata, temos de saber sobre os produtos e sistemas que podemos encontrar no mercado e as suas caracteristicas:

Radiadores Rointe eficientes

- ✓ Corpo feito de alumínio, o melhor material para a dissipação de calor.
- ✓ Controlo individualizado: permite ligar os produtos numa sala e desligar outros a partir do seu smartphone ou comando.
- ✓ Tecnologias exclusivas de baixo consumo e funções de poupança.
- ✓ Calor suave naturalmente dissipado que não seca o ambiente.
- ✓ 100% eficiente: toda a energia consumida é transformada em calor.

Painéis radiantes

- ✗ Corpo em chapa metálica.
- ✗ Resistência ao ar que seca excessivamente o ambiente.
- ✗ Temperatura ambiente instável com elevada amplitude térmica.
- ✗ Consumo elevado: normalmente não incluem algoritmos de poupança.
- ✗ Temperatura de contacto elevada: podem causar queimaduras.
- ✗ Baixa eficiência: o calor gerado é dissipado mais por radiação do que por convecção.

Temperatura da superfície: **mais watts não precisa de significar mais conforto**

Rointe equilibra a potência em watts com o tamanho em elementos do produto, o que melhora a dissipação de calor. A inclusão de muita potência num produto pequeno serve apenas para aumentar a temperatura da sua superfície, consumindo mais energia.

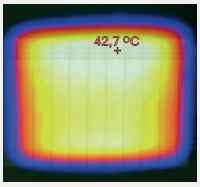

Radiador Rointe
Temp. de superfície. 42,7 ºC

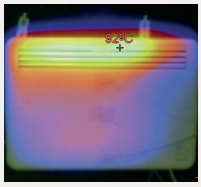

Painel radiante
Temp. de superfície. 92 ºC

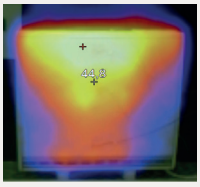

Acumulador de calor
Temp. de superfície. 44,8 ºC

Os aquecedores de armazenamento aquecem os tijolos refractários no interior à noite para libertar calor durante o dia. Portanto, mesmo que se queira, durante a noite, não há calor disponível.

Acumuladores

- Peso elevado que torna difícil o transporte e a instalação.
- Torna necessária a contratação de uma tarifa nocturna especial.
- Não permite que o calor esteja disponível quando desejado.
- Consumo elevado: normalmente não incluem algoritmos de poupança.
- Calor conduzido por ventiladores que geram correntes incómodas e movem poeira.

As caldeiras são muito caras. Além disso, é necessário construir um circuito complexo de tubagens para levar a água quente a todos os radiadores da casa.

Caldeira de gás

- Investimento económico muito elevado.
- Elevadas perdas de calor através dos tubos.
- Manutenção anual e revisões periódicas.
- Combustível perigoso e poluente.
- Nenhuma possibilidade de controlo individualizado por radiador ou espaço.
- Baixo rendimento: uma grande parte do calor gerado na caldeira escapa sob a forma de fumos e combustível não queimado.

E quanto à bomba de calor do meu AACC?

- A temperaturas muito baixas, já não funciona correctamente.
- Eficiência limitada, uma vez que o calor tende a dissipar-se uma vez que o equipamento é desligado.
- Necessitam tanto de uma unidade exterior como interior, o que pode ser um problema de espaço e de estética.

O EQUILÍBRIO PERFEITO PARA **PARA OBTER CALOR EFICIENTE**

Os radiadores rointe são concebidos para oferecer o máximo conforto aos utilizadores que os instalam nas suas casas ou empresas. A selecção cuidadosa dos seus componentes, combinada com a utilização da tecnologia mais avançada do mercado, permite-lhes alcançar o equilíbrio perfeito entre eficiência e bem-estar.

Alumínio

Com uma condutividade térmica de 209 W/(m*K), é o metal com a melhor relação custo/condutividade do mercado. Esta característica, juntamente com o seu desenho, favorece o aumento da temperatura do ar à medida que este circula dentro das cavidades do radiador.

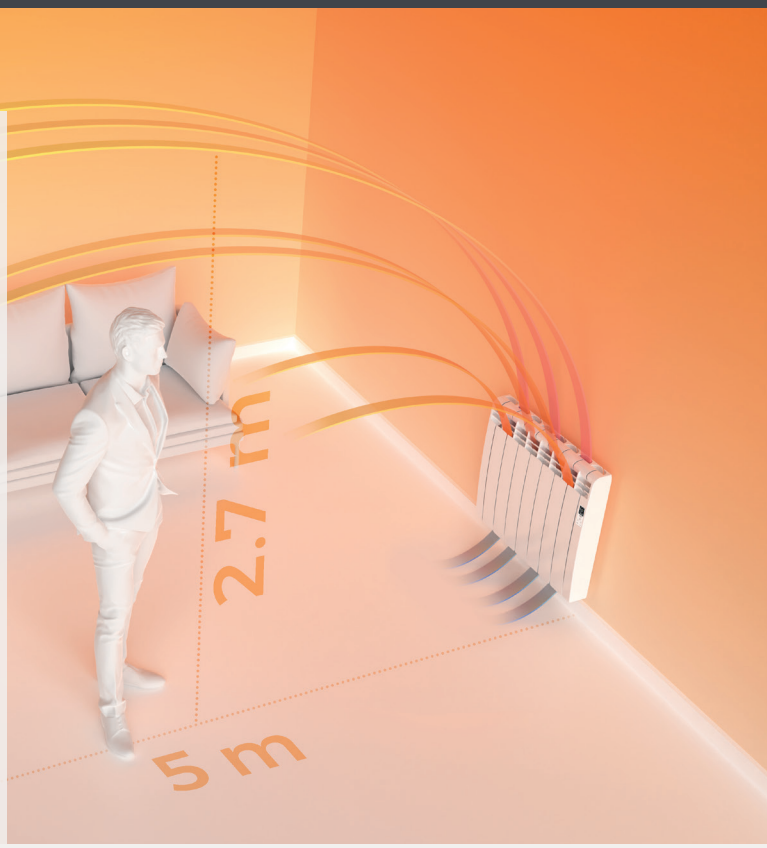

Fluido de transferência de calor

O fluido utilizado nos radiadores é um **óleo mineral exclusivo com alta transferência térmica**. A sua estabilidade térmica permite-nos obter uma ausência total de risco de corrosão, mantendo uma condutividade térmica inalterável durante toda a vida útil do produto.

Elemento de aquecimento eléctrico

Um **elemento de aquecimento eléctrico de aço blindado**, localizado no fundo do produto, que transforma a energia eléctrica em calor da forma mais eficiente e uniforme.

Dissipação de calor por **convecção natural**

Através de convecção natural, o ar sobe suavemente de temperatura à medida que passa pelo radiador, **o que mantém a sua humidade natural estável.** Com este método, o calor é capaz de **atingir até 2,7 m de altura e até 5 m de distância, mantendo a temperatura ambiente constante com um desvio inferior a ±0,1°C.**

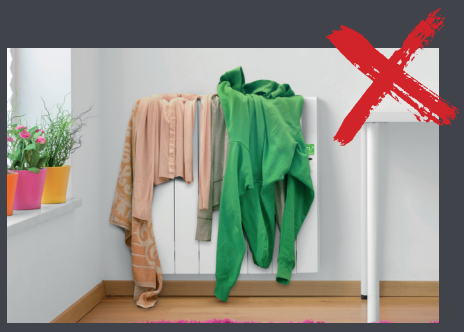

Nunca cubra os seus radiadores

Lembre-se que os nossos radiadores dissipam o calor através da convecção natural do ar. Se estiverem cobertos com roupa ou outros artigos, o fluxo de ar é interrompido, o que pode causar sobreaquecimento e até mesmo o risco de incêndio. Para garantir um óptimo desempenho, nunca cubra os produtos e deixe pelo menos 20 cm de espaço livre à sua volta.

Baixa temperatura de superfície

Devido ao equilíbrio entre resistência, fluido e alumínio, a temperatura da superfície do produto, uma vez atingido o regime de trabalho estacionário, **não excede os 43ºC, distribuídos uniformemente por toda a superfície.**

Como vimos anteriormente, em outros tipos de produtos (painéis radiantes, acumuladores, etc.) podem ocorrer oscilações de temperatura entre as diferentes partes do produto. Nos casos mais extremos, isto pode mesmo causar um risco de queimaduras.

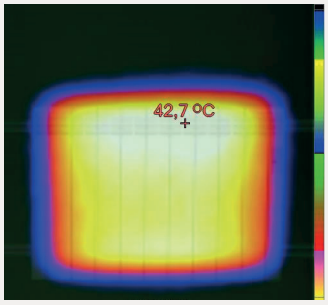

Radiador Rointe
Temp. de superfície 42,7 ºC

Segurança e fiabilidade absolutas

Os radiadores têm uma garantia de 10 anos no Corpo de alumínio e 3 anos nos componentes electrónicos e **cumprem todas as actuais normas nacionais e internacionais para produtos de aquecimento**. Além disso, a electrónica tem sistemas de proteção que protegem o utilizador no caso de uma sobreaquecimento.

E quanto aos radiadores **de pedra natural?**

Radiadores com um núcleo de pedra natural **geram e acumulam energia no interior para aquecer os elementos de alumínio do produto por contacto**. Estes, por sua vez, transferem o calor resultante para o ar que circula no interior, aumentando progressivamente a sua temperatura de uma forma suave e natural.

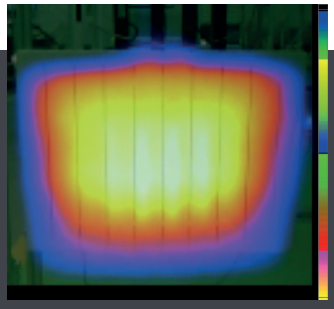

Radiador de pedra natural Rointe

A SUA SOLUÇÃO GLOBAL DE CONFORTO CONETADO

Muito mais do que aquecimento

Rointe é o único fabricante que oferece uma solução de aquecimento global, com e sem conetividade wifi, para a sua casa. A nossa solução global inclui: radiadores, toalheiros, soluções de aquecimento por piso radiante e termoacumuladores de água quente sanitária. Com o nosso sistema, poderá **controlar todos os seus dispositivos de aquecimento e água quente sanitária num único dispositivo** e com 100% de compatibilidade entre todos os produtos.

SOLUÇÕES PLUG & PLAY: INSTALAR, LIGAR E DESFRUTAR

CONFIE O CONTROLO DO SEU SISTEMA **DE AQUECIMENTO AO ÚNICO WIFI DIRECT**

Sabia que a maioria dos produtos de aquecimento "conetados com wifi" no mercado não estão realmente ligados? Ao contrário do sistema Wi-Fi Direct - exclusivo da Rointe - a grande maioria requer dispositivos externos caros que devem ser instalados ao lado do seu router.

Rointe WiFi DIRECT

Os produtos ligam-se directamente ao router sem gateways intermédias, permitindo maior velocidade de transmissão de dados e eliminando qualquer limitação no número de dispositivos ligados. As comunicações são codificadas, assegurando a integridade e inviolabilidade dos dados trocados. Além disso, não é necessária qualquer configuração adicional no router do utilizador.

Outros sistemas **"conetados"** via gateway

Os produtos são ligados via rádio frequência a uma unidade de Controlo ou smartbox (normalmente limitada a 8 produtos ligados em média). Para obter uma ligação "Wi-Fi", a unidade de Controlo deve ser ligada por cabo ao router, que deve ser configurado de modo a que a ligação entre a aplicação e os produtos seja fluida. É importante notar que estes "gateways" devem ser adquiridos separadamente a um preço de cerca de 100 euros, o que aumenta o preço final do produto de uma forma disfarçada.

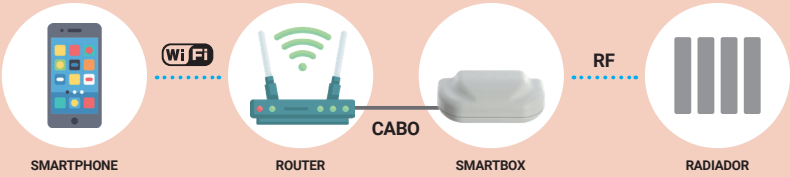

TECNOLOGIAS
PARA ALCANÇAR O MELHOR CONFORTO

No aquecimento, como na vida, há diferentes formas de alcançar o mesmo objectivo. Por este motivo, e para que possa desfrutar de um conforto 100% adaptado a si, a Rointe oferece-lhe diferentes tecnologias de aquecimento.

Thermal Fluid Tech

THERMAL FLUID TECH

Os radiadores incluem um fluido mineral de alta transferência de calor que proporcionará um **conforto rápido e estável, com uma baixa temperatura superficial** que prolonga a vida do produto graças a uma distribuição de calor mais uniforme. Isto traduz-se numa dissipação de energia mais equilibrada e num menor consumo.

Além disso, **os radiadores Rointe incorporam até 25% mais fluido do que outros emissores no mercado.**

Disponível na Série D, Kyros, Belize e Sygma

Natur Stone Tech

NATUR STONE TECH

Os radiadores têm um núcleo interior de pedra natural, que se **caracteriza por uma elevada inércia térmica.** Isto permite-nos beneficiar de ciclos de arrefecimento mais lentos e, portanto, de calor mais longo mesmo em momentos em que o produto não está a consumir energia.

Além disso, **o nosso núcleo de pedra é até 34% maior do que outros emissores no mercado. Maior tamanho, mais calor emitido.**

Disponível na
Aria e Olympia

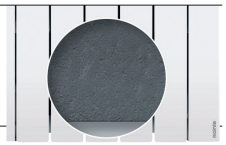

Fluido ou pedra...que radiador escolher?

Como mencionámos anteriormente, dependendo do seu estilo de vida, uma ou outra tecnologia será a que melhor lhe convier. Em termos gerais, da Rointe, recomendamos-lhe:

Fluido: se você e a sua família passarem muito tempo fora de casa e precisarem de um rápido aumento de temperatura quando chegarem.

Pedra: se os períodos em que necessita de aquecimento forem mais longos para aproveitar a inércia da pedra para poupar dinheiro.

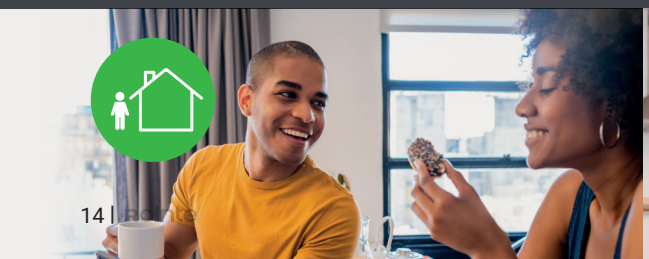

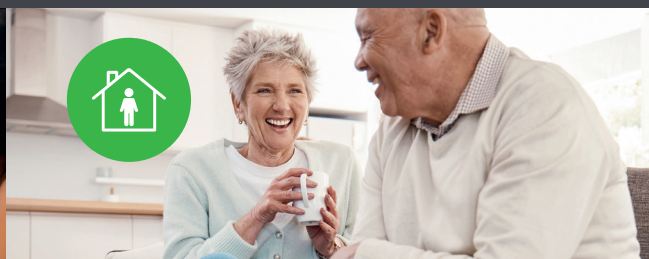

Sempre na **vanguarda da tecnologia**

Rointe inclui nos seus produtos tecnologias patenteadas e sistemas revolucionários de geração e acumulação de calor, que lhe permitem desfrutar de uma temperatura estável e homogénea em sua casa, atingindo níveis extraordinários de eficiência energética. Tecnologias patenteadas como a Liquid Stone Tech, permitem-lhe desfrutar de produtos com um design elegante e inovador, com todos os benefícios que só a Rointe lhe pode oferecer: conforto, eficiência e bem-estar.

Liquid Stone Tech

LIQUID STONE TECH

Incorporado no nosso radiador vertical de Palaos, é uma **tecnologia patenteada** que fornece ao radiador uma emulsão interna de materiais naturais do tipo cerâmica juntamente com um elemento de aquecimento de aço por elemento, ajudando a **concentrar mais energia num espaço mais pequeno.**

PATENTEADO

Disponível em
Palaos

Optimum Flux Tech

OPTIMUM FLUX TECH

Os toalheiros elétricos Rointe incorporam um fluido exclusivo de transferência de calor com propriedades anti-corrosão.
O seu índice de fluidez optimizado, juntamente com um elevado grau de acumulação térmica, **melhora a circulação do líquido no interior do toalheiro**, transferindo o calor gerado para toda a superfície.

Disponível em
seca-toalhas elétricos

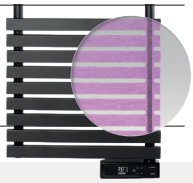

REDUZA **A SUA PEGADA DE CARBONO**

A gama de aquecimento eléctrico Rointe ajuda-o a reduzir a sua pegada de carbono utilizando a electricidade como fonte de energia, sendo a única capaz de ser produzida de forma limpa através da utilização de fontes renováveis. Além disso, todos os nossos produtos são 100% compatíveis com sistemas de auto-abastecimento de energia doméstica (energia fotovoltaica, turbinas eólicas, etc...).

CONTROLO ADAPTATIVO:
MAIS CONFORTO. MAIS EFICIENTE.

O Controlo Adaptativo da Rointe, implementado na nossa tecnologia patenteada Fuzzy Logic Energy Control, **consegue poupanças até 38%* do consumo total** para manter uma temperatura estável de 21ºC durante 24 horas, como garantido por testes realizados em prestigiados laboratórios independentes.

Como funciona o **Fuzzy Logic Energy Control?**

Esta tecnologia melhora a gestão da energia necessária para manter a temperatura estável, analisando as suas variações com uma precisão de ±0,1 ºC e enviando leituras a cada minuto para o microprocessador, para que este possa actuar **enviando a quantidade exacta de energia para o elemento de aquecimento**. O calor gerado é transferido para o fluido térmico e o alumínio que forma o radiador, de modo a ser dissipado da forma mais eficiente para o ambiente.

Os dois principais benefícios da utilização da tecnologia Fuzzy Logic Energy Control são:

PERMITE OBTER UM COEFICIENTE DE **CONSUMO EQUIVALENTE DE APENAS**

38%*

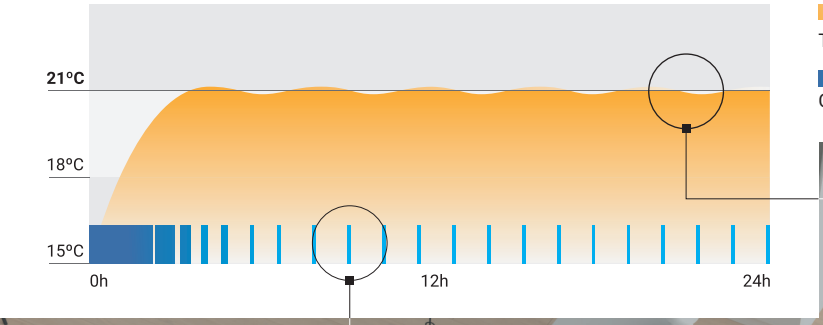

Temperatura com Fuzzy Logic Energy Control

Consumo de energia

Optimização energética

O Fuzzy Logic Energy Control prevê a quantidade de energia necessária em cada momento até que a temperatura definida seja atingida. Reduz proporcionalmente a procura de energia necessária para atingir a temperatura desejada, suavizando esta curva inicial através do amortecimento do pico de temperatura.

Estabilização da temperatura

Uma vez que a sala tenha atingido a temperatura alvo definida (neste caso, 21ºC), a tecnologia Fuzzy Logic Energy Control gera micro cortes no consumo de energia do elemento de aquecimento para manter a temperatura estável com uma variação térmica de apenas ±0,1 ºC.

*Testado em laboratórios independentes com uma temperatura definida a 21°C durante 24h.

FUNÇÕES DE
POUPANÇA DE ENERGIA ROINTE

A poupança de energia não tem de estar em desacordo com o melhor conforto. As nossas funções de poupança de energia são fáceis de utilizar e requerem pouco esforço, mas contribuem enormemente para reduzir o consumo sem afectar o seu bem-estar.

MODO USUÁRIO

Este modo permite definir um intervalo de temperatura seleccionável com limites personalizados (por exemplo, entre 18 e 22°C). Ideal em instalações onde vários utilizadores têm acesso ao produto.

INDICADOR DE CONSUMO

O painel de controlo exibe um indicador verde, amarelo e vermelho que relaciona a temperatura definida com o consumo médio de energia resultante.

BLOQUEIO DE PAINEL DE CONTROLO

O produto oferece a possibilidade de bloquear o seu painel de Controlo, para evitar qualquer manipulação das configurações do produto.

PROGRAMAÇÃO 24/7

A definição do tempo permite baixar automaticamente a temperatura, por exemplo, quando não estamos em casa ou quando estamos a dormir.

MODO HOTEL

Como no modo Utilizador, o modo Hotel também restringe as temperaturas selecionáveis, mas, além disso, bloqueia o acesso ao menu, permitindo apenas que a temperatura seja aumentada ou diminuída dentro da gama definida.

FUNÇÃO JANELAS ABERTAS

Esta função activa o modo anti-gelo quando detecta uma queda de 4°C na temperatura ambiente (dentro de 30 minutos), a fim de evitar o desperdício de energia.

BLOQUEIO REMOTO DE PAINEL DE CONTROLO

O painel de controlo dos nossos produtos WiFi Direct também pode ser bloqueado ou desbloqueado a partir da aplicação.

FUNÇÃO INÍCIO PRECOCE

O produto (em modo AUTO) cálcula quando começar a gerar calor (com um máximo de 2h de antecedência) para optimizar o consumo e atingir a temperatura desejada no momento desejado, evitando longos períodos de pré-aquecimento.

CONFORTO LIGADO
AO SEU SMARTPHONE

A escolha do sistema de aquecimento ligado da Rointe permite-lhe ter o controlo completo de toda a instalação na palma da sua mão. Graças à aplicação Rointe Connect, o smartphone funciona como um quadro eléctrico ligado remotamente a todos os produtos da instalação, facilitando o controlo e a gestão de todos os dispositivos, bem como a monitorização do seu consumo.

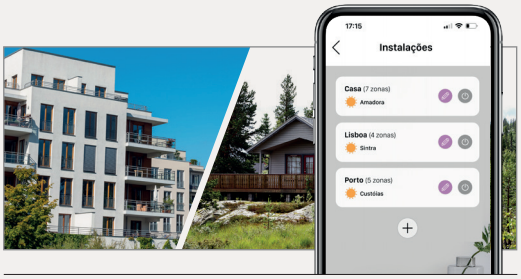

Gestão **multi-instalação**

Com o Rointe Connect App pode **criar tantas instalações quantas necessitar, de forma ilimitada** e Controlá-las a partir de um único ponto.

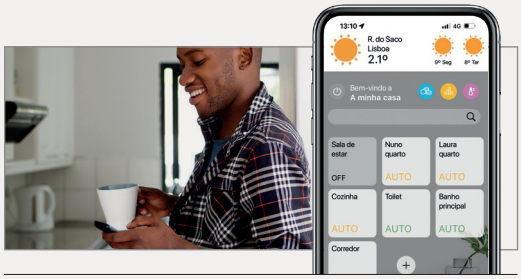

Zonas e sub-zonas **Ilimitadas**

Da mesma forma que com a criação de instalações, podem ser criadas **zonas e salas sem quaisquer limites.**

NOVO

Emparelhamento **rápido e fácil**

Os produtos ligados da Rointe incorporam[1] tecnologia BLE **para tornar mais eficientes e simples os processos de emparelhamento e controlo de dispositivos**, proporcionando maior fiabilidade. O produto é agora responsável pela leitura das redes Wi-Fi ao seu alcance e pelo seu envio para a aplicação, garantindo um processo de emparelhamento fiável e seguro.

1 A partir da versão de Firmware v2.5.0.

Programação 24/7

Programe os seus produtos com apenas 3 cliques **para os fazer funcionar de forma autónoma.**

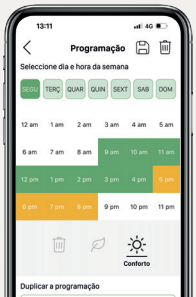

AUTOMATIZE **O SEU SISTEMA DE AQUECIMENTO**

Esqueça de ter de ligar e ligar e apagar os produtos. Com ambientes GPS pode automatizar o seu funcionamento, desligando-os quando sai e ligando-os quando regressa.

Controle o funcionamento do seu aquecimento criando cenários manuais com automáticos, controlados pela geolocalização GPS do seu smartphone. Utilizando os cenários, pode agrupar diferentes acções que os seus produtos executarão automaticamente em momentos específicos, tais como **ligar ou desligar quando se afasta de ou para a sua casa.**

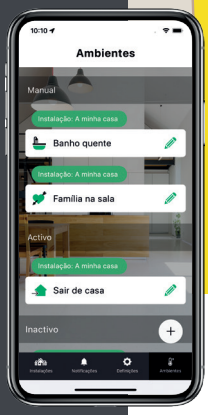

works with alexa

works with Hey Google

Controlo por **comando de voz**

A aplicação Rointe Connect gratuita e exclusiva é 100% compatível com o Google Home, Google Assistant e Amazon Alexa.

Com o Amazon Alexa e o Google Assistant não há necessidade de abordar os produtos ou o painel de controlo. Utilizando comandos de voz, poderá controlar remotamente o seu sistema de aquecimento ligado, tanto dentro como fora de casa.

Exemplos:

"Alexa, abre o Rointe e liga o aquecimento na sala de estar"

"Ok Google, colocar o radiador da sala em modo conforto"

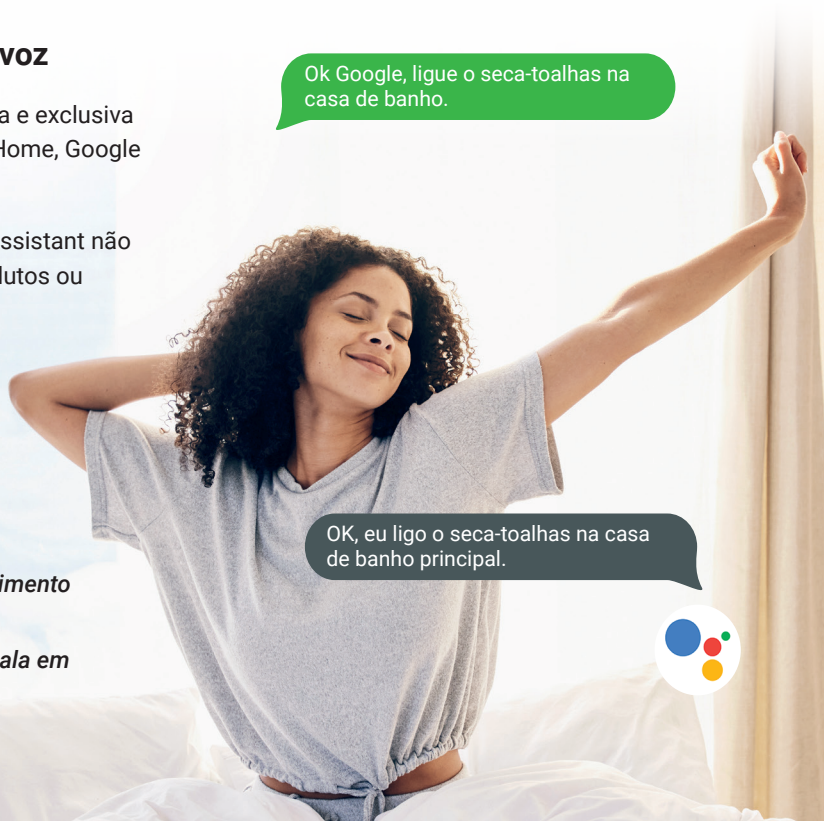

DEIXE A INTELIGÊNCIA ARTIFICIAL TRABALHAR PARA SI

Rointe desenvolveu, exclusivamente, o sistema inteligente AIH compatível com todos os produtos Rointe ligados[1]. **O Sistema AIH é uma camada de inteligência artificial concebida para os nossos produtos ligados** que tornará a experiência e a utilização com eles o mais simples e confortável possível, proporcionando à sua instalação de aquecimento a maior eficiência possível.

Recomendações de utilização

Os especialistas da Rointe irão propor **recomendações de utilização para optimizar o conforto, reduzir despesas, melhorar a poupança** e tornar a sua experiência com a aplicação de controlo Rointe Connect mais fácil e mais ágil, preocupando- se apenas com tudo que o sistema AIH poderá fazer por si.

CONFORTO

Dicas e truques para reduzir o seu consumo

Ajustar a temperatura entre 2º e 22ºC
A Organização Mundial de Saúde definiu esta gama como a mais saudável para a sua casa.

Baixe a temperatura quando dorme
Ajustar a temperatura entre 18 e 19°C depois de ir para a cama ajuda-o a dormir melhor. A temperatura do seu corpo começa a baixar depois de se ir deitar.

Não colocar os móveis perto dos produtos
Para ajudar a convecção aérea a preencher o espaço circundante. Tem de deixar pelo menos 15 cm de distância entre o seu aparelho e o mobiliário.

POUPANÇA

este mês, até hoje. Fantástico!

o seu consumo de energia

Dicas e truques para reduzir o seu consumo

Programe os seus radiadores
Planeie e programe os seus produtos para reduzir o consumo de energia e aumentar a eficiência sem reduzir o seu conforto.

Cria e activa o ambiente "Saia de casa"
Gera uma cena GPS automática para que o aquecimento seja desligado quando se sai de casa e se está a mais de 5 km de distância.

CONSUMO

Radiadores	Chão radiante	Água de água	Toalheiros
8,36 €	7,64 €	6,45 €	6,05 €

Dicas e truques para reduzir o seu consumo

Consumo irregular inesperado
O consumo irregular de energia está a ser detectado no produto "Radiador da sala de estar", há uma porta ou janela aberta?

Mudar para o modo Automático
O produto "Radiador Sanitário" tem estado em Modo Manual há demasiado tempo. No Modo

ÍNDICE DE CONFORTO: O EQUILÍBRIO ENTRE O CONFORT E O CONSUMO

Como sabemos que cada utilizador e cada instalação são diferentes, desenvolvemos em exclusivo um índice que irá avaliar a sua instalação com base no conforto e consumo. Este índice acompanhará permanentemente a sua instalação para lhe oferecer, através dos conselhos e recomendações do AIH System, como pode melhorar o conforto, o consumo ou a poupança.

O Índice de Conforto Rointe não é um cálculo estatístico médio ou geral daquilo que consideramos conforto, mas sim **uma análise do nosso departamento técnico AIH System centrada na sua própria instalação**, na utilização que faz dela e nos seus resultados. O índice de conforto Rointe ajuda-o a conhecer e **otimizar a sua instalação de aquecimento**.

Terá **conhecimento do conforto obtido e do custo energético associado**, para que possa configurar o seu aquecimento para aumentar um minimizando o outro, ou, pelo menos, que tenha conhecimento e possa estimar o custo económico.

Um sistema 100% **seguro, pronto para um melhoramento constante**

A sua segurança e a dos seus dados é a chave para nós. Por este motivo, todos os dados obtidos pelos nossos produtos são transmitidos com segurança, utilizando algoritmos de encriptação que garantem a sua integridade, inviolabilidade e anonimato. Estes dados são necessários para que o nosso sistema inteligente AIH System[2] possa oferecer-lhe todos os benefícios tecnológicos que a inteligência artificial é capaz de proporcionar.

O Sistema AIH irá evoluir consigo e com a sua instalação, aprendendo com os seus hábitos de utilização, para lhe oferecer, com crescente precisão, os conselhos e configurações que melhor se adequam à sua instalação, optimizando-a.

1 Disponível a partir da versão de firmware v2.5.0. 2 A partir da versão de firmware v2.5.0. O Sistema AIH estará disponível a partir do segundo semestre de 2023.

O CONTROLO ABSOLUTO
DO SEU CONSUMO

Sabemos o quanto é importante controlar o uso de energia para economizar. Por este motivo, a aplicação Rointe Connect inclui a função "Acompanhamento de Despesas".

Através desta função poderá conhecer a eficiência energética dos seus produtos graças ao medidor de consumo instalado em cada um deles. Além disso, você também pode controlar o custo estimado do seu aquecimento e definir limites de gastos.

O seu consumo em um piscar de olhos

Graças à grande quantidade de dados e informações geradas pelos produtos Rointe da sua instalação, poderá monitorizar até ao último euro que gasta com o seu conforto.

Através do "Acompanhamento de Gastos" você poderá controlar seu gasto mensal de aquecimento por produto, estabelecendo um limite para que o App o avise se chegar perto, e até mesmo se você o atingir.

Para manter seu consumo sob Controlo, **o App enviará notificações PUSH à medida que você se aproxima do seu limite de gastos.**

NOVO

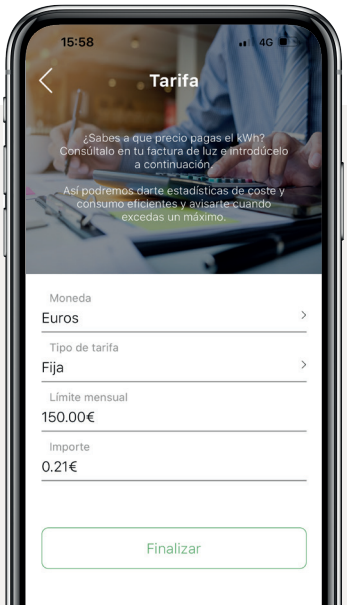

Nova **taxa PVPC**

Para facilitar muito o Controlo dos seus consumos, **a última atualização do Rointe Connect inclui poder escolher a tarifa elétrica PVPC**[1]. Esta tarifa é atualizada regularmente para que se ajuste ao preço real que você pagará por cada kWh. Se, por outro lado, você tiver uma tarifa acordada com sua empresa de fornecimento de eletricidade, poderá inseri-la manualmente na seção Tarifa.

1 Preço Voluntário para Pequenos Consumidores definido pelo RD 216/2014.

ESTATÍSTICAS PARA UM CONTROLO MAIS EFETIVO

Os produtos conectados da Rointe geram dados e informações de grande interesse e que desejam partilhar consigo.

Dados de temperatura, energia, uso ou telemetria são fornecidos regularmente por produtos conectados para que possa ter acesso a partir dos aplicativos móveis e através do website, como o Rointe Connect (disponível para Android, iOS e web).

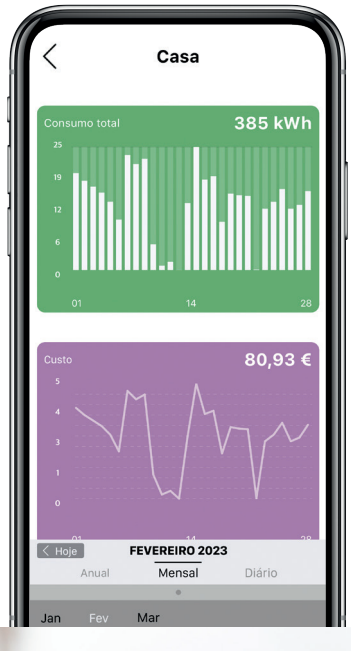

Estatísticas para um Controlo mais eficaz

Na seção Estatísticas, descubra gráficos de monitorização com dados atuais, diários e históricos[2] sobre parâmetros como temperatura nominal, temperatura ambiente, consumo ou custo econômico.

Todos esses dados, **transmitidos de forma segura com algoritmos criptografados de última geração**, são colocados através do nosso departamento AIH System[3] para oferecer todos os beneficios que a inteligência artificial é capaz de fornecer.

Desta forma, você não só tem informações sobre a sua instalação, como também cuidaremos para que você a utilize da forma mais eficiente sem perder o conforto.

2 A frequência de atualização de dados é horária. 3 A partir da versão de firmware v2.5.0.

RADIADORES **ELÉTRICOS**

Desenvolvemos radiadores capazes de lhe oferecer um calor suave e envolvente, de dia ou de noite, em todos os quartos da sua casa.

Com Rointe, o conforto entra na sua vida para proporcionar um puro bem-estar.

Radiador Série D	**28**
Gama de cores e acabamentos	**30**
Radiador Belize	**32**
Radiador Belize Short	**34**
Radiador Olympia	**36**
Radiador Kyros	**38**
Radiador Kyros Short	**40**
Radiador Sygma	**42**
Radiador Sygma Short	**44**
Radiador Aria	**46**
Radiador Palaos	**48**
Acessórios para radiador	**50**

RADIADORES TABELA COMPARATIVA

ESCOLHA O SEU RADIADOR
ADAPTADO ÀS SUAS NECESSIDADES

		THERMAL FLUID TECH	
		SÉRIE D	BELIZE
		Página 28	Página 32
Tecnologia de aquecimento		Fluido térmico	Fluido térmico
Coeficiente equivalente de não-consumo		Até 62%	Até 62%
Módulo Wi-Fi Direct integrado		WI Fi DIRECT	WI Fi DIRECT
Controlo via App		✓	✓
Artificial Intelligence Heating System		✓	✓
Controlo de consumo e custos		✓	✓
Material do corpo		100% aluminio	100% aluminio
Material do painel e fecho lateral		100% aluminio	PC/ABS Com conservantes de cor
Painel de controlo tátil		✓	✓
Função Janelas Abertas		✓	✓
Modos Utilizador e Hotel		✓	✓
Programação 24/7		✓	✓
4 programas pré-instalados		-	✓
Função de Início Antecipado		✓	✓
Formatos		▢	▢ ▭
Potências	Regular	330 / 550 / 770 / 990 / 1.210 / 1.430 / 1.600	330 / 550 / 770 / 990 / 1.210 / 1.430 / 1.600
	Short	-	1.100 / 1.300 / 1.500
Acabamentos disponíveis		○ ● ● ● ● ●	○
Conforto	Controlabilidade	●●●●●	●●●●●
	Velocidade de aquecimento	●●●●●	●●●●●
	Retenção de calor	●●●●○	●●●●○

THERMAL FLUID TECH		NATURAL STONE TECH		LIQUID STONE TECH
KYROS	SYGMA	OLYMPIA	ARIA	PALAOS
Página 38	Página 42	Página 36	Página 46	Página 48
Fluido térmico	Fluido térmico	Núcleo de pedra natural	Núcleo de pedra natural	Pedra líquida
Até 62%	Até 62%	Até 62%	Até 62%	-
-	-	WI FI DIRECT	-	-
-	-	✓	-	-
-	-	✓	-	-
-	-	✓	-	-
100% aluminio	100% aluminio	100% aluminio	100% aluminio	100% aluminio
PC/ABS Com conservantes de cor	PC/ABS Com conservantes de cor	PC/ABS Com conservantes de cor	PC/ABS Com conservantes de cor	100% aluminio
-	-	✓	✓	-
✓	✓	✓	✓	✓
Modo Utilizador	-	✓ (da App)	Modo Utilizador	-
✓	✓	✓	✓	✓
✓	-	✓	✓	-
-	-	✓	✓	-
330 / 550 / 770 / 990 / 1.210 / 1.430 / 1.600	330 / 550 / 770 / 990 / 1.210 / 1.430 / 1.600	500 / 750 / 1.000 / 1.250 / 1.500 / 1.750	500 / 750 / 1.000 / 1.250 / 1.500 / 1.750	1.000 / 1.500 / 2.000
1.100 / 1.300 / 1.500	1.100 / 1.300 / 1.500	-	-	-
○	○	○	○	○ ●
●●●●○	●●●○○	●●●●●	●●●●○	●●●○○
●●●●●	●●●●●	●●●○○	●●●○○	●●●○○
●●●●○	●●●●○	●●●●●	●●●●●	●●●○○

SÉRIE D PATENTEADO

WI Fi DIRECT

TRP TRUEREALPOWER

AIH SYSTEM

Modelo exposto

DNB0770RAD - SÉRIE D 7 elementos grafite texturizado

RADIADOR DIGITAL DE BAIXO CONSUMO WIFI COM INTELIGÊNCIA ARTIFICIAL

CONTROLO

- **Módulo Wi-Fi Inside:** ligação directa sem gateways[1].
- **Aplicação** gratuita para smartphone.
- **Painel tátil** com ecrã TFT.
- 3 modos: **Conforto, Eco e Anti-Gelo.**
- Compatível com o Amazon Alexa e Google Assistant.

POUPANÇA

- **Sistema AIH**: inteligência artificial com dicas de eficiência e poupança[2].
- Contador de consumo integrado **True Real Power[3].**
- **Estatísticas de consumo e custos** no App com tarifa de electricidade estabelecida.
- Potência efectiva: **38% da potência nominal[4].**
- Função de poupança energética: **Janelas Abertas.**
- **Início antecipado:** no modo programação, o radiador determina o seu arranque para optimizar os tempos de pré-aquecimento.
- **Acções automatizadas** de acordo com a geolocalização.
- Potência balanceada: **110W / elemento.**

TECNOLOGIA

- Tecnologia de poupança de energia **Fuzzy Logic Energy Control**: adaptação do consumo às necessidades de conforto da sala.
- **Thermal Fluid Tech:** fluido térmico de alta transferência.
- Termostato digital de alta sensibilidade **±0,1 ºC.**
- Segurança nas comunicações.

FUNCIONALIDADE

- **Programável 24/7** a partir do produto ou App.
- **Modo Utilizador:** restringe a gama de temperaturas.
- **Modo Hotel**: restringe a gama de temperaturas selecionáveis e bloqueia parte da funcionalidade.
- **2 modos de bloqueio:** a partir do produto ou através da aplicação.
- **Cor e luminosidade do ecrã personalizável** a partir de App.

DESENHO

- **Desenho patenteado**. Corpo e fechos laterais feitos de liga de alumínio 100% reciclada.
- Cabo/mangueira (1,7 m) instalado na parte traseira do lado direito.
- **Fácil e de rápida instalação:** Inclui suportes de parede, kit de instalação e modelo de instalação.
- Compatível com suporte de rodas e grelhas protetoras oferecidas como acessório (Página 50).

Digitalize e descarregue a última versão da aplicação Rointe Connect

Consíguelo en el App Store

DISPONIBLE EN Google Play

Disponible como Web App

works with the Google Assistant

works with alexa

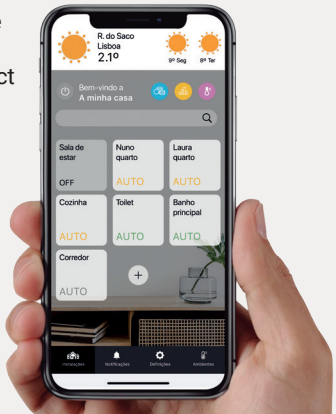

ecodesenho ERPREADY · THERMAL FLUID TECH · FUZZY LOGIC · alu · 10 ANOS GARANTIA NO CORPO · 3 ANOS GARANTIA NA ELETRÓNICA

ESPECIFICAÇÕES TÉCNICAS

RoHS CE

MODELOS	BRANCO	DNW0330RAD	DNW0550RAD	DNW0770RAD	DNW0990RAD	DNW1210RAD	DNW1430RAD	DNW1600RAD
	GRAFITE	DNB0330RAD	DNB0550RAD	DNB0770RAD	DNB0990RAD	DNB1210RAD	DNB1430RAD	DNB1600RAD
Número de elementos		3	5	7	9	11	13	15
Potência nominal (W)		330	550	770	990	1.210	1.430	1.600
Potência Efectiva (W)[4]		125	209	293	376	460	543	608
Tensão (V)		220-240 V ~	220-240 V ~	220-240 V ~	220-240 V ~	220-240 V ~	220-240 V ~	220-240 V ~
Frequência (Hz)		50	50	50	50	50	50	50
Amperagem (A)		1,4	2,4	3,3	4,3	5,3	6,2	7,0
Isolamento		Classe I	Classe I	Classe I	Classe I	Classe I	Classe I	Classe I
Proteção IP		IP24	IP24	IP24	IP24	IP24	IP24	IP24
Larg. x alt. x prof. (mm)		350x585x97	510x585x97	670x585x97	830x585x97	990x585x97	1.150x585x97	1.310x585x97
Profund. instalado (mm)		120	120	120	120	120	120	120
Peso (Kg)		8,9	12,7	16,4	19,1	22,9	26,6	32,4
P. com embalagem (Kg)		10,0	14,0	18,0	21,0	25,0	29,0	35,0
Área recomendada (m^2)		Até 4	Até 7	Até 9	Até 12	Até 15	Até 17	Até 20
Compr. do cabo (m)		1,7	1,7	1,7	1,7	1,7	1,7	1,7
Tipo de ficha		Schuko	Schuko	Schuko	Schuko	Schuko	Schuko	Schuko
O produto inclui		Suportes de montagem, kit de instalação e modelo + manual do utilizador						
Acessórios compatíveis		Grelhas protectoras - RKY**** / RDB**** , Kit de rodas - RIR*01						
Acabamentos		Branco RAL 9016 / Grafite texturizado						
EAN13	BRANCO	8436045912459	8436045912466	8436045912473	8436045912480	8436045912497	8436045912503	8436045912510
	GRAFITE	8436045912527	8436045912534	8436045912541	8436045912558	8436045912565	8436045912572	8436045912589

ESQUEMA

Dimensões em mm.

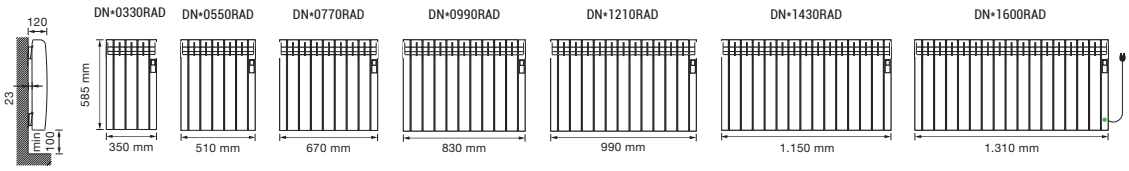

1) Compatível com redes Wi-Fi de 2,4 GHz. 2) Disponível a partir da segunda metade de 2023. 3) Os dados podem variar em ±10% dependendo das circunstâncias da instalação eléctrica.
4) Em testes realizados por laboratórios independentes comparando sob os mesmos parâmetros um radiador com tecnologia Fuzzy Logic Energy Controlo e outro com Optimizer Energy Plus (a primeira tecnologia de Controlo de energia Rointe), foi obtida uma diferença de 6,3% no consumo de energia. Esta poupança permite aos radiadores com Controlo de Energia Fuzzy Logic utilizar uma potência média de apenas 38% da potência nominal, que definimos como o coeficiente de consumo equivalente. Se multiplicarmos a potência nominal pelo coeficiente de consumo equivalente, obtemos a potência efectiva.

SÉRIE D CORES RAL E ACABAMENTOS ESPECIAIS

Modelo exposto
DNR07R1035T - SÉRIE D 7 elementos RAL 1035 texturizado

RAL 1013 texturizado

RAL 1035 texturizado

RAL 7010 texturizado

RAL 7038 texturizado

RAL 7042 texturizado

DETROIT - Óxido liso text.

AMAZON - Óxido verde text.

MALDIVES - Cobre preto

DAMASCUS - Ouro velho

O processo de impressão não permite a reprodução exacta dos tons, brilho e cores dos radiadores, pelo que as imagens mostradas são apenas para orientação e podem diferir ligeiramente do produto recebido.

ecodesenho ERPREADY · THERMAL FLUID TECH · FUZZY LOGIC · alu · 10 ANOS GARANTIA NO CORPO · 3 ANOS GARANTIA NA ELETRÓNICA

ESPECIFICAÇÕES TÉCNICAS

RoHS CE

MODELOS	RAL 1013	DNR03R1013T	DNR05R1013T	DNR07R1013T	DNR09R1013T	DNR11R1013T	DNR13R1013T	DNR15R1013T
	RAL 1035	DNR03R1035T	DNR05R1035T	DNR07R1035T	DNR09R1035T	DNR11R1035T	DNR13R1035T	DNR15R1035T
	RAL 7010	DNR03R7010T	DNR05R7010T	DNR07R7010T	DNR09R7010T	DNR11R7010T	DNR13R7010T	DNR15R7010T
	RAL 7038	DNR03R7038T	DNR05R7038T	DNR07R7038T	DNR09R7038T	DNR11R7038T	DNR13R7038T	DNR15R7038T
	RAL 7042	DNR03R7042T	DNR05R7042T	DNR07R7042T	DNR09R7042T	DNR11R7042T	DNR13R7042T	DNR15R7042T
	DETROIT	DNA0330ROL	DNA0550ROL	DNA0770ROL	DNA0990ROL	DNA1210ROL	DNA1430ROL	DNA1600ROL
	AMAZON	DNA0330ROV	DNA0550ROV	DNA0770ROV	DNA0990ROV	DNA1210ROV	DNA1430ROV	DNA1600ROV
	MALDIVES	DNA0330RCM	DNA0550RCM	DNA0770RCM	DNA0990RCM	DNA1210RCM	DNA1430RCM	DNA1600RCM
	DAMASCUS	DNA0330RCV	DNA0550RCV	DNA0770RCV	DNA0990RCV	DNA1210RCV	DNA1430RCV	DNA1600RCV
Número de elementos		3	5	7	9	11	13	15
Potência nominal (W)		330	550	770	990	1.210	1.430	1.600
Potência Efectiva (W)[1]		125	209	293	376	460	543	608
Tensão (V)		220-240 V ~	220-240 V ~	220-240 V ~	220-240 V ~	220-240 V ~	220-240 V ~	220-240 V ~
Frequência (Hz)		50	50	50	50	50	50	50
Amperagem (A)		1,4	2,4	3,3	4,3	5,3	6,2	7,0
Isolamento		Classe I	Classe I	Classe I	Classe I	Classe I	Classe I	Classe I
Proteção IP		IP24	IP24	IP24	IP24	IP24	IP24	IP24
Larg. x alt. x prof. (mm)		350x585x97	510x585x97	670x585x97	830x585x97	990x585x97	1.150x585x97	1.310x585x97
Profund. instalado (mm)		120	120	120	120	120	120	120
Peso (Kg)		8,8	12,6	16,3	18,9	22,7	26,3	32,1
P. com embalagem (Kg)		10,0	14,0	18,0	21,0	25,0	29,0	35,0
Compr. do cabo (m)		1,7	1,7	1,7	1,7	1,7	1,7	1,7
Tipo de ficha		Schuko	Schuko	Schuko	Schuko	Schuko	Schuko	Schuko
O produto inclui		Suportes de montagem, kit de instalação e modelo + manual do utilizador						
Acessórios compatíveis		Grelhas protectoras - RKY**** / RDB**** , Kit de rodas - RIR*01						
EAN13	RAL 1013	8435556119500	8435556119517	8435556119524	8435556119531	8435556119548	8435556119555	8435556119562
	RAL 1035	8435556119784	8435556119791	8435556119807	8435556119814	8435556119821	8435556119838	8435556119845
	RAL 7010	8435556119715	8435556119722	8435556119739	8435556119746	8435556119753	8435556119760	8435556119777
	RAL 7038	8435556119999	8435556120001	8435556120018	8435556120025	8435556120032	8435556120049	8435556120056
	RAL 7042	8435556119920	8435556119937	8435556119944	8435556119951	8435556119968	8435556119975	8435556119982
	DETROIT	8436580772594	8436580772600	8436580772617	8436580772624	8436580772631	8436580772648	8436580772655
	AMAZON	8436580772662	8436580772679	8436580772686	8436580772693	8436580772709	8436580772716	8436580772723
	MALDIVES	8436580772457	8436580772464	8436580772471	8436580772488	8436580772495	8436580772501	8436580772518
	DAMASCUS	8436580772389	8436580772396	8436580772402	8436580772419	8436580772426	8436580772433	8436580772440

Em testes realizados por laboratorios independentes em comparativa com o mesmos parametros um radiador com Tecnologia FUZZY LOGIC ENERGY CONTROL e outro com Optimizer energy plus(primeira Tecnologia de Controlo energético Rointe), obteve se uma diferença de consumo energético de 63%. Esta POUPANÇA permite que os radiadores com Fuzzy logic energy control utilizem uma média de potência de apenas 38% da potência nominal que definimos como coeficiente equivalente de consumo. Se multiplicamos a potência nominal pelo coeficiente equivalente de consumo obtemos uma potência efectiva.

BELIZE

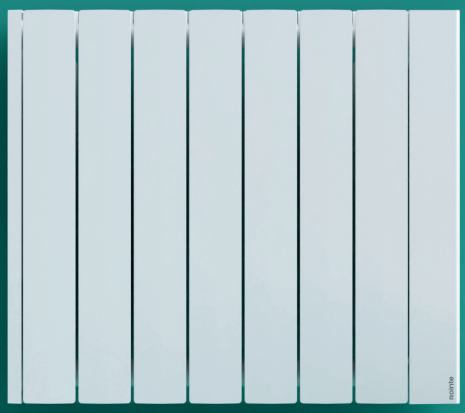

Modelo exposto

BRN0660RAD - Belize 6 elementos branco RAL 9010

RADIADOR DIGITAL DE BAIXO CONSUMO WIFI COM INTELIGÊNCIA ARTIFICIAL

CONTROLO

- **Módulo Wi-Fi Inside:** ligação directa sem gateways[1].
- **Aplicação** gratuita para smartphone.
- **Painel tátil** com ecrã TFT.
- 3 modos: **Conforto, Eco e Anti-Gelo.**
- Compatível com o Amazon Alexa e Google Assistant.

POUPANÇA

- **Sistema AIH**: inteligência artificial com dicas de eficiência e poupança[2].
- Contador de consumo integrado **True Real Power[3].**
- **Estatísticas de consumo e custos** no App com tarifa de electricidade estabelecida.
- Potência efectiva: **38% da potência nominal[4].**
- Função de poupança energética: **Janelas Abertas.**
- **Início antecipado:** no modo programação, o radiador determina o seu arranque para optimizar os tempos de pré-aquecimento.
- **Acções automatizadas** de acordo com a geolocalização.
- Potência balanceada: **110W / elemento.**

TECNOLOGIA

- Tecnologia de poupança de energia **Fuzzy Logic** Energy Control: adaptação do consumo às necessidades de conforto da sala.
- **Thermal Fluid Tech:** fluido térmico de alta transferência.
- Termostato digital de alta sensibilidade **±0,1 ºC.**
- Segurança nas comunicações.

FUNCIONALIDADE

- **Programável 24/7** a partir do produto ou App.
- **Modo Utilizador:** restringe a gama de temperaturas.
- **Modo Hotel**: restringe a gama de temperaturas selecionáveis e bloqueia parte da funcionalidade.
- **2 modos de bloqueio:** a partir do produto ou através da aplicação.
- **Cor e luminosidade do ecrã personalizável** a partir de App.

DESENHO

- Corpo com abertura superior feito de **liga de alumínio 100% reciclada.** Painel de controlo e fecho feitos de PC/ABS com conservantes de cor.
- Cabo/mangueira (1,7 m) instalado na parte traseira do lado direito.
- Fácil instalação: Inclui suportes, kit e molde.
- Compatível com suportes de rodas e grelhas de proteção oferecidas como acessório (página 50).

Digitalize e descarregue a última versão da aplicação Rointe Connect

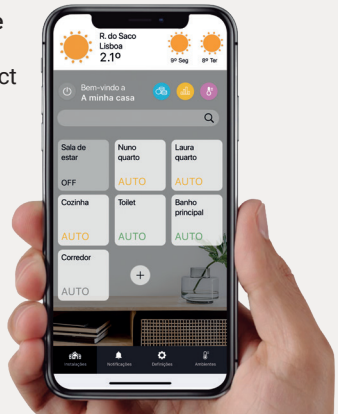

ESPECIFICAÇÕES TÉCNICAS

MODELOS	BRN0440RAD	BRN0660RAD	BRN0880RAD	BRN1100RAD	BRN1320RAD	BRN1540RAD
Número de elementos	4	6	8	10	12	14
Potência nominal (W)	440	660	880	1.100	1.320	1.540
Potência Efectiva (W)[4]	167	250	334	418	501	585
Tensão (V)	220-240 V ~	220-240 V ~	220-240 V ~	220-240 V ~	220-240 V ~	220-240 V ~
Frequência (Hz)	50	50	50	50	50	50
Amperagem (A)	1,9	2,9	3,8	4,8	5,7	6,7
Isolamento	Classe I	Classe I	Classe I	Classe I	Classe I	Classe I
Proteção IP	IP24	IP24	IP24	IP24	IP24	IP24
Larg. x alt. x prof. (mm)	420 x 575 x 95	580 x 575 x 95	740 x 575 x 95	900 x 575 x 95	1.060 x 575 x 95	1.220 x 575 x 95
Profund. instalado (mm)	118	118	118	118	118	118
Peso (Kg)	8,8	11,6	14,3	18,0	21,8	24,5
P. com embalagem (Kg)	10,0	13,0	16,0	20,0	24,0	27,0
Área recomendada (m^2)	Até 5	Até 8	Até 11	Até 13	Até 16	Até 19
Compr. do cabo (m)	1,7	1,7	1,7	1,7	1,7	1,7
Tipo de ficha	Schuko	Schuko	Schuko	Schuko	Schuko	Schuko
O produto inclui	Suportes de montagem, kit de instalação e modelo + manual do utilizador					
Acessórios compatíveis	Grelhas protectoras - RKY**** / RDB**** , Kit de rodas - RIR*01					
Acabamentos	Branco RAL 9010					
EAN13	8435556138914	8435556138921	8435556138938	8435556138945	8435556138952	8435556138969

ESQUEMA

Dimensões em mm.

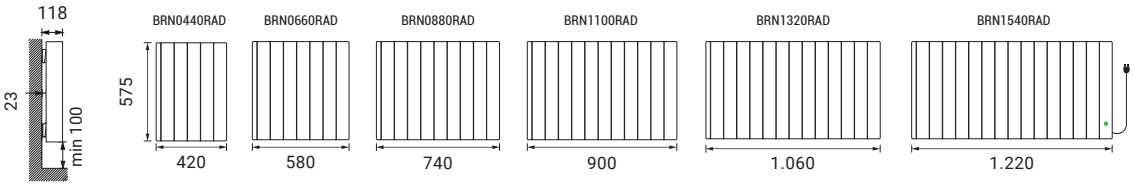

1) Compatível com redes Wi-Fi de 2,4 GHz. 2) Disponível a partir da segunda metade de 2023. 3) Os dados podem variar em ±10% dependendo das circunstâncias da instalação eléctrica.
4) Em testes realizados por laboratórios independentes comparando sob os mesmos parâmetros um radiador com tecnologia Fuzzy Logic Energy Controlo e outro com Optimizer Energy Plus (a primeira tecnologia de Controlo de energia Rointe), foi obtida uma diferença de 6,3% no consumo de energia. Esta poupança permite aos radiadores com Controlo de Energia Fuzzy Logic utilizar uma potência média de apenas 38% da potência nominal, que definimos como o coeficiente de consumo equivalente. Se multiplicarmos a potência nominal pelo coeficiente de consumo equivalente, obtemos a potência efectiva.

BELIZE SHORT

WI Fi DIRECT

TRF TRUEREALPOWER

AIH SYSTEM

Modelo exposto

BRN1100RADC - Belize short 11 elementos branco RAL 9010

RADIADOR DIGITAL DE BAIXO CONSUMO WIFI COM INTELIGÊNCIA ARTIFICIAL

CONTROLO

- **Módulo Wi-Fi Inside:** ligação directa sem gateways[1].
- **Aplicação** gratuita para smartphone.
- **Painel tátil** com ecrã TFT.
- 3 modos: **Conforto, Eco e Anti-Gelo.**
- Compatível com o Amazon Alexa e Google Assistant.

POUPANÇA

- **Sistema AIH**: inteligência artificial com dicas de eficiência e poupança[2].
- Contador de consumo integrado **True Real Power[3].**
- **Estatísticas de consumo e custos** no App com tarifa de electricidade estabelecida.
- Potência efectiva: **38% da potência nominal[4].**
- Função de poupança energética: **Janelas Abertas.**
- **Início antecipado:** no modo programação, o radiador determina o seu arranque para optimizar os tempos de pré-aquecimento.
- **Acções automatizadas** de acordo com a geolocalização.
- Potência balanceada: **110W / elemento.**

TECNOLOGIA

- Tecnologia de poupança de energia **Fuzzy Logic Energy Control:** adaptação do consumo às necessidades de conforto da sala.
- **Thermal Fluid Tech:** fluido térmico de alta transferência.
- Termostato digital de alta sensibilidade **±0,1 ºC.**
- Segurança nas comunicações.

FUNCIONALIDADE

- **Programável 24/7** a partir do produto ou App.
- **Modo Utilizador:** restringe a gama de temperaturas.
- **Modo Hotel**: restringe a gama de temperaturas selecionáveis e bloqueia parte da funcionalidade.
- **2 modos de bloqueio:** a partir do produto ou através da aplicação.
- **Cor e luminosidade do ecrã personalizável** a partir de App.

DESENHO

- Corpo com abertura superior feito de **liga de alumínio 100% reciclada.** Painel de controlo e fecho feitos de PC/ABS com conservantes de cor.
- Cabo/mangueira (1,7 m) instalado na parte traseira do lado direito.
- **Fácil instalação:** Inclui suportes, kit e molde.
- Compatível com suportes de rodas e grelhas de proteção oferecidas como acessório (página 50).

Digitalize e descarregue a última versão da aplicação Rointe Connect

Consíguelo en el App Store

DISPONIBLE EN Google Play

Disponible como Web App

works with the Google Assistant

works with alexa

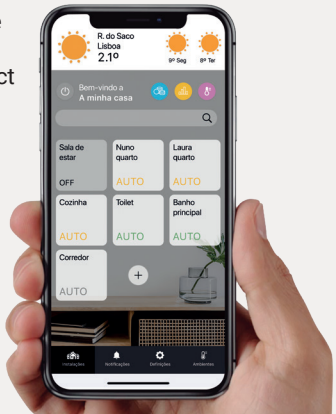

ESPECIFICAÇÕES TÉCNICAS

MODELOS	BRN1100RADC	BRN1300RADC	BRN1500RADC
Número de elementos	11	13	15
Potência nominal (W)	1.100	1.300	1.500
Potência Efectiva (W)[4]	418	494	570
Tensão (V)	220-240 V ~	220-240 V ~	220-240 V ~
Frequência (Hz)	50	50	50
Amperagem (A)	4,8	5,7	6,5
Isolamento	Classe I	Classe I	Classe I
Proteção IP	IP24	IP24	IP24
Larg. x alt. x prof. (mm)	980 x 420 x 95	1.140 x 420 x 95	1.300 x 420 x 95
Profund. instalado (mm)	118	118	118
Peso (Kg)	15,2	18,8	21,6
P. com embalagem (Kg)	17,0	21,0	24,0
Área recomendada (m^2)	Até 9	Até 10	Até 12
Compr. do cabo (m)	1,7	1,7	1,7
Tipo de ficha	Schuko	Schuko	Schuko
O produto inclui	Suportes de montagem, kit de instalação e modelo + manual do utilizador		
Acessórios compatíveis	Grelhas protectoras - RKY**** , Kit de rodas - RIR*01		
Acabamentos	Branco RAL 9010		
EAN13	8435556138976	8435556138983	8435556138990

ESQUEMA

Dimensões em mm.

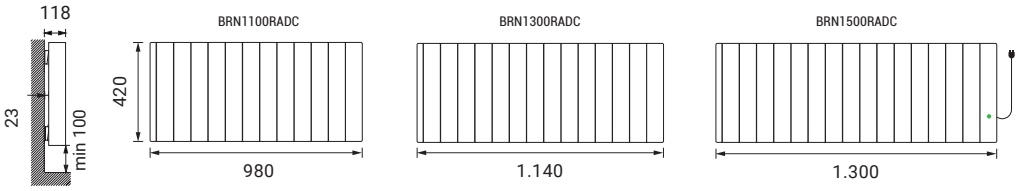

1) Compatível com redes Wi-Fi de 2,4 GHz. 2) Disponível a partir da segunda metade de 2023. 3) Os dados podem variar em ±10% dependendo das circunstâncias da instalação eléctrica. 4) Em testes realizados por laboratórios independentes comparando sob os mesmos parâmetros um radiador com tecnologia Fuzzy Logic Energy Controlo e outro com Optimizer Energy Plus (a primeira tecnologia de Controlo de energia Rointe), foi obtida uma diferença de 6,3% no consumo de energia. Esta poupança permite aos radiadores com Controlo de Energia Fuzzy Logic utilizar uma potência média de apenas 38% da potência nominal, que definimos como o coeficiente de consumo equivalente. Se multiplicarmos a potência nominal pelo coeficiente de consumo equivalente, obtemos a potência efectiva.

OLYMPIA

WI Fi DIRECT

TRP TRUEREALPOWER

AIH SYSTEM

Modelo exposto

ORN1000RAD2 - Olympia 6 elementos branco RAL 9010

RADIADOR DIGITAL DE BAIXO CONSUMO WIFI COM INTELIGÊNCIA ARTIFICIAL

CONTROLO

- **Módulo Wi-Fi Inside:** ligação directa sem gateways[1].
- **Aplicação** gratuita para smartphone.
- **Painel tátil** com ecrã TFT.
- 3 modos: **Conforto, Eco e Anti-Gelo.**
- Compatível com o Amazon Alexa e Google Assistant.

POUPANÇA

- **Sistema AIH**: inteligência artificial com dicas de eficiência e poupança[2].
- Contador de consumo integrado **True Real Power[3].**
- **Estatísticas de consumo e custos** no App com tarifa de electricidade estabelecida.
- Potência efectiva: **38% da potência nominal[4].**
- Função de poupança energética: **Janelas Abertas.**
- **Início antecipado:** no modo programação, o radiador determina o seu arranque para optimizar os tempos de pré-aquecimento.
- **Acções automatizadas** de acordo com a geolocalização.
- Potência balanceada: **110W / elemento.**

TECNOLOGIA

- Tecnologia de poupança de energia **Fuzzy Logic Energy Control:** adaptação do consumo às necessidades de conforto da sala.
- **Natur Stone Tech:** núcleo de pedra natural.
- Termostato digital de alta sensibilidade **±0,1 °C.**
- Segurança nas comunicações.

FUNCIONALIDADE

- **Programável 24/7** a partir do produto ou App.
- **Modo Utilizador:** restringe a gama de temperaturas.
- **Modo Hotel**: restringe a gama de temperaturas selecionáveis e bloqueia parte da funcionalidade.
- 2 modos de bloqueio: a partir do produto ou através da aplicação.
- **Cor e luminosidade do ecrã personalizável** a partir de App.

DESENHO

- Corpo com abertura superior feito de **liga de alumínio 100% reciclada.** Painel de controlo e fecho feitos de PC/ABS com conservantes de cor.
- Cabo/mangueira (1,7 m) instalado na parte traseira do lado direito.
- Fácil instalação: Inclui suportes, kit e molde.
- Compatível com suportes de rodas e grelhas de proteção oferecidas como acessório (página 50).

Digitalize e descarregue a última versão da aplicação Rointe Connect

Consíguelo en el App Store

DISPONIBLE EN Google Play

Disponible como Web App

works with the Google Assistant

works with alexa

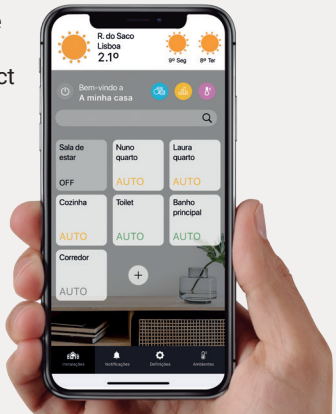

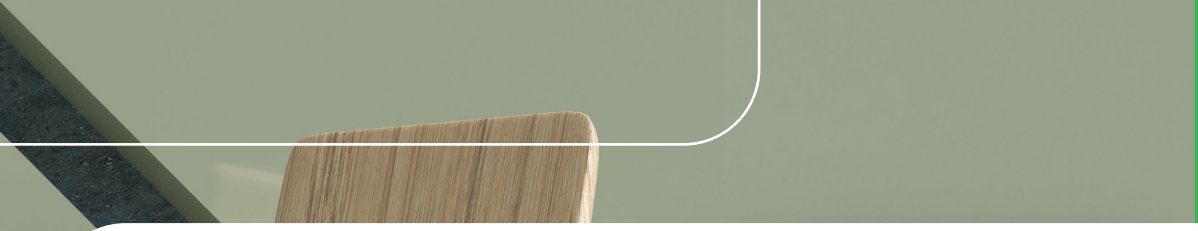

ESPECIFICAÇÕES TÉCNICAS

MODELOS	ORN0500RAD2	ORN0750RAD2	ORN1000RAD2	ORN1250RAD2	ORN1500RAD2	ORN1750RAD2
Número de elementos	3	5	6	8	9	11
Potência nominal (W)	500	750	1.000	1.250	1.500	1.750
Potência Efectiva (W)[4]	190	285	380	475	570	665
Tensão (V)	220-240 V ~	220-240 V ~	220-240 V ~	220-240 V ~	220-240 V ~	220-240 V ~
Frequência (Hz)	50	50	50	50	50	50
Amperagem (A)	2,2	3,3	4,3	5,4	6,5	7,6
Isolamento	Classe I	Classe I	Classe I	Classe I	Classe I	Classe I
Proteção IP	IP24	IP24	IP24	IP24	IP24	IP24
Larg. x alt. x prof. (mm)	340 x 575 x 95	500 x 575 x 95	580 x 575 x 95	740 x 575 x 95	820 x 575 x 95	980 x 575 x 95
Profund. instalado (mm)	118	118	118	118	118	118
Peso (Kg)	10,9	16,7	20,6	26,3	30,1	36,9
P. com embalagem (Kg)	12,0	18,0	22,0	28,0	32,0	39,0
Área recomendada (m^2)	Até 6	Até 8	Até 11	Até 14	Até 17	Até 19
Compr. do cabo (m)	1,7	1,7	1,7	1,7	1,7	1,7
Tipo de ficha	Schuko	Schuko	Schuko	Schuko	Schuko	Schuko
O produto inclui	Suportes de montagem, kit de instalação e modelo + manual do utilizador					
Acessórios compatíveis	Grelhas protectoras - RKY**** , Kit de rodas - RIR*01					
Acabamentos	Branco RAL 9010					
EAN13	8435556126539	8435556126546	8435556126553	8435556126560	8435556126577	8435556126584

ESQUEMA

Dimensões em mm.

1) Compatível com redes Wi-Fi de 2,4 GHz. 2) Disponível a partir da segunda metade de 2023. 3) Os dados podem variar em ±10% dependendo das circunstâncias da instalação eléctrica. 4) Em testes realizados por laboratórios independentes comparando sob os mesmos parâmetros um radiador com tecnologia Fuzzy Logic Energy Controlo e outro com Optimizer Energy Plus (a primeira tecnologia de Controlo de energia Rointe), foi obtida uma diferença de 6,3% no consumo de energia. Esta poupança permite aos radiadores com Controlo de Energia Fuzzy Logic utilizar uma potência média de apenas 38% da potência nominal, que definimos como o coeficiente de consumo equivalente. Se multiplicarmos a potência nominal pelo coeficiente de consumo equivalente, obtemos a potência efectiva.

KYROS

Modelo exposto
KRN0770RAD3 - Kyros 7 elementos branco RAL 9016

RADIADOR ELÉTRICO DIGITAL DE BAIXO CONSUMO

CONTROLO

- Painel mecânico de 5 botões com ecrã TFT.
- **Compatível** com os controlos remotos **AIR Control e BASIC Control** (vendidos separadamente).
- 3 modos: **Conforto, Eco e Anti-Gelo.**

POUPANÇA

- Potência efectiva: **38% da potência nominal**[1].
- Função de poupança energética: **Janelas Abertas.**
- **Início antecipado:** no modo programação, o radiador determina o seu arranque para optimizar os tempos de pré-aquecimento.
- Potência balanceada: **110W / elemento.**

TECNOLOGIA

- Tecnologia de poupança de energia **Fuzzy Logic Energy Control:** adaptação do consumo às necessidades de conforto da sala.
- **Thermal Fluid Tech:** fluido térmico de alta transferência.
- Termostato digital de alta sensibilidade **±0,1 ºC**.

FUNCIONALIDADE

- **Programável 24/7** a partir do produto ou comando a distancia.
- **4 programas semanais** pré-definidos.
- **Modo Utilizador:** restringe a gama de temperaturas.
- **2 modos de bloqueio:** a partir do produto ou com comando a distancia.

DESENHO

- Corpo com abertura superior frontal feito de **liga de alumínio 100% reciclada.** Painel de controlo e fecho feitos de PC/ABS com conservantes de cor.
- Cabo/mangueira (1,7 m) instalado na parte traseira do lado direito.
- **Instalação rápida e fácil:** Inclui suportes de parede, kit de instalação e molde para fixação rápida.
- Compatível com suporte de rodas e grelhas de proteção oferecidas como acessório (página 50).

Compatível com comandos a distância AIR Control e BASIC Control disponiveis na página 152.

ESPECIFICAÇÕES TÉCNICAS

MODELOS	KRN0330RAD3	KRN0550RAD3	KRN0770RAD3	KRN0990RAD3	KRN1210RAD3	KRN1430RAD3	KRN1600RAD3
Número de elementos	3	5	7	9	11	13	15
Potência nominal (W)	330	550	770	990	1.210	1.430	1.600
Potência Efectiva (W)[1]	125	209	293	376	460	543	608
Tensão (V)	220-240 V ~	220-240 V ~	220-240 V ~	220-240 V ~	220-240 V ~	220-240 V ~	220-240 V ~
Frequência (Hz)	50	50	50	50	50	50	50
Amperagem (A)	1,4	2,4	3,3	4,3	5,3	6,2	7,0
Isolamento	Classe I	Classe I	Classe I	Classe I	Classe I	Classe I	Classe I
Proteção IP	IP24	IP24	IP24	IP24	IP24	IP24	IP24
Larg. x alt. x prof. (mm)	350x580x95	510x580x95	670x580x95	830x580x95	990x580x95	1.150x580x95	1.310x580x95
Profund. instalado (mm)	120	120	120	120	120	120	120
Peso (Kg)	6,9	10,7	14,4	18,1	22,0	25,6	30,4
P. com embalagem (Kg)	8,0	12,0	16,0	20,0	24,0	28,0	33,0
Área recomendada (m^2)	Até 4	Até 7	Até 9	Até 12	Até 15	Até 17	Até 20
Compr. do cabo (m)	1,7	1,7	1,7	1,7	1,7	1,7	1,7
Tipo de ficha	Schuko	Schuko	Schuko	Schuko	Schuko	Schuko	Schuko
O produto inclui	Suportes de montagem, kit de instalação e modelo + manual do utilizador						
Acessórios compatíveis	Grelhas protectoras - RKY**** , Kit de rodas - RIR*01						
Acabamentos	Branco RAL 9016						
EAN13	8436045917454	8436045917461	8436045917478	8436045917485	8436045917492	8436045917508	8436045917515

ESQUEMA

Dimensões em mm.

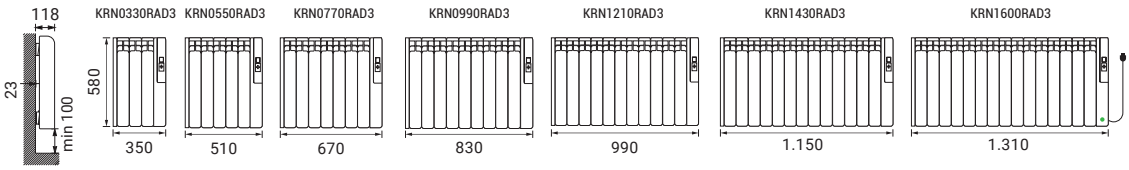

1) Em testes realizados por laboratórios independentes comparando sob os mesmos parâmetros um radiador com Fuzzy Logic Energy Control e outro com Optimizer Energy Plus (a primeira tecnologia de controlo de energia Rointe), foi obtida uma diferença no consumo de energia de 6,3%. Esta poupança permite aos radiadores com Fuzzy Logic Energy Control utilizar uma potência média de apenas 38% da potência nominal que definimos como o coeficiente de consumo equivalente. Se multiplicarmos a potência nominal pelo coeficiente de consumo equivalente, obtemos a potência efectiva.

KYROS SHORT

Modelo exposto
KRN1100RADC3 - Kyros short 11 elem. Branco RAL 9016

RADIADOR ELÉTRICO DIGITAL DE BAIXO CONSUMO

CONTROLO

- Painel mecânico de 5 botões com ecrã TFT.
- **Compatível** com os controlos remotos **AIR Control e BASIC Control** (vendidos separadamente).
- 3 modos: **Conforto, Eco e Anti-Gelo.**

POUPANÇA

- Potência efectiva: **38% da potência nominal**[1].
- Função de poupança energética: **Janelas Abertas.**
- **Início antecipado:** no modo programação, o radiador determina o seu arranque para optimizar os tempos de pré-aquecimento.
- Potência balanceada: **110W / elemento.**

TECNOLOGIA

- Tecnologia de poupança de energia **Fuzzy Logic Energy Control:** adaptação do consumo às necessidades de conforto da sala.
- **Thermal Fluid Tech:** fluido térmico de alta transferência.
- Termostato digital de alta sensibilidade **±0,1 ºC**.

FUNCIONALIDADE

- **Programável 24/7** a partir do produto ou comando a distância.
- **4 programas semanais** pré-definidos.
- **Modo Utilizador:** restringe a gama de temperaturas.
- **2 modos de bloqueio:** a partir do produto ou com comando a distancia.

DESENHO

- Corpo com abertura superior frontal em **liga de alumínio 100% reciclada.** Painel de controlo e fecho feitos de PC/ABS com conservantes de cor.
- Cabo/mangueira (1,7 m) instalado na parte traseira do lado direito.
- **Instalação rápida e fácil:** Inclui suportes de parede, kit de instalação e molde para fixação rápida.
- Compatível com suporte de rodas e grelhas de proteção oferecidas como acessório (página 50).

Compatível com comandos a distância AIR Control e BASIC Control disponiveis na página 152.

ESPECIFICAÇÕES TÉCNICAS

MODELOS	KRN1100RADC3	KRN1300RADC3	KRN1500RADC3
Número de elementos	11	13	15
Potência nominal (W)	1.100	1.300	1.500
Potência Efectiva (W)[1]	418	494	570
Tensão (V)	220-240 V ~	220-240 V ~	220-240 V ~
Frequência (Hz)	50	50	50
Amperagem (A)	4,8	5,7	6,5
Isolamento	Classe I	Classe I	Classe I
Proteção IP	IP24	IP24	IP24
Larg. x alt. x prof. (mm)	990 x 420 x 95	1.150 x 420 x 95	1.310 x 420 x 95
Profund. instalado (mm)	118	118	118
Peso (Kg)	15,2	18,8	21,6
P. com embalagem (Kg)	17,0	21,0	24,0
Área recomendada (m^2)	Até 9	Até 10	Até 12
Compr. do cabo (m)	1,7	1,7	1,7
Tipo de ficha	Schuko	Schuko	Schuko
O produto inclui	Suportes de montagem, kit de instalação e modelo + manual do utilizador		
Acessórios compatíveis	Grelhas protectoras - RKY**** , Kit de rodas - RIR*01		
Acabamentos	Branco RAL 9016		
EAN13	8436045910684	8436045910691	8436045910707

ESQUEMA

Dimensões em mm.

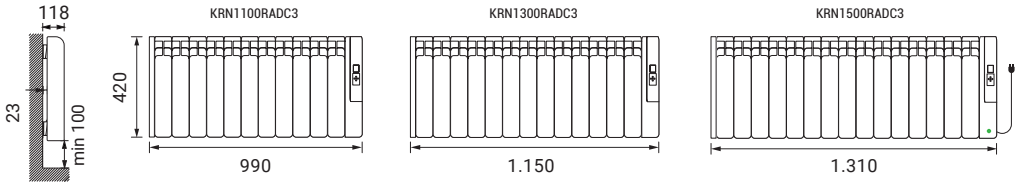

1) Em testes realizados por laboratórios independentes comparando sob os mesmos parâmetros um radiador com Fuzzy Logic Energy Control e outro com Optimizer Energy Plus (a primeira tecnologia de controlo de energia Rointe), foi obtida uma diferença no consumo de energia de 6,3%. Esta poupança permite aos radiadores com Fuzzy Logic Energy Control utilizar uma potência média de apenas 38% da potência nominal que definimos como o coeficiente de consumo equivalente. Se multiplicarmos a potência nominal pelo coeficiente de consumo equivalente, obtemos a potência efectiva.

SYGMA

Modelo exposto

SRN0770RA2 - Sygma 7 elementos branco RAL 9016

RADIADOR ELÉTRICO DIGITAL DE BAIXO CONSUMO

CONTROLO

- Painel mecânico de 5 botões com ecrã TFT.
- **Compatível** com os controlos remotos **AIR Control e BASIC Control** (vendidos separadamente).
- 3 modos: **Conforto, Eco e Anti-Gelo.**

POUPANÇA

- Potência efectiva: **38% da potência nominal**[1].
- **Função de poupança energética:** Janelas Abertas.
- **Início antecipado:** no modo programação, o radiador determina o seu arranque para optimizar os tempos de pré-aquecimento.
- Potência balanceada: **110W / elemento.**

TECNOLOGIA

- Tecnologia de poupança de energia **Fuzzy Logic Energy Control:** adaptação do consumo às necessidades de conforto da sala.
- **Thermal Fluid Tech:** fluido térmico de alta transferência.
- Termostato digital de alta sensibilidade **±0,1 ºC**.

FUNCIONALIDADE

- **Programável 24/7** a partir do produto ou comando a distancia.
- **2 modos de bloqueio:** a partir do produto ou com comando a distancia.

DESENHO

- Corpo com abertura superior em **liga de alumínio 100% reciclada.** Painel de controlo e fecho feitos de PC/ABS com conservantes de cor.
- Cabo/mangueira (1,7 m) instalado na parte traseira do lado direito.
- **Instalação rápida e fácil:** Inclui suportes de parede, kit de instalação e molde para fixação rápida.
- Compatível com suporte de rodas e grelhas de proteção oferecidas como acessório (página 50).

OBSERVAÇÕES

Compr. do cabo (m)	Tipo de ficha
1,70	Schuko

O produto inclui	Acessórios compatíveis
Suportes de montagem, kit de instalação e modelo + manual do utilizador	Grelha de Proteção - RKY**** Kit de rodas - RIR*01

Compatível com comandos a distância AIR Control e BASIC Control disponiveis na página 152.

ecodesenho ERPREADY · THERMAL FLUID TECH · FUZZY LOGIC · alu · 10 ANOS GARANTIA NO CORPO · 3 ANOS GARANTIA NA ELETRÓNICA

ESPECIFICAÇÕES TÉCNICAS

RoHS CE

MODELOS	SRN0330RAD2	SRN0440RAD2	SRN0550RAD2	SRN0660RAD2	SRN0770RAD2	SRN0880RAD2
Número de elementos	3	4	5	6	7	8
Potência nominal (W)	330	440	550	660	770	880
Potência Efectiva (W)[1]	125	167	209	250	292	334
Tensão (V)	220-240 V ~	220-240 V ~	220-240 V ~	220-240 V ~	220-240 V ~	220-240 V ~
Frequência (Hz)	50	50	50	50	50	50
Amperagem (A)	1,4	1,9	2,4	2,9	3,3	3,8
Isolamento	Classe I	Classe I	Classe I	Classe I	Classe I	Classe I
Proteção IP	IP24	IP24	IP24	IP24	IP24	IP24
Larg. x alt. x prof. (mm)	350 x 575 x 95	430 x 575 x 95	510 x 575 x 95	590 x 575 x 95	670 x 575 x 95	750 x 575 x 95
Profund. instalado (mm)	118	118	118	118	118	118
Peso (Kg)	6,9	8,8	10,7	11,6	13,4	14,3
P. com embalagem (Kg)	8,0	10,0	12,0	13,0	15,0	16,0
Área recomendada (m^2)	Até 4	Até 5	Até 7	Até 8	Até 9	Até 11
Acabamentos	Branco RAL 9016					
EAN13	8437007080377	8436045911513	8437007080384	8436045911520	8437007080391	8436045911537

MODELOS	SRN0990RAD2	SRN1100RAD2	SRN1210RAD2	SRN1320RAD2	SRN1430RAD2	SRN1540RAD2	SRN1600RAD2
Número de elementos	9	10	11	12	13	14	15
Potência nominal (W)	990	1.100	1.210	1.320	1.430	1.540	1.600
Potência Efectiva (W)[1]	376	418	460	501	543	585	608
Tensão (V)	220-240 V ~	220-240 V ~	220-240 V ~	220-240 V ~	220-240 V ~	220-240 V ~	220-240 V ~
Frequência (Hz)	50	50	50	50	50	50	50
Amperagem (A)	4,3	4,8	5,3	5,7	6,2	6,7	7,0
Isolamento	Classe I	Classe I	Classe I	Classe I	Classe I	Classe I	Classe I
Proteção IP	IP24	IP24	IP24	IP24	IP24	IP24	IP24
Larg. x alt. x prof. (mm)	830x575x95	910x575x95	990x575x95	1.070x575x95	1.150x575x95	1.230x575x95	1.310x575x95
Profund. instalado (mm)	118	118	118	118	118	118	118
Peso (Kg)	18,1	20,1	21,9	23,8	25,6	27,5	30,4
P. com embalagem (Kg)	20,0	22,0	24,0	26,0	28,0	30,0	33,0
Área recomendada (m^2)	Até 12	Até 13	Até 15	Até 16	Até 17	Até 19	Até 20
Acabamentos	Branco RAL 9016						
EAN13	8437007080407	8436045911544	8437007080414	8436045911551	8437007080421	8436045917249	8437007080438

ESQUEMA

Dimensões em mm.

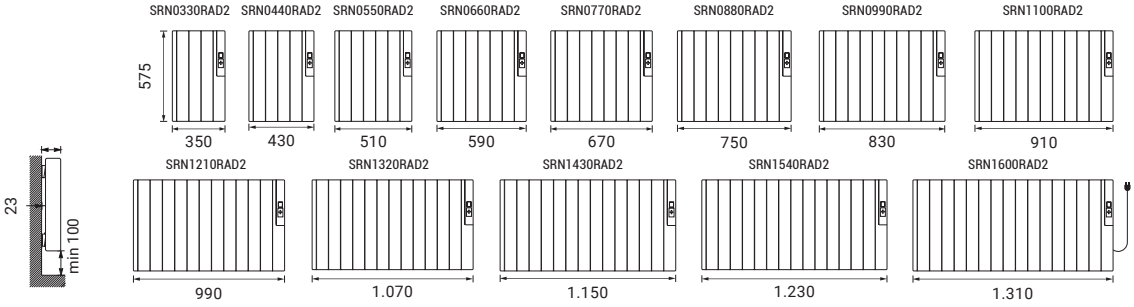

1) Em testes realizados por laboratórios independentes comparando sob os mesmos parâmetros um radiador com Fuzzy Logic Energy Control e outro com Optimizer Energy Plus (a primeira tecnologia de controlo de energia Rointe), foi obtida uma diferença no consumo de energia de 6,3%. Esta poupança permite aos radiadores com Fuzzy Logic Energy Control utilizar uma potência média de apenas 38% da potência nominal que definimos como o coeficiente de consumo equivalente. Se multiplicarmos a potência nominal pelo coeficiente de consumo equivalente, obtemos a potência efectiva.

SYGMA SHORT

Modelo exposto

SRN1100RADC2 - Sygma short 11 elem. branco RAL 9016

RADIADOR ELÉTRICO DIGITAL DE BAIXO CONSUMO

CONTROLO

- Painel mecânico de 5 botões com ecrã TFT.
- **Compatível** com os controlos remotos **AIR Control e BASIC Control** (vendidos separadamente).
- 3 modos: **Conforto, Eco e Anti-Gelo.**

POUPANÇA

- Potência efectiva: **38% da potência nominal**[1].
- **Função de poupança energética:** Janelas Abertas.
- **Início antecipado:** no modo programação, o radiador determina o seu arranque para optimizar os tempos de pré-aquecimento.
- Potência balanceada: **110W / elemento.**

TECNOLOGIA

- Tecnologia de poupança de energia **Fuzzy Logic Energy Control:** adaptação do consumo às necessidades de conforto da sala.
- **Thermal Fluid Tech:** fluido térmico de alta transferência.
- Termostato digital de alta sensibilidade **±0,1 ºC**.

FUNCIONALIDADE

- **Programável 24/7** a partir do produto ou comando a distancia.
- **2 modos de bloqueio:** a partir do produto ou com comando a distancia.

DESENHO

- Corpo com abertura superior em **liga de alumínio 100% reciclada.** Painel de controlo e fecho feitos de PC/ABS com conservantes de cor.
- Cabo/mangueira (1,7 m) instalado na parte traseira do lado direito.
- **Instalação rápida e fácil:** Inclui suportes de parede, kit de instalação e molde para fixação rápida.
- Compatível com suporte de rodas e grelhas de proteção oferecidas como acessório (página 50).

Compatível com comandos a distância AIR Control e BASIC Control disponiveis na página 152.

ESPECIFICAÇÕES TÉCNICAS

MODELOS	SRN1100RADC2	SRN1300RADC2	SRN1500RADC2
Número de elementos	11	13	15
Potência nominal (W)	1.100	1.300	1.500
Potência Efectiva (W)[1]	418	494	570
Tensão (V)	220-240 V ~	220-240 V ~	220-240 V ~
Frequência (Hz)	50	50	50
Amperagem (A)	4,8	5,7	6,5
Isolamento	Classe I	Classe I	Classe I
Proteção IP	IP24	IP24	IP24
Larg. x alt. x prof. (mm)	990 x 420 x 95	1.150 x 420 x 95	1.310 x 420 x 95
Profund. instalado (mm)	118	118	118
Peso (Kg)	15,2	18,8	21,6
P. com embalagem (Kg)	17,0	21,0	24,0
Área recomendada (m^2)	Até 9	Até 10	Até 12
Compr. do cabo (m)	1,7	1,7	1,7
Tipo de ficha	Schuko	Schuko	Schuko
O produto inclui	Suportes de montagem, kit de instalação e modelo + manual do utilizador		
Acessórios compatíveis	Grelhas protectoras - RKY**** , Kit de rodas - RIR*01		
Acabamentos	Branco RAL 9016		
EAN13	8436045911568	8436045911575	8436045911582

ESQUEMA

Dimensões em mm.

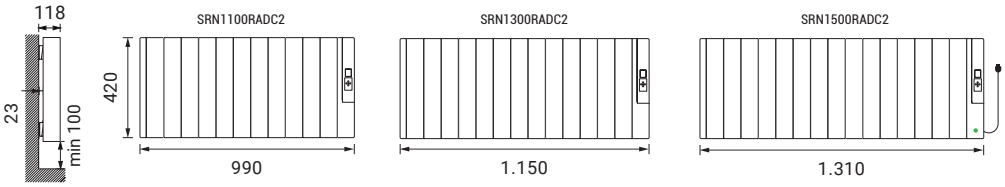

1) Em testes realizados por laboratórios independentes comparando sob os mesmos parâmetros um radiador com Fuzzy Logic Energy Control e outro com Optimizer Energy Plus (a primeira tecnologia de controlo de energia Rointe), foi obtida uma diferença no consumo de energia de 6,3%. Esta poupança permite aos radiadores com Fuzzy Logic Energy Control utilizar uma potência média de apenas 38% da potência nominal que definimos como o coeficiente de consumo equivalente. Se multiplicarmos a potência nominal pelo coeficiente de consumo equivalente, obtemos a potência efectiva.

ARIA

Modelo exposto

ARN1000RAD2 - Aria 6 elementos branco RAL 9010

RADIADOR ELÉTRICO DIGITAL DE BAIXO CONSUMO

CONTROLO

- **Painel tátil** com ecrã TFT.
- 3 modos: **Conforto, Eco e Anti-Gelo.**

POUPANÇA

- Potência efectiva: **38% da potência nominal**[1].
- **Função de poupança energética:** Janelas Abertas.
- **Início antecipado:** no modo programação, o radiador determina o seu arranque para optimizar os tempos de pré-aquecimento.

TECNOLOGIA

- Tecnologia de poupança de energia **Fuzzy Logic Energy Control:** adaptação do consumo às necessidades de conforto da sala.
- **Natur Stone Tech:** núcleo de pedra natural.
- Termostato digital de alta sensibilidade **±0,1 °C**.

FUNCIONALIDADE

- **Programável 24/7** a partir do produto.
- **4 programas semanais** pré-definidos.
- Bloqueio no local a partir do painel de controlo.

DESENHO

- Corpo com abertura superior em **liga de alumínio 100% reciclada.** Painel de controlo e fecho feitos de PC/ABS com conservantes de cor.
- Cabo/mangueira (1,7 m) instalado na parte traseira do lado direito.
- **Instalação rápida e fácil:** Inclui suportes de parede, kit de instalação e molde para fixação rápida.
- Compatível com suporte de rodas e grelhas de proteção oferecidas como acessório (página 50).

ecodesenho ERPREADY · NATUR STONE TECH · FUZZY LOGIC · alu · 10 ANOS GARANTIA NO CORPO · 3 ANOS GARANTIA NA ELETRÓNICA

ESPECIFICAÇÕES TÉCNICAS

RoHS CE

MODELOS	ARN0500RAD2	ARN0750RAD2	ARN1000RAD2	ARN1250RAD2	ARN1500RAD2	ARN1750RAD2
Número de elementos	3	5	6	8	9	11
Potência nominal (W)	500	750	1.000	1.250	1.500	1.750
Potência Efectiva (W)[1]	190	285	380	475	570	665
Tensão (V)	220-240 V ~	220-240 V ~	220-240 V ~	220-240 V ~	220-240 V ~	220-240 V ~
Frequência (Hz)	50	50	50	50	50	50
Amperagem (A)	2,2	3,3	4,3	5,4	6,5	7,6
Isolamento	Classe I	Classe I	Classe I	Classe I	Classe I	Classe I
Proteção IP	IP24	IP24	IP24	IP24	IP24	IP24
Larg. x alt. x prof. (mm)	340 x 575 x 95	500 x 575 x 95	580 x 575 x 95	740 x 575 x 95	820 x 575 x 95	980 x 575 x 95
Profund. instalado (mm)	118	118	118	118	118	118
Peso (Kg)	10,9	16,7	20,6	26,3	30,1	36,9
P. com embalagem (Kg)	12,0	18,0	22,0	28,0	32,0	39,0
Área recomendada (m^2)	Até 6	Até 8	Até 11	Até 14	Até 17	Até 19
Compr. do cabo (m)	1,7	1,7	1,7	1,7	1,7	1,7
Tipo de ficha	Schuko	Schuko	Schuko	Schuko	Schuko	Schuko
O produto inclui	Suportes de montagem, kit de instalação e modelo + manual do utilizador					
Acessórios compatíveis	Grelhas protectoras - RKY**** , Kit de rodas - RIR*01					
Acabamentos	Branco RAL 9010					
EAN13	8435556126591	8435556126607	8435556126614	8435556126621	8435556126638	8435556126645

ESQUEMA

Dimensões em mm.

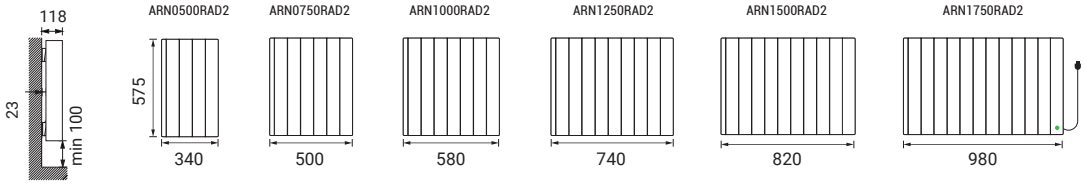

1) Em testes realizados por laboratórios independentes comparando sob os mesmos parâmetros um radiador com Fuzzy Logic Energy Control e outro com Optimizer Energy Plus (a primeira tecnologia de controlo de energia Rointe), foi obtida uma diferença no consumo de energia de 6,3%. Esta poupança permite aos radiadores com Fuzzy Logic Energy Control utilizar uma potência média de apenas 38% da potência nominal que definimos como o coeficiente de consumo equivalente. Se multiplicarmos a potência nominal pelo coeficiente de consumo equivalente, obtemos a potência efectiva.

PALAOS

PATENTEADO

Modelo exposto
PIB2000RAD - Palaos 4 elementos grafite texturizado

RADIADOR ELÉTRICO DIGITAL DE BAIXO CONSUMO

CONTROLO

- **Painel de controlo localizado na parte de trás do produto** com 4 botões e ecrã LCD.
- 3 modos: **Conforto, Nocturno e Anti-Gelo.**

POUPANÇA

- Função de poupança energética: **Janelas Abertas**.

TECNOLOGIA

- **Tecnologia patenteada Fluid Stone Tech:** núcleo interior de pedra líquida de alta inércia térmica para uma distribuição uniforme de calor.
- Termostato digital de alta sensibilidade **±0,1 ºC**.

FUNCIONALIDADE

- **Programável 24/7** a partir do produto.

DESENHO

- Produto slim.
- Corpo com abertura superior feito de **liga de alumínio 100% reciclada.**
- Painel de Controlo feito de PC/ABS com conservantes cor.
- Cabo / mangueira (1,7 m). Ficha para ligação eléctrica não incluída.
- **Instalação rápida e fácil:** Inclui suportes de parede e kit de instalação para fixação rápida.

ESPECIFICAÇÕES TÉCNICAS

MODELOS	BRANCO	PIW1000RAD	PIW1500RAD	PIW2000RAD
	GRAFITE	PIB1000RAD	PIB1500RAD	PIB2000RAD
Número de elementos		2	3	4
Potência nominal (W)		1.000	1.500	2.000
Tensão (V)		220-240 V ~	220-240 V ~	220-240 V ~
Frequência (Hz)		50	50	50
Amperagem (A)		4,3	6,5	8,7
Isolamento		Classe I	Classe I	Classe I
Proteção IP		IP24	IP24	IP24
Larg. x alt. x prof. (mm)		236 x 1.800 x 40	356 x 1.800 x 40	476 x 1.800 x 40
Profund. instalado (mm)		90	90	90
Peso (Kg)		11,0	15,5	20,5
P. com embalagem (Kg)		14,5	20,0	26,5
Área recomendada (m^2)		Até 10	Até 15	Até 20
Compr. do cabo (m)		1,7	1,7	1,7
Tipo de ficha		No incluida	No incluida	No incluida
O produto inclui		Suportes, kit de instalação + manual de usuario		
Acabamentos		Branco RAL 9016 texturizado / Grafite texturizado		
EAN13	BRANCO	8435556135494	8435556135500	8435556135517
	GRAFITE	8435556135586	8435556135593	8435556135609

ESQUEMA

Dimensões em mm.

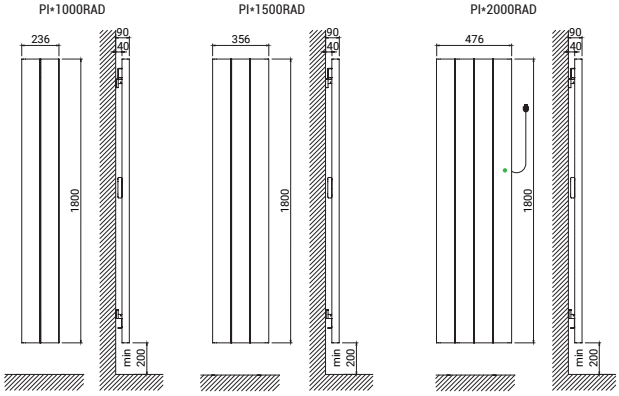

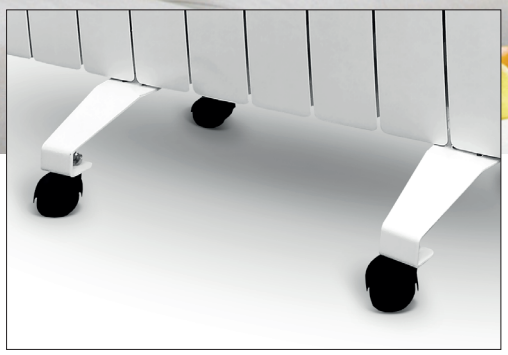

KIT DE RODAS

Conjunto completo de rodas para transformar o produto num radiador portátil.

Inclui 2 placas metálicas, 4 rodas, sistema de fixação e montagem ESQUEMA.

Produto não compatível com os radiadores PALAOS.

IMPORTANTE
Os radiadores rointe são concebidos para serem pendurados na parede e o seu correcto dimensionamento é essencial para alcançar a máxima eficiência. Rointe não é responsável por uma possível redução na eficiência do produto devido à instalação de rodas para permitir a sua mobilidade.

MODELOS	BRANCO	RIRW01
	GRAFITE	RIRB01
Unidades por pacote		2
Compatível com		Série D, Belize, Olympia, Kyros, Sygma e Aria
Acabamentos		Branco RAL 9010 / Grafite texturizado
EAN13	BRANCO	8435556139126
	GRAFITE	8435556139133

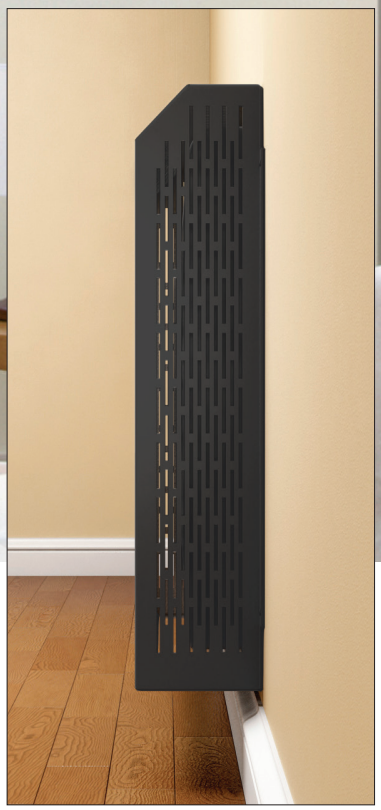

GRELHAS PROTETORAS

Grelha protetora concebida para evitar que pessoas sensíveis a temperaturas elevadas, como crianças ou idosos, acedam à superfície quente do radiador. Disponível para modelos standard e short.

Não compatível com os radiadores verticais PALAOS.

RADIADORES COM ALTURA 575/580/585 MM

MODELOS	BRANCO	RKY0550	RKY0770	RKY0990	RKY1210	RKY1430	RKY1600
	GRAFITE	RDB0550	RDB0770	RDB0990	RDB1210	RDB1430	RDB1600
Larg. x alt. x prof. (mm)		600x660x150	760x660x150	920x660x150	1.090x660x150	1.260x660x150	1.410x660x150
Compatível com		Série D, Belize, Olympia, Kyros, Sygma e Aria					
Nº de elem. compatível		3 / 4 / 5	6 / 7	8 / 9	10 / 11	12 / 13	14 / 15
Acabamentos		Branco RAL 9010 / Grafite texturizado					
EAN13	BRANCO	8436045914392	8436045914408	8436045914415	8436045914422	8436045914439	8436045914446
	GRAFITE	8436045916068	8436045916075	8436045916082	8436045916099	8436045916105	8436045916112

RADIADORES COM ALTURA 420 MM

MODELOS	RKY1100	RKY1300	RKY1500
Larg. x alt. x prof. (mm)	1.090 x 500 x 150	1.260 x 500 x 150	1.410 x 500 x 150
Compatível com	Modelos Short das gamas Beliza, Kyros e Sygma		
Nº de elem. compatível	11	13	15
Acabamentos	Branco RAL 9010		
EAN13	8436045914453	8436045914460	8436045914477

SECA-TOALHAS **ELÉTRICO**

Proporcione a sua casa de banho um calor agradável e confortável, enquanto desfruta de toalhas quentes e secas.

Com os seca-toalhas Rointe, pode transformar a sua casa de banho num espaço de puro bem-estar, onde pode relaxar após um dia de trabalho intenso.

Comparação de seca-toalhas elétricos Rointe	**54**
Seca-toalhas Serie D	**56**
Seca-toalhas Kyros	**60**
Seca-toalhas Sygma	**62**
Seca-toalhas com aquecedor Milano	**64**
Seca-toalhas Zocca Oval	**66**
Seca-toalhas Zocca Cabo	**68**
Seca-toalhas Lyon Oval Wi-Fi	**70**
Seca-toalhas Lyon Oval	**72**
Seca-toalhas Elba Oval Wi-Fi	**74**
Seca-toalhas Elba Oval	**76**
Seca-toalhas Elba LCD	**78**
Seca-toalhas Elba SWT	**80**
Seca-toalhas Elba CLV	**82**
Seca-toalhas Elba Cabo	**84**
Seca-toalhas Venezia Oval Wi-Fi	**86**
Seca-toalhas Venezia Oval	**88**
Seca-toalhas Torino Oval Wi-Fi	**90**
Seca-toalhas Torino Oval	**92**
Seca-toalhas Circe Oval Wi-Fi	**94**
Seca-toalhas Circe Oval	**96**
Seca-toalhas Circe Cabo	**98**

SECA-TOALHAS TABELA COMPARATIVA

ESCOLHA O SECA-TOALHAS ADAPTADO ÀS SUAS NECESSIDADES

		GAMA ROINTE	
		SERIE D	KYROS
Tecnologia de aquecimento		Optimum Flux Tech	Optimum Flux Tech
Módulo Wi-Fi Direct integrado		WI FI DIRECT	-
Controlo através de App		✓	-
Artificial Intelligence Heating System		✓	-
Controlo de consumo e custos		✓	-
Material do corpo		Aço ST12	Aço ST12
Ecrã		TFT com cor personalizável	TFT
Painel de controlo tátil		✓	-
Função Janelas Abertas		✓	✓
Modos Utilizador e Hotel		✓	Modo Utilizador
Programação 24/7		✓	✓
Programações pré-instaladas		-	4
Função Início Antecipado		✓	✓
Função Boost		15, 30, 60 ou 120 minutos	15, 30, 60 ou 120 minutos
Temporizador até 9 horas		-	-
Aquecedor integrado		-	-
Potência (W)		300 / 450 / 600 / 750	300 / 500 / 750 / 1.000
Acabamentos disponíveis		○ ● ◐ ◐ ◐ ◐	○ ◐
Conforto	Controlabilidade	●●●●●	●●●●○
	Facilidade de utilização	●●●●●	●●●●●

GAMA ROINTE		GAMA ROINTE BATHROOM COLLECTION					
SYGMA	MILANO	OVAL WIFI	OVAL	LCD	SWT	CLV	CABO
Optimum Flux Tech	Optimum Flux Tech	Optimum Flux Tech					
-	-	WIFI DIRECT	-	-	-	-	-
-	-	✓	-	-	-	-	-
-	-	✓	-	-	-	-	-
-	-	✓	-	-	-	-	-
Aço ST12	Aço ST12	Aço ST12 / Inox.					
TFT	LCD	-	-	LCD	-	-	-
-	✓	✓	-	-	-	-	-
✓	✓	✓	✓	✓	-	-	-
-	-	✓ via APP	-	-	-	-	-
✓	✓	✓ via APP	✓ via controlo remoto	✓	-	-	-
-	3	✓ via APP	✓ via Controlo remoto	-	-	-	-
✓	-	✓	✓	-	-	-	-
120 minutos	-	15, 30, 45, 60, 90 ou 120 min.	15, 30, 45, 60, 90 ou 120 min.	15, 30, 60 ou 120 minutos	-	-	-
-	✓	-					
-	✓	-					
300 / 500 / 750 / 1.000	500 + 1000	300 / 500 / 750 / 1.000					
○◐	○	○●◐	○●◐	○◐	○◐	○●◐	○●◐
●●●●○	●●●○○	●●●●●	●●●●○	●●●○○	●●○○○	●○○○○	●○○○○
●●●●○	●●●●○	●●●○○	●●●○○	●●●●○	●●●●○	●●●●○	●●●●○

SÉRIE D

Modelo exposto
DTN045SEN - Serie D 450W grafite texturizado

SECA-TOALHAS ELÉTRICO DIGITAL
WI-FI COM INTELIGÊNCIA ARTIFICIAL

CONTROLO

- **Módulo Wi-Fi Inside:** ligação directa sem gateways[1].
- **Aplicação** gratuita para smartphone.
- **Painel tátil** com ecrã TFT.
- 3 modos: **Conf orto, Eco e Anti-Gelo.**
- Compatível com o Amazon Alexa e Google Assistant.

POUPANÇA

- **Sistema AIH**: inteligência artificial com dicas de eficiência e poupança[2].
- Contador de consumo integrado **True Real Power[3].**
- **Estatísticas de consumo e custos** no App com tarifa de electricidade estabelecida.
- Função de poupança energética: **Janelas Abertas.**
- **Acções automatizad**as de acordo com a geolocalização.

TECNOLOGIA

- **Optimum Flux tech:** fluido térmico de alta transferência.
- Termostato digital de alta sensibilidade **±0,1 °C.**
- Segurança nas comunicações.

FUNCIONALIDADE

- **Programável 24/7** a partir do produto com App.
- **Função Boost:** 15, 30, 60 ou 120 minutos na potência máxima.
- **Modo Utilizador:** restringe a gama de temperaturas.
- **Modo Hotel**: restringe a gama de temperaturas selecionáveis e bloqueia parte da funcionalidade.
- **2 modos de bloqueio:** a partir do produto ou através da aplicação.
- **Cor e luminosidade do ecrã personalizável** a partir de App.

DESENHO

- Corpo em aço ST12.
- Colectores 30 x 40 mm e tubos ø 22 mm.
- Cabo/mangueira (1,4 m) instalado no lado direito.
- **Instalação fácil e rápida:** suportes de parede, kit de instalação e modelo incluídos.

Digitalize e descarregue a última versão da aplicação Rointe Connect

Consiguelo en el App Store
DISPONIBLE EN Google Play
Disponible como Web App
works with the Google Assistant
works with alexa

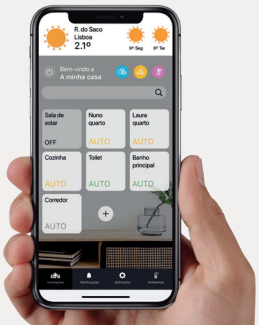

ecodesenho ERPREADY · OPTIMUM FLUX TECH · 10 ANOS GARANTIA NO CORPO · 3 ANOS GARANTIA NA ELETRÓNICA

ESPECIFICAÇÕES TÉCNICAS

RoHS CE

MODELOS		BRANCO	DTN030SEB	DTN045SEB	DTN060SEB	DTN075SEB
		CROMADO	DTN030SEC	DTN045SEC	DTN060SEC	DTN075SEC
		GRAFITE	DTN030SEN	DTN045SEN	DTN060SEN	DTN075SEN
Número de tubos			13	17	21	35
Potência nominal (W)	Branco / Grafite		300	450	600	750
	Cromado		300	300	450	600
Tensão (V)			220-240 V ~	220-240 V ~	220-240 V ~	220-240 V ~
Frequência (Hz)			50	50	50	50
Amperagem (A)	Branco / Grafite		1,3	2,0	2,6	3,3
	Cromado		1,3	1,3	2,0	2,6
Isolamento			Classe II	Classe II	Classe II	Classe II
Proteção IP			IP44	IP44	IP44	IP44
Larg. x alt. x prof. (mm)			500 x 850 x 62	500 x 1.168 x 62	500 x 1.486 x 62	500 x 1.804 x 62
Profund. instalado (mm)			97	97	97	97
Peso (Kg)			15,4	19,7	25,3	29,9
P. com embalagem (Kg)			17,0	22,0	28,0	33,0
Área recomendada (m^2)			Até 3	Até 4,5	Até 6	Até 7,5
Comprimento do cabo (m)			1,4	1,4	1,4	1,4
Tipo de ficha			Tipo C	Tipo C	Tipo C	Tipo C
O produto inclui			4 suportes, kit de instalação e modelo + manual do utilizador			
Acessórios compatíveis			-			
Acabamentos			Branco RAL 9016 / Cromado / Grafite texturizado			
EAN13		BRANCO	8436045912671	8436045912688	8436045912695	8436045912701
		CROMADO	8436045912596	8436045912602	8436045912619	8436045912626
		GRAFITE	8436045912633	8436045912640	8436045912657	8436045912664

ESQUEMA

Dimensões em mm.

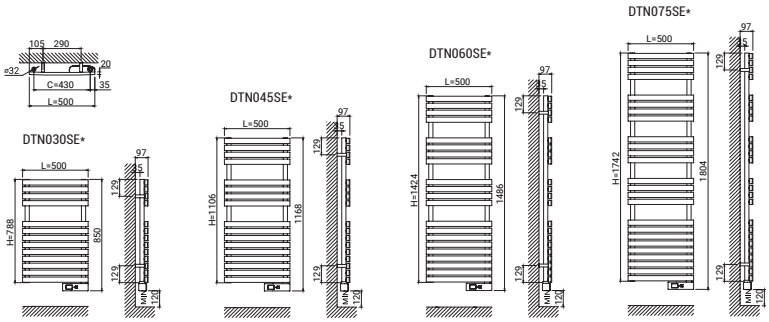

1) Compatível com redes Wi-Fi de 2,4 GHz. 2) Disponível a partir da segunda metade de 2023. 3) Os dados podem variar em função das circunstâncias da instalação eléctrica.

SERIE D

Modelo exposto

DTN030AOV - Serie D 300W acabamento Amazon

CORES E ACABAMENTOS DISPONIVEIS

RAL 1013 texturizado

RAL 1035 texturizado

RAL 7010 texturizado

RAL 7038 texturizado

RAL 7042 texturizado

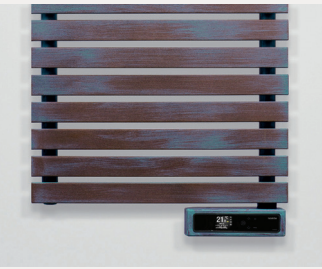

AMAZON - Óxido verde text.

DETROIT - Óxido liso text.

MALDIVES - Cobre Preto

O processo de impressão não permite a reprodução exata de tons, brilhos e cores dos produtos, por isso as imagens representadas são apenas orientativas e podem diferir ligeiramente com o produto recebido.

ecodesenho ERPREADY · OPTIMUM FLUX TECH · 10 ANOS GARANTIA NO CORPO · 3 ANOS GARANTIA NA ELETRÓNICA

ESPECIFICAÇÕES TÉCNICAS

RoHS CE

MODELOS					
	RAL 1013	DTN30R1013T	DTN45R1013T	DTN60R1013T	DTN75R1013T
	RAL 1035	DTN30R1035T	DTN45R1035T	DTN60R1035T	DTN75R1035T
	RAL 7010	DTN30R7010T	DTN45R7010T	DTN60R7010T	DTN75R7010T
	RAL 7038	DTN30R7038T	DTN45R7038T	DTN60R7038T	DTN75R7038T
	RAL 7042	DTN30R7042T	DTN45R7042T	DTN60R7042T	DTN75R7042T
	DETROIT	DTN030AOL	DTN045AOL	DTN060AOL	DTN075AOL
	AMAZON	DTN030AOV	DTN045AOV	DTN060AOV	DTN075AOV
	MALDIVES	DTN030ACM	DTN045ACM	DTN060ACM	DTN075ACM
Número de tubos		13	17	21	35
Potência nominal (W)		300	450	600	750
Tensão (V)		220-240 V ~	220-240 V ~	220-240 V ~	220-240 V ~
Frequência (Hz)		50	50	50	50
Amperagem (A)		1,3	2,0	2,6	3,3
Isolamento		Classe II	Classe II	Classe II	Classe II
Proteção IP		IP44	IP44	IP44	IP44
Larg. x alt. x prof. (mm)		500 x 850 x 62	500 x 1.168 x 62	500 x 1.486 x 62	500 x 1.804 x 62
Profund. instalado (mm)		97	97	97	97
Peso (Kg)		15,4	19,7	25,3	29,9
P. com embalagem (Kg)		17,0	22,0	28,0	33,0
Área recomendada (m^2)		Até 3	Até 4,5	Até 6	Até 7,5
Comprimento do cabo (m)		1,4	1,4	1,4	1,4
Tipo de ficha		Tipo C	Tipo C	Tipo C	Tipo C
O produto inclui		4 suportes, kit de instalação e modelo + manual do utilizador			
Acessórios compatíveis		-			
EAN13	RAL 1013	8435556120063	8435556120070	8435556120087	8435556120094
	RAL 1035	8435556120223	8435556120230	8435556120247	8435556120254
	RAL 7010	8435556120186	8435556120193	8435556120209	8435556120216
	RAL 7038	8435556120346	8435556120353	8435556120360	8435556120377
	RAL 7042	8435556120308	8435556120315	8435556120322	8435556120339
	DETROIT	8436580774093	8436580774109	8436580774116	8436580774123
	AMAZON	8436580774055	8436580774062	8436580774079	8436580774086
	MALDIVES	8436580774017	8436580774024	8436580774031	8436580774048

ESQUEMA

Ver esquema técnico localizado na página 57.

KYROS

Modelo exposto
KTN050SEC3 - Kyros 500W Cromado

SECA-TOALHAS ELÉTRICO COM CONTROLO DIGITAL

CONTROLO

- **Painel mecânico de 5 botões** com ecrã TFT.
- **Compatível** com os controlos remotos **AIR Control e BASIC Control** (vendidos separadamente).
- 3 modos: **Conforto, Eco e Anti-Gelo.**

POUPANÇAS

- Função de poupança energética: **Janelas Abertas.**

TECNOLOGIA

- **Optimum Flux tech:** fluido térmico de alta transferência.
- Termostato digital de alta sensibilidade **±0,1 ºC**.

FUNCIONALIDADE

- **Programável 24/7** a partir do produto ou comando a distância.
- **4 programas semanais** pré-definidos.
- **Função Boost:** 15, 30, 60 ou 120 minutos na potência máxima.
- **2 modos de bloqueio:** a partir do produto ou com comando a distancia (opcional).

DESENHO

- Corpo em **aço ST12.**
- Colectores 30 x 40 mm e tubos 10 x 40 mm.
- Fornecido com mangueira (1,4 m) e ficha tipo C para ligação elétrica.
- **Instalação rápida e fácil:** Inclui suportes de parede, kit de instalação e molde para uma instalação rápida e fácil.

Compatível com comandos a distância AIR Control e BASIC Control disponiveis na página 152.

ecodesenho ERPREADY · OPTIMUM FLUX TECH · 10 ANOS GARANTIA NO CORPO · 3 ANOS GARANTIA NA ELETRÓNICA

ESPECIFICAÇÕES TÉCNICAS

RoHS CE

MODELOS		BRANCO	KTN030SEB3	KTN050SEB3	KTN075SEB3	KTN100SEB3
		CROMADO	KTN030SEC3	KTN050SEC3	KTN075SEC3	KTN100SEC3
Número de tubos			8	12	16	18
Potência nominal (W)		Branco	300	500	750	1.000
		Cromado	300	300	500	750
Tensão (V)			220-240 V ~	220-240 V ~	220-240 V ~	220-240 V ~
Frequência (Hz)			50	50	50	50
Amperagem (A)		Branco	1,3	2,2	3,3	4,3
		Cromado	1,3	1,3	2,2	3,3
Isolamento			Classe II	Classe II	Classe II	Classe II
Proteção IP			IP44	IP44	IP44	IP44
Larg. x alt. x prof. (mm)			500 x 900 x 30	500 x 1.300 x 30	500 x 1.700 x 30	500 x 1.900 x 30
Profund. instalado (mm)			85	85	85	85
Peso (Kg)			9,4	11,8	17,4	19,0
P. com embalagem (Kg)			11,0	14,0	20,0	22,0
Área recomendada (m^2)			Até 3	Até 5	Até 7,5	Até 10
Comprimento do cabo (m)			1,4	1,4	1,4	1,4
Tipo de ficha			Tipo C	Tipo C	Tipo C	Tipo C
O produto inclui			4 suportes, kit de instalação e modelo + manual do utilizador			
Acessórios compatíveis			-			
Acabamentos			Branco RAL 9016 / Cromado			
EAN13		BRANCO	8436045917560	8436045917577	8436045917584	8436045917591
		CROMADO	8436045917522	8436045917539	8436045917546	8436045917553

ESQUEMA

Dimensões em mm.

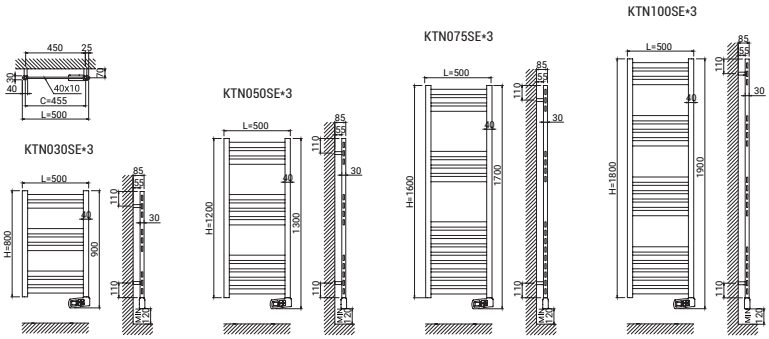

SYGMA

Modelo exposto
STN050SEB2 - Sygma 500W Branco RAL 9016

SECA-TOALHAS ELÉTRICO COM CONTROLO DIGITAL

CONTROLO

- **Painel mecânico de 5 botões** com ecrã TFT.
- **Compatível** com os controlos remotos **AIR Control e BASIC Control** (vendidos separadamente).
- 3 modos: **Conforto, Eco e Anti-Gelo.**

POUPANÇAS

- Função de poupança energética: **Janelas Abertas.**

TECNOLOGIA

- **Optimum Flux tech:** fluido térmico de alta transferência.
- Termostato digital de alta sensibilidade **±0,1 °C**.

FUNCIONALIDADE

- **Programável 24/7** a partir do produto ou comando a distância.
- **Função 2H:** 2 horas na potência máxima.
- **2 modos de bloqueio:** a partir do produto ou com comando a distancia (opcional).

DESENHO

- Corpo em **aço ST12.**
- Colectores 30 x 40 mm e tubos ø 22 mm.
- Fornecido com mangueira (1,4 m) e ficha tipo C para ligação elétrica.
- **Instalação rápida e fácil:** Inclui suportes de parede, kit de instalação e molde para uma instalação rápida e fácil.
- Cabides e bandeja-toalheiro disponível como acessório (página 116).

Compatível com comandos a distância AIR Control e BASIC Control disponiveis na página 152.

ecodesenho ERPREADY · OPTIMUM FLUX TECH · 10 ANOS GARANTIA NO CORPO · 3 ANOS GARANTIA NA ELETRÓNICA

ESPECIFICAÇÕES TÉCNICAS

RoHS CE

MODELOS		BRANCO	STN030SEB2	STN050SEB2	STN075SEB2	STN100SEB2
		CROMADO	STN030SEC2	STN050SEC2	STN075SEC2	STN100SEC2
Número de tubos			16	26	32	38
Potência nominal (W)		Branco	300	500	750	1.000
		Cromado	300	300	500	750
Tensão (V)			220-240 V ~	220-240 V ~	220-240 V ~	220-240 V ~
Frequência (Hz)			50	50	50	50
Amperagem (A)		Branco	1,3	2,2	3,3	4,3
		Cromado	1,3	1,3	2,2	3,3
Isolamento			Classe II	Classe II	Classe II	Classe II
Proteção IP			IP44	IP44	IP44	IP44
Larg. x alt. x prof. (mm)			500 x 900 x 60	500 x 1.300 x 60	500 x 1.700 x 60	500 x 1.900 x 60
Profund. instalado (mm)			100	100	100	100
Peso (Kg)			10,6	15,9	20,6	26,2
P. com embalagem (Kg)			12,0	18,0	23,0	29,0
Área recomendada (m^2)			Até 3	Até 5	Até 7,5	Até 10
Comprimento do cabo (m)			1,4	1,4	1,4	1,4
Tipo de ficha			Tipo C	Tipo C	Tipo C	Tipo C
O produto inclui			3 suportes, kit de instalação e modelo + manual do utilizador			
Acessórios compatíveis			Cabides - RSH*002 / Bandeja RSR*003			
Acabamentos			Branco RAL 9016 / Cromado			
EAN13		BRANCO	8436045911834	8436045911841	8436045911858	8436045911865
		CROMADO	8436045911674	8436045911681	8436045911698	8436045911704

ESQUEMA

Dimensões em mm.

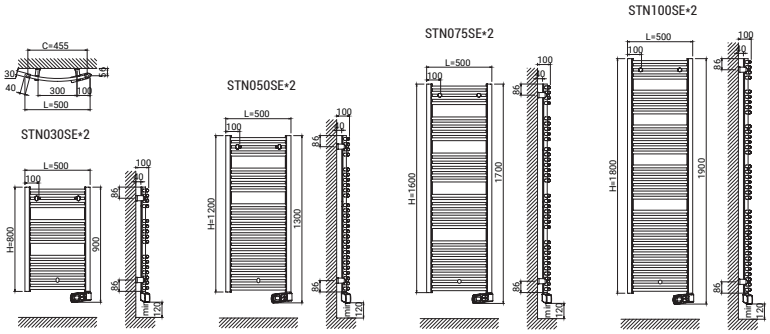

MILANO

Modelo exposto
TMILN50B115 - Milano 500 + 1.000W Branco RAL 9016

SECA-TOALHAS ELÉTRICO DIGITAL COM AQUECEDOR INCORPORADO

CONTROLO
- **Painel tátil com 5 botões e ecrã LCD**.
- 3 modos: **Conforto, Eco e Anti-gelo.**

POUPANÇAS
- Função de poupança energética: **Janelas Abertas.**

TECNOLOGIA
- Termostato digital de alta sensibilidade **±0,1 ºC.**
- **Optimum Flux tech:** fluido térmico de alta transferência.

FUNCIONALIDADE
- **Programável 24/7**.
- **3 programas semanais** pré-definidos prontos a utilizar.
- **Temporizador:** Até 9 horas de funcionamento contínuo.

DESENHO
- Corpo em **aço ST12.**
- Colectores 30 x 40 mm e tubos ø 22 mm.
- Fornecido com mangueira (1,4 m) e ficha tipo C para ligação elétrica.
- **Instalação rápida e fácil:** Inclui suportes de parede, kit de instalação e molde para uma instalação rápida e fácil.
- Cabides e bandeja-toalheiro disponível como acessório (página 116).

Produto 2 em 1: seca-toalhas + aquecedor incorporado no mesmo produto.

ecodesenho ERPREADY · OPTIMUM FLUX TECH · 10 ANOS GARANTIA NO CORPO · 3 ANOS GARANTIA NA ELETRÓNICA

ESPECIFICAÇÕES TÉCNICAS

RoHS CE

MODELOS		TMILN50B115
Número de tubos		18
Potência nominal (W)	Seca-toalhas	500
	Aquecedor	1.000
Tensão (V)		220-240 V ~
Frequência (Hz)		50
Amperagem (A)	Seca-toalhas	2,2
	Aquecedor	4,4
Isolamento		Classe II
Proteção IP		IP24
Larg. x alt. x prof. (mm)		500 x 1.150 x 110
Profund. instalado (mm)		140
Peso (Kg)		9,9
P. com embalagem (Kg)		11,5
Área recomendada (m^2)		Até 10
Comprimento do cabo (m)		1,4
Tipo de ficha		Não incluído
O produto inclui		4 suportes, kit de instalação e modelo + manual do utilizador
Acessórios compatíveis		Cabides - RSH*002 / Bandeja RSR*003
Acabamentos		Branco RAL 9016
EAN13		8435556147626

ESQUEMA

Dimensões em mm.

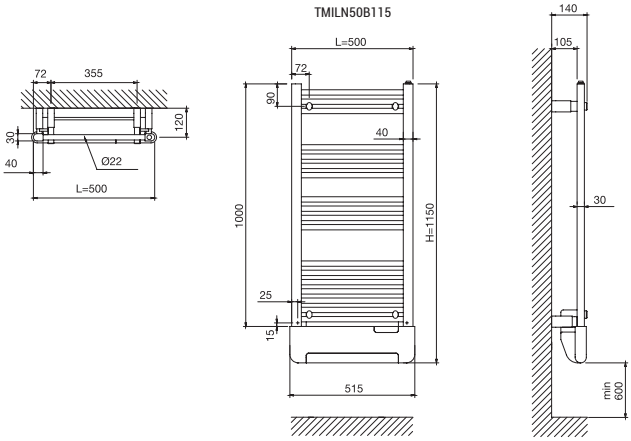

ZOCCA OVAL

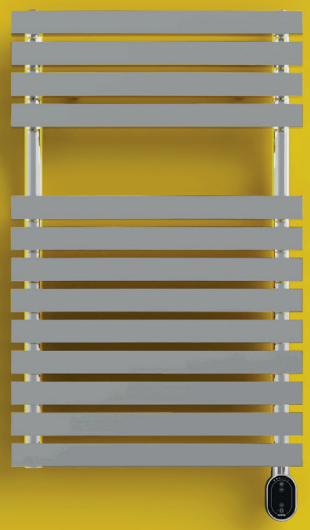

Modelo exposto
TZOVN50C078 - Zocca Oval 300W Cromado

SECA-TOALHAS ELÉTRICO DIGITAL COM CONTROLO OVAL

CONTROLO

- **Painel mecânico** com 4 botões e indicadores LED.
- **6 modos** de temperatura diferentes.
- **Compatível com controlo remoto** para maior funcionalidade.

POUPANÇAS

- Função de poupança energética: **Janelas Abertas.**

TECNOLOGIA

- **Termostato digital** de alta sensibilidade.
- **Optimum Flux tech:** fluido térmico de alta transferência.

FUNCIONALIDADE

- **Programável 24/7** a partir do produto ou comando a distância.
- **4 programas semanais** pré-definidos.
- **Função Boost:** 15, 30, 60 ou 120 minutos na potência máxima.
- **Bloqueio** do painel de controlo.

DESENHO

- Corpo em **aço ST12.**
- Colectores circulares de ø 32 mm e tubos de 20 x 40 mm.
- Fornecido com mangueira (1,4 m) e ficha tipo C para ligação elétrica.
- **Instalação rápida e fácil:** Inclui suportes de parede, kit de instalação e molde para uma instalação rápida e fácil.

Compatível com comandos a distância AIR Control e BASIC Control disponiveis na página 152.

ecodesenho[1] ERPREADY · OPTIMUM FLUX TECH · 10 ANOS GARANTIA NO CORPO · 3 ANOS GARANTIA NA ELETRÓNICA

ESPECIFICAÇÕES TÉCNICAS

RoHS CE

MODELOS		BRANCO	TZOVN50B078	TZOVN50B110	TZOVN50B142	TZOVN50B174
		CROMADO	TZOVN50C078	TZOVN50C110	TZOVN50C142	TZOVN50C174
		GRAFITE	TZOVN50N078	TZOVN50N110	TZOVN50N142	TZOVN50N174
Número de tubos			13	17	21	25
Potência nominal (W)	Branco / Grafite		300	500	750	1.000
	Cromado		300	300	500	750
Tensão (V)			220-240 V ~	220-240 V ~	220-240 V ~	220-240 V ~
Frequência (Hz)			50	50	50	50
Amperagem (A)	Branco / Grafite		1,3	2,2	3,3	4,3
	Cromado		1,3	1,3	2,2	3,3
Isolamento			Classe II	Classe II	Classe II	Classe II
Proteção IP			IP44	IP44	IP44	IP44
Larg. x alt. x prof. (mm)			500 x 883 x 62	500 x 1.201 x 62	500 x 1.519 x 62	500 x 1.837 x 62
Profund. instalado (mm)			97	97	97	97
Peso (Kg)			14,0	19,1	23,0	26,8
P. com embalagem (Kg)			15,7	21,4	25,6	30,0
Área recomendada (m^2)			Até 3	Até 5	Até 7,5	Até 10
Comprimento do cabo (m)			1,4	1,4	1,4	1,4
Tipo de ficha			Tipo C	Tipo C	Tipo C	Tipo C
O produto inclui			4 suportes, kit de instalação e modelo + manual do utilizador			
Acessórios compatíveis			-			
Acabamentos			Branco RAL 9016 / Cromado / Grafite texturizado			
EAN13		BRANCO	8435556138129	8435556138136	8435556138143	8435556138150
		CROMADO	8435556138167	8435556138174	8435556138181	8435556138198
		GRAFITE	8435556138204	8435556138211	8435556138228	8435556138235

ESQUEMA

Dimensões em mm.

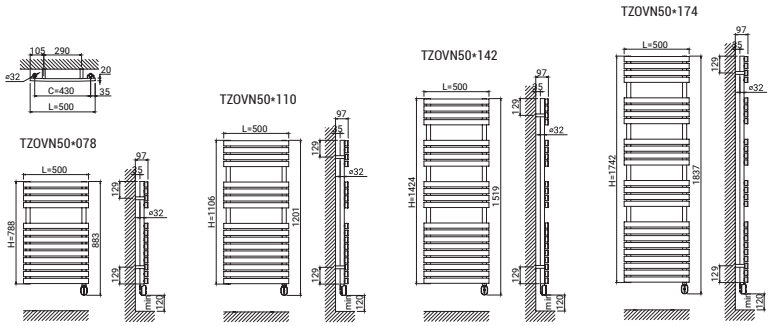

1) Cumpre a normativa ECODESIGN quando se controla mediante um comando a distancia (vendido separadamente)

ZOCCA CABO

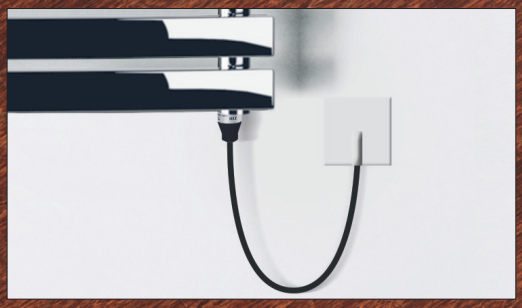

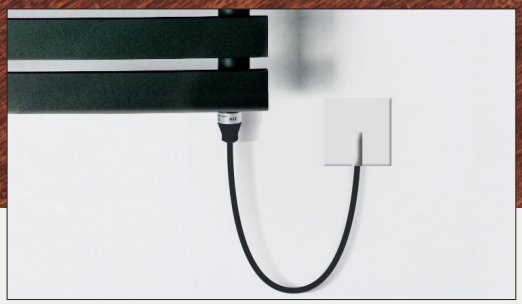

Modelo exposto
TZOCN50B078 - Zocca Cabo 300W Branco

SECA-TOALHAS ELÉTRICO COM RESISTÊNCIA

TECNOLOGIA

- Elemento de aquecimento com termostato e **fusível de segurança.**

DESENHO

- Corpo em **aço ST12.**
- Colectores circulares de ø 32 mm e tubos de 20 x 40 mm.
- Fornecido com mangueira (1,4 m) e ficha tipo C para ligação elétrica.
- **Instalação rápida e fácil:** Inclui suportes de parede, kit de instalação e molde para uma instalação rápida e fácil.

OPTIMUM FLUX TECH

10 ANOS GARANTIA NO CORPO

3 ANOS GARANTIA NA ELETRÓNICA

ESPECIFICAÇÕES TÉCNICAS

RoHS CE

MODELOS		TZOCN50B078	TZOCN50B110	TZOCN50B142	TZOCN50B174
	CROMADO	TZOCN50C078	TZOCN50C110	TZOCN50C142	TZOCN50C174
	GRAFITE	TZOCN50N078	TZOCN50N110	TZOCN50N142	TZOCN50N174
Número de tubos		13	17	21	25
Potência nominal (W)	Branco / Grafite	300	500	750	1.000
	Cromado	300	300	500	750
Tensão (V)		220-240 V ~	220-240 V ~	220-240 V ~	220-240 V ~
Frequência (Hz)		50	50	50	50
Amperagem (A)	Branco / Grafite	1,3	2,2	3,3	4,3
	Cromado	1,3	1,3	2,2	3,3
Isolamento		Classe II	Classe II	Classe II	Classe II
Proteção IP		IP55	IP55	IP55	IP55
Larg. x alt. x prof. (mm)		500 x 828 x 62	500 x 1.146 x 62	500 x 1.464 x 62	500 x 1.782 x 62
Profund. instalado (mm)		97	97	97	97
Peso (Kg)		14,0	19,1	23,0	26,8
P. com embalagem (Kg)		15,7	21,4	25,7	30,0
Área recomendada (m^2)		Até 3	Até 5	Até 7,5	Até 10
Comprimento do cabo (m)		1,4	1,4	1,4	1,4
Tipo de ficha		Tipo C	Tipo C	Tipo C	Tipo C
O produto inclui		4 suportes, kit de instalação e modelo + manual do utilizador			
Acessórios compatíveis		-			
Acabamentos		Branco RAL 9016 / Cromado / Grafite texturizado			
EAN13	BRANCO	8435556135180	8435556135197	8435556135203	8435556135210
	CROMADO	8435556135227	8435556135234	8435556135241	8435556135258
	GRAFITE	8435556135265	8435556135272	8435556135289	8435556135296

ESQUEMA

Dimensões em mm.

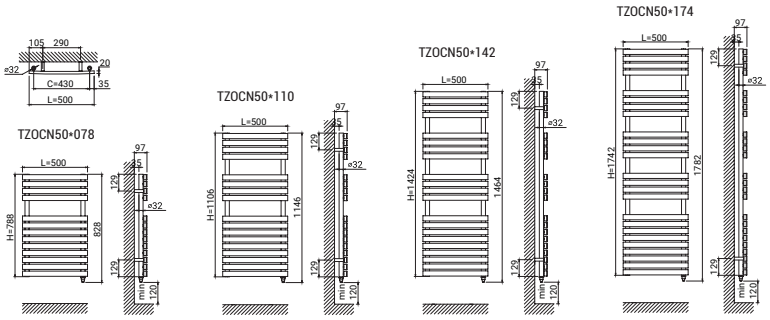

LYON WIFI OVAL

Modelo exposto

TLYWN50C120 - Lyon Oval Wi-Fi 500W Branco

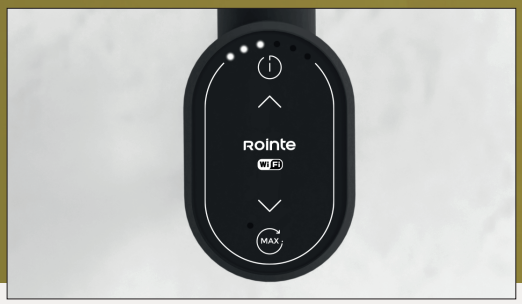

SECA-TOALHAS ELÉTRICO DIGITAL WI-FI CON INTELIGENCIA ARTIFICIAL

CONTROLO

- **Módulo Wi-Fi Inside:** ligação directa sem gateways[1].
- **Aplicação** gratuita para smartphone.
- **Painel tátil com 4 botões e indicadores LED.**
- **6 modos de temperatura** diferentes.
- Compatível com o Amazon Alexa e Google Assistant.

POUPANÇAS

- **Sistema AIH**: inteligência artificial com dicas de eficiência e poupança[2].
- Contador de consumo integrado **True Real Power[3].**
- **Estatísticas de consumo e custos** no App com tarifa de electricidade estabelecida.
- Função de poupança energética: **Janelas Abertas.**
- **Início antecipado:** no modo programação, o radiador determina o seu arranque para optimizar os tempos de pré-aquecimento.
- **Acções automatizadas** de acordo com a geolocalização.

TECNOLOGIA

- **Optimum Flux tech:** fluido térmico de alta transferência.
- Termostato digital de alta sensibilidade **±0,1 ºC.**
- Segurança nas comunicações.

FUNCIONALIDADE

- **Programável 24/7** a partir do produto com App.
- **Função Boost:** 15, 30, 60 ou 120 minutos na potência máxima.
- **Modo Utilizador:** restringe a gama de temperaturas.
- **Modo Hotel**: restringe a gama de temperaturas selecionáveis e bloqueia parte da funcionalidade.
- **2 modos de bloqueio:** a partir do produto ou através da aplicação.

DESENHO

- Corpo em **aço ST12.**
- Colectores de 30 x 40 mm e tubos de 10 x 40 mm.
- Cabo/mangueira (1,4 m) instalado no lado direito.
- **Instalação fácil e rápida:** suportes de parede, kit de instalação e modelo incluídos.

Digitalize e descarregue a última versão da aplicação Rointe Connect

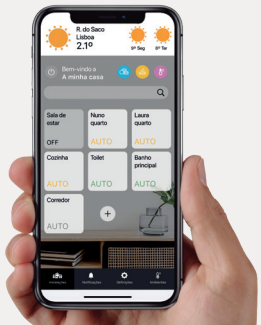

ecodesenho[4] ERPREADY · OPTIMUM FLUX TECH · 10 ANOS GARANTIA NO CORPO · 3 ANOS GARANTIA NA ELETRÓNICA

ESPECIFICAÇÕES TÉCNICAS

RoHS CE

MODELOS	BRANCO	TLYWN50B080	TLYWN50B120	TLYWN50B160	TLYWN50B180
	CROMADO	TLYWN50C080	TLYWN50C120	TLYWN50C160	TLYWN50C180
Número de tubos		8	12	16	18
Potência nominal (W)	Branco	300	500	750	1.000
	Cromado	300	300	500	750
Tensão (V)		220-240 V ~	220-240 V ~	220-240 V ~	220-240 V ~
Frequência (Hz)		50	50	50	50
Amperagem (A)	Branco	1,3	2,2	3,3	4,3
	Cromado	1,3	1,3	2,2	3,3
Isolamento		Classe II	Classe II	Classe II	Classe II
Proteção IP		IP44	IP44	IP44	IP44
Larg. x alt. x prof. (mm)		500 x 895 x 30	500 x 1.295 x 30	500 x 1.695 x 30	500 x 1.895 x 30
Profund. instalado (mm)		85	85	85	85
Peso (Kg)		7,5	11,6	16,5	19,5
P. com embalagem (Kg)		9,2	13,8	19,1	22,5
Área recomendada (m^2)		Até 3	Até 5	Até 7,5	Até 10
Comprimento do cabo (m)		1,4	1,4	1,4	1,4
Tipo de ficha		Tipo C	Tipo C	Tipo C	Tipo C
O produto inclui		4 suportes, kit de instalação e modelo + manual do utilizador			
Acessórios compatíveis		-			
Acabamentos		Branco RAL 9016 / Cromado			
EAN13	BRANCO	8435556146551	8435556146568	8435556146575	8435556146582
	CROMADO	8435556146599	8435556146605	8435556146612	8435556146629

ESQUEMA

Dimensões em mm.

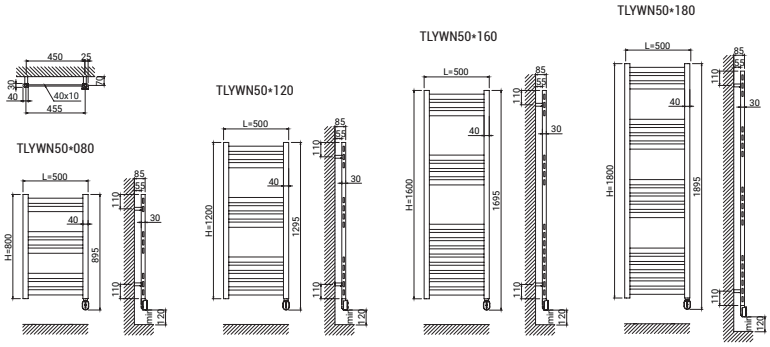

1) Compatível com redes Wi-Fi de 2,4 GHz. 2) Disponível a partir da segunda metade de 2023. 3) Os dados podem variar em função das circunstâncias da instalação eléctrica. 4) Este produto cumpre com a normativa ECODESIGN quando se controla através da app.

LYON OVAL

Modelo exposto
TLYVN50C120 - Lyon Oval 500W Cromado

SECA-TOALHAS ELÉTRICO DIGITAL COM CONTROLO OVAL

CONTROLO

- **Painel mecânico** com 4 botões e indicadores LED.
- **6 modos** de temperatura diferentes.
- **Compatível com controlo remoto** para maior funcionalidade.

POUPANÇAS

- Função de poupança energética: **Janelas Abertas.**

TECNOLOGIA

- **Termostato digital** de alta sensibilidade.
- **Optimum Flux tech:** fluido térmico de alta transferência.

FUNCIONALIDADE

- **Programável 24/7** a partir do produto ou comando a distância.
- **4 programas semanais** pré-definidos.
- **Função Boost:** 15, 30, 60 ou 120 minutos na potência máxima.
- **Bloqueio do painel** de controlo.

DESENHO

- Corpo em **aço ST12.**
- Colectores circulares de ø 32 mm e tubos de 20 x 40 mm.
- Fornecido com mangueira (1,4 m) e ficha tipo C para ligação elétrica.
- **Instalação rápida e fácil:** Inclui suportes de parede, kit de instalação e molde para uma instalação rápida e fácil.

Compatível com comandos a distância AIR Control e BASIC Control disponiveis na página 152.

ecodesenho[1] ERPREADY · OPTIMUM FLUX TECH · 10 ANOS GARANTIA NO CORPO · 3 ANOS GARANTIA NA ELETRÓNICA

ESPECIFICAÇÕES TÉCNICAS

RoHS CE

MODELOS	BRANCO	TLYVN50B080	TLYVN50B120	TLYVN50B160	TLYVN50B180
	CROMADO	TLYVN50C080	TLYVN50C120	TLYVN50C160	TLYVN50C180
Número de tubos		8	12	16	18
Potência nominal (W)	Branco	300	500	750	1.000
	Cromado	300	300	500	750
Tensão (V)		220-240 V ~	220-240 V ~	220-240 V ~	220-240 V ~
Frequência (Hz)		50	50	50	50
Amperagem (A)	Branco	1,3	2,2	3,3	4,3
	Cromado	1,3	1,3	2,2	3,3
Isolamento		Classe II	Classe II	Classe II	Classe II
Proteção IP		IP44	IP44	IP44	IP44
Larg. x alt. x prof. (mm)		500 x 895 x 30	500 x 1.295 x 30	500 x 1.695 x 30	500 x 1.895 x 30
Profund. instalado (mm)		85	85	85	85
Peso (Kg)		7,5	11,6	16,5	19,5
P. com embalagem (Kg)		9,2	13,8	19,1	22,5
Área recomendada (m^2)		Até 3	Até 5	Até 7,5	Até 10
Comprimento do cabo (m)		1,4	1,4	1,4	1,4
Tipo de ficha		Tipo C	Tipo C	Tipo C	Tipo C
O produto inclui		4 suportes, kit de instalação e modelo + manual do utilizador			
Acessórios compatíveis		-			
Acabamentos		Branco RAL 9016 / Cromado			
EAN13	BRANCO	8435556132516	8435556132523	8435556132530	8435556132547
	CROMADO	8435556132554	8435556132561	8435556132578	8435556132585

ESQUEMA

Dimensões em mm.

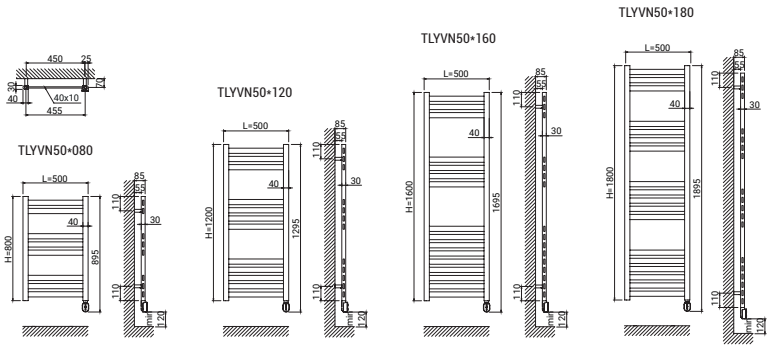

1) Este produto cumpre com a normativa ECODESIGN quando controlado por um comando a distância (vendido separadamente).

ELBA WIFI OVAL

Modelo exposto

TELWN50N077 - Elba Oval Wi-Fi 300W Preto RAL 9005

SECA-TOALHAS ELÉTRICO DIGITAL WI-FI COM INTELIGENCIA ARTIFICIAL

CONTROLO

- **Módulo Wi-Fi Inside:** ligação directa sem gateways[1].
- **Aplicação** gratuita para smartphone.
- **Painel tátil com 4 botões e indicadores LED.**
- **6 modos de temperatura** diferentes.
- Compatível com o Amazon Alexa e Google Assistant.

POUPANÇAS

- **Sistema AIH**: inteligência artificial com dicas de eficiência e poupança[2].
- Contador de consumo integrado **True Real Power[3].**
- **Estatísticas de consumo e custos** no App com tarifa de electricidade estabelecida.
- Função de poupança energética: **Janelas Abertas.**
- **Início antecipado:** no modo programação, o radiador determina o seu arranque para optimizar os tempos de pré-aquecimento.
- **Acções automatizadas** de acordo com a geolocalização.

TECNOLOGIA

- **OptimumFluxtech:** fluido térmico de alta transferência.
- Termostato digital de alta sensibilidade **±0,1 ºC.**
- Segurança nas comunicações.

FUNCIONALIDADE

- **Programável 24/7** a partir do produto com App.
- **Função Boost:** 15, 30, 60 ou 120 minutos na potência máxima.
- **Modo Utilizador:** restringe a gama de temperaturas.
- **Modo Hotel**: restringe a gama de temperaturas selecionáveis e bloqueia parte da funcionalidade.
- **2 modos de bloqueio:** a partir do produto ou através da aplicação.

DESENHO

- Corpo em **aço ST12.**
- Colectores de 30 x 40 mm e tubos de 10 x 40 mm.
- Cabo/mangueira (1,4 m) instalado no lado direito.
- **Instalação fácil e rápida:** suportes de parede, kit de instalação e modelo incluídos.

Digitalize e descarregue a última versão da aplicação Rointe Connect

Consiguelo en el App Store · DISPONIBLE EN Google Play · Disponible como Web App · works with the Google Assistant · works with alexa

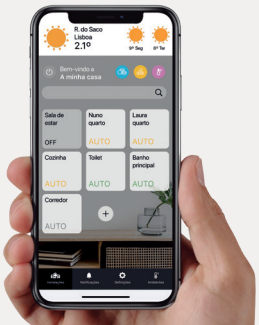

ecodesenho ERPREADY 4 | OPTIMUM FLUX TECH | 10 ANOS GARANTIA NO CORPO | 3 ANOS GARANTIA NA ELETRÓNICA

ESPECIFICAÇÕES TÉCNICAS

RoHS CE

MODELOS		BRANCO	TELWN50B077	TELWN50B112	TELWN50B150	TELWN50B172
		CROMADO	TELWN50C077	TELWN50C112	TELWN50C150	TELWN50C172
		PRETO	TELWN50N077	TELWN50N112		
Número de tubos			12	19	26	34
Potência nominal (W)	Branco / Preto		300	500	750	1.000
	Cromado		300	300	500	750
Tensão (V)			220-240 V ~	220-240 V ~	220-240 V ~	220-240 V ~
Frequência (Hz)			50	50	50	50
Amperagem (A)	Branco / Preto		1,3	2,2	3,3	4,3
	Cromado		1,3	1,3	2,2	3,3
Isolamento			Classe II	Classe II	Classe II	Classe II
Proteção IP			IP44	IP44	IP44	IP44
Larg. x alt. x prof. (mm)			500 x 865 x 30	500 x 1.215 x 30	500 x 1.595 x 30	500 x 1.815 x 30
Profund. instalado (mm)			100	100	100	100
Peso (Kg)			7,4	11,6	14,6	18,1
P. com embalagem (Kg)			9,0	13,8	17,1	21,0
Área recomendada (m^2)			Até 3	Até 5	Até 7,5	Até 10
Comprimento do cabo (m)			1,4	1,4	1,4	1,4
Tipo de ficha			Tipo C	Tipo C	Tipo C	Tipo C
O produto inclui			3 suportes, kit de instalação e modelo + manual do utilizador			
Acessórios compatíveis			Cabides - RSH*002 / Bandeja RSR*003			
Acabamentos			Branco RAL 9016 / Cromado / Preto RAL 9005			
EAN13		BRANCO	8435556146377	8435556146384	8435556146391	8435556146407
		CROMADO	8435556146414	8435556146421	8435556146438	8435556146445
		PRETO	8435556146452	8435556146469		

ESQUEMA

Dimensões em mm.

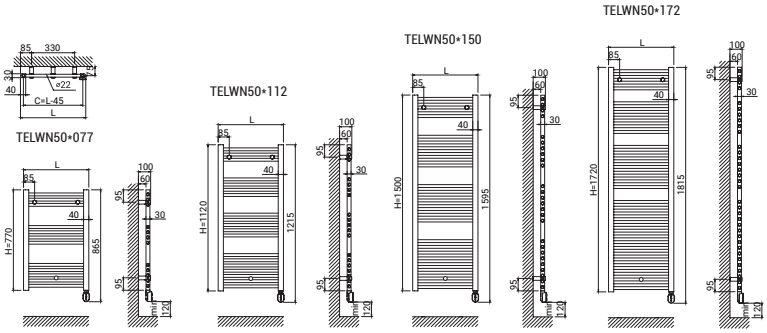

1) Compatível com redes Wi-Fi de 2,4 GHz. 2) Disponível a partir da segunda metade de 2023. 3) Os dados podem variar em função das circunstâncias da instalação eléctrica. 4) Este produto cumpre com a normativa ECODESIGN quando se controla através da app.

ELBA OVAL

SECA-TOALHAS ELÉTRICO DIGITAL
COM CONTROLO OVAL

Modelo exposto
TELVN50N150 - Elba Oval 750W Branco RAL 9016

CONTROLO
- **Painel mecânico** com 4 botões e indicadores LED.
- **6 modos** de temperatura diferentes.
- **Compatível com controlo remoto** para maior funcionalidade.

POUPANÇAS
- Função de poupança energética: **Janelas Abertas.**

TECNOLOGIA
- **Termostato digital** de alta sensibilidade.
- **Optimum Flux tech:** fluido térmico de alta transferência.

FUNCIONALIDADE
- **Programável 24/7** a partir do produto ou comando a distância.
- **4 programas semanais** pré-definidos.
- **Função Boost:** 15, 30, 60 ou 120 minutos na potência máxima.
- **2 modos de bloqueio:** a partir do produto ou com comando a distancia (opcional).

DESENHO
- Corpo em **aço ST12.**
- Colectores circulares de ø 32 mm e tubos de 20 x 40 mm.
- Fornecido com mangueira (1,4 m) e ficha tipo C para ligação elétrica.
- **Instalação rápida e fácil:** Inclui suportes de parede, kit de instalação e molde para uma instalação rápida e fácil.

Compatível com comandos a distância
AIR Control
e BASIC Control
disponiveis na
página 152.

ESQUEMA

Dimensões em mm.

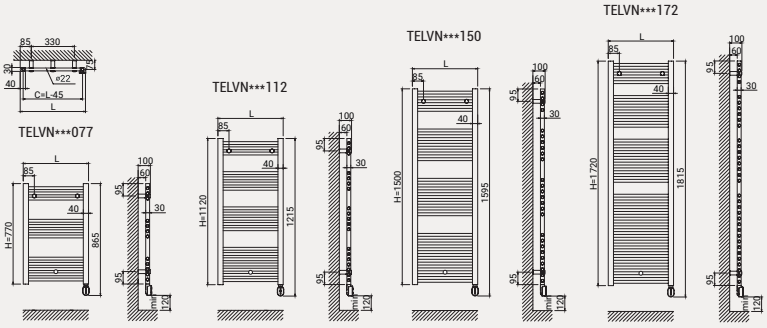

ecodesenho[1] ERPREADY · OPTIMUM FLUX TECH · 10 ANOS GARANTIA NO CORPO · 3 ANOS GARANTIA NA ELETRÓNICA · RoHS · CE

ESPECIFICAÇÕES TÉCNICAS

MODELOS	BRANCO	TELVN40B077	TELVN40B112	TELVN40B150	TELVN40B172	TELVN45B077	TELVN45B112	TELVN45B150	TELVN45B172
	CROM.	TELVN40C077	TELVN40C112	TELVN40C150	TELVN40C172	TELVN45C077	TELVN45C112	TELVN45C150	TELVN45C172
Número de tubos		12	19	26	34	12	19	26	34
Potencia nom. (W)	Branco	300	500	750	1.000	300	500	750	1.000
	Crom.	300	300	500	750	300	300	500	750
Tensão (V)		220-240 V ~	220-240 V ~	220-240 V ~	220-240 V ~	220-240 V ~	220-240 V ~	220-240 V ~	220-240 V ~
Frequência (Hz)		50	50	50	50	50	50	50	50
Amp. (A)	Branco	1,3	2,2	3,3	4,4	1,3	2,2	3,3	4,4
	Crom.	1,3	1,3	2,2	3,3	1,3	1,3	2,2	3,3
Isolamento		Classe II	Classe II	Classe II	Classe II	Classe II	Classe II	Classe II	Classe II
Proteção IP		IP44	IP44	IP44	IP44	IP44	IP44	IP44	IP44
Alt. x larg. x prof. (mm)		865 x 400 x 30	1.215 x 400 x 30	1.595 x 400 x 30	1.815 x 400 x 30	865 x 450 x 30	1.215 x 450 x 30	1.595 x 450 x 30	1.815 x 450 x 30
Profund. inst. (mm)		100	100	100	100	100	100	100	100
Peso (Kg)		6,1	9,8	12,9	15,4	6,7	10,6	14,0	16,7
P. com embalagem (Kg)		7,5	11,6	15,0	17,9	8,2	12,6	16,3	19,4
Área recom. (m^2)		Até 3	Até 5	Até 7,5	Até 10	Até 3	Até 5	Até 7,5	Até 10
Compr. cabo (m)		1,4	1,4	1,4	1,4	1,4	1,4	1,4	1,4
Tipo de ficha		Tipo C	Tipo C	Tipo C	Tipo C	Tipo C	Tipo C	Tipo C	Tipo C
O produto inclui		3 suportes, kit de instalação e modelo + manual do utilizador							
Acessórios comp.		Cabides - RSH*002 / Bandeja - RSR*003							
Acabamentos		Branco RAL 9016 / Cromado							
EAN13	BRANCO	8435556144373	8435556144380	8435556144397	8435556144403	8435556131236	8435556131243	8435556131250	8435556131267
	CROM.	8435556144410	8435556144427	8435556144434	8435556144441	8435556131274	8435556131281	8435556131298	8435556131304

MODELOS	BRANCO	TELVN50B077	TELVN50B112	TELVN50B150	TELVN50B172	TELVN55B077	TELVN55B112	TELVN55B150	TELVN55B172
	CROM.	TELVN50C077	TELVN50C112	TELVN50C150	TELVN50C172	TELVN55C077	TELVN55C112	TELVN55C150	TELVN55C172
	PRETO	TELVN50N077	TELVN50N112						
Número de tubos		12	19	26	34	12	19	26	34
Potencia nom. (W)	Branco/ Preto	300	500	750	1.000	300	500	750	1.000
	Crom.	300	300	500	750	300	300	500	750
Tensão (V)		220-240 V ~	220-240 V ~	220-240 V ~	220-240 V ~	220-240 V ~	220-240 V ~	220-240 V ~	220-240 V ~
Frequência (Hz)		50	50	50	50	50	50	50	50
Amp. (A)	Branco/ Preto	1,3	2,2	3,3	4,4	1,3	2,2	3,3	4,4
	Crom.	1,3	1,3	2,2	3,3	1,3	1,3	2,2	3,3
Isolamento		Classe II	Classe II	Classe II	Classe II	Classe II	Classe II	Classe II	Classe II
Proteção IP		IP44	IP44	IP44	IP44	IP44	IP44	IP44	IP44
Alt. x larg. x prof. (mm)		865 x 500 x 30	1.215 x 500 x 30	1.595 x 500 x 30	1.815 x 500 x 30	865 x 550 x 30	1.215 x 550 x 30	1.595 x 550 x 30	1.815 x 550 x 30
Profund. inst. (mm)		100	100	100	100	100	100	100	100
Peso (Kg)		7,4	11,6	14,6	18,1	7,8	12,6	15,6	19,4
P. com embalagem (Kg)		9,0	13,8	17,1	21,0	9,5	14,9	18,2	22,5
Área recom. (m^2)		Até 3	Até 5	Até 7,5	Até 10	Até 3	Até 5	Até 7,5	Até 10
Compr. cabo (m)		1,4	1,4	1,4	1,4	1,4	1,4	1,4	1,4
Tipo de ficha		Tipo C	Tipo C	Tipo C	Tipo C	Tipo C	Tipo C	Tipo C	Tipo C
O produto inclui		3 suportes, kit de instalação e modelo + manual do utilizador							
Acessórios comp.		Cabides - RSH*002 / Bandeja - RSR*003							
Acabamentos		Branco RAL 9016 / Cromado / Preto RAL 9005				Branco RAL 9016 / Cromado			
EAN13	BRANCO	8435556131311	8435556114246	8435556131335	8435556131342	8435556131397	8435556131403	8435556131410	8435556131427
	CROM.	8435556131359	8435556131366	8435556131373	8435556131380	8435556131434	8435556131441	8435556131458	8435556131465
	PRETO	8435556114277	8435556124672						

1) Este produto cumpre com a normativa ECODESIGN quando controlado por um comando a distância (vendido separadamente).

ELBA LCD

Modelo exposto
TELLN50C150 - Elba LCD 500W Cromado

SECA-TOALHAS ELÉTRICO COM CONTROLO DIGITAL

CONTROLO

- **Painel mecânico de 5 botões** com ecrã TFT.
- 3 modos: **Conforto, Eco e Anti-Gelo.**

POUPANÇAS

- Função de poupança energética: **Janelas Abertas.**

TECNOLOGIA

- **Optimum Flux tech:** fluido térmico de alta transferência.
- Termostato digital de alta sensibilidade **±0,1 ºC**.

FUNCIONALIDADE

- **Programável 24/7** a partir do produto ou comando a distância.
- **4 programas semanais** pré-definidos.
- **Função Boost:** 15, 30, 60 ou 120 minutos na potência máxima.

DESENHO

- Corpo em **aço ST12.**
- Colectores 30 x 40 mm e tubos ø 22 mm.
- Fornecido com mangueira (1,4 m) e ficha tipo C para ligação elétrica.
- **Instalação rápida e fácil:** Inclui suportes de parede, kit de instalação e molde para uma instalação rápida e fácil.
- Cabides e bandeja-toalheiro disponível como acessório (página 116).

ESQUEMA

Dimensões em mm.

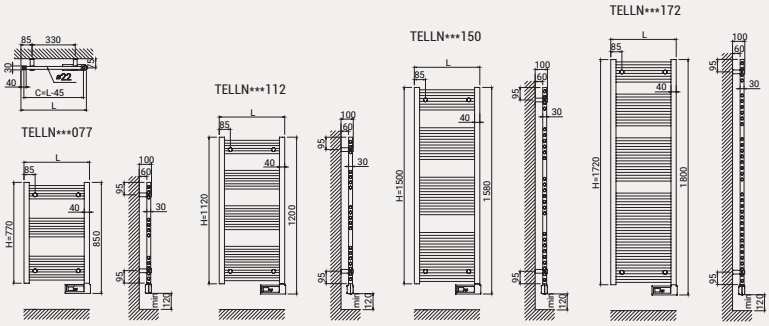

ecodesenho ERPREADY | OPTIMUM FLUX TECH | 10 ANOS GARANTIA NO CORPO | 3 ANOS GARANTIA NA ELETRÓNICA

ESPECIFICAÇÕES TÉCNICAS

RoHS CE

MODELOS	BRANCO	TELLN40B077	TELLN40B112	TELLN40B150	TELLN40B172	TELLN45B077	TELLN45B112	TELLN45B150	TELLN45B172
	CROM.	TELLN40C077	TELLN40C112	TELLN40C150	TELLN40C172	TELLN45C077	TELLN45C112	TELLN45C150	TELLN45C172
Número de tubos		12	19	26	34	12	19	26	34
Potencia nom. (W)	Branco	300	500	750	1.000	300	500	750	1.000
	Crom.	300	300	500	750	300	300	500	750
Tensão (V)		220-240 V ~	220-240 V ~	220-240 V ~	220-240 V ~	220-240 V ~	220-240 V ~	220-240 V ~	220-240 V ~
Frequência (Hz)		50	50	50	50	50	50	50	50
Amp. (A)	Branco	1,3	2,2	3,3	4,3	1,3	2,2	3,3	4,3
	Crom.	1,3	1,3	2,2	3,3	1,3	1,3	2,2	3,3
Isolamento		Classe II	Classe II	Classe II	Classe II	Classe II	Classe II	Classe II	Classe II
Proteção IP		IP44	IP44	IP44	IP44	IP44	IP44	IP44	IP44
Alt. x larg. x prof. (mm)		850 x 400 x 30	1.200 x 400 x 30	1.580 x 400 x 30	1.800 x 400 x 30	850 x 450 x 30	1.200 x 450 x 30	1.580 x 450 x 30	1.800 x 450 x 30
Profund. inst. (mm)		100	100	100	100	100	100	100	100
Peso (Kg)		6,1	9,8	12,9	15,4	6,7	10,6	14,0	16,7
P. com embalagem (Kg)		7,5	11,6	15,0	17,9	8,2	12,6	16,3	19,4
Área recom. (m^2)		Até 3	Até 5	Até 7,5	Até 10	Até 3	Até 5	Até 7,5	Até 10
Compr. cabo (m)		1,4	1,4	1,4	1,4	1,4	1,4	1,4	1,4
Tipo de ficha		Tipo C	Tipo C	Tipo C	Tipo C	Tipo C	Tipo C	Tipo C	Tipo C
O produto inclui		3 suportes, kit de instalação e modelo + manual do utilizador							
Acessórios comp.		Cabides - RSH*002 / Bandeja - RSR*003							
Acabamentos		Branco RAL 9016 / Cromado							
EAN13	BRANCO	8435556144458	8435556144465	8435556144472	8435556144489	8435556137245	8435556137252	8435556137269	8435556137276
	CROM.	8435556144496	8435556144502	8435556144519	8435556144526	8435556137283	8435556137290	8435556137306	8435556137313

MODELOS	BRANCO	TELLN50B077	TELLN50B112	TELLN50B150	TELLN50B172	TELLN55B077	TELLN55B112	TELLN55B150	TELLN55B172
	CROM.	TELLN50C077	TELLN50C112	TELLN50C150	TELLN50C172	TELLN55C077	TELLN55C112	TELLN55C150	TELLN55C172
Número de tubos		12	19	26	34	12	19	26	34
Potencia nom. (W)	Branco	300	500	750	1.000	300	500	750	1.000
	Crom.	300	300	500	750	300	300	500	750
Tensão (V)		220-240 V ~	220-240 V ~	220-240 V ~	220-240 V ~	220-240 V ~	220-240 V ~	220-240 V ~	220-240 V ~
Frequência (Hz)		50	50	50	50	50	50	50	50
Amp. (A)	Branco	1,3	2,2	3,3	4,3	1,3	2,2	3,3	4,3
	Crom.	1,3	1,3	2,2	3,3	1,3	1,3	2,2	3,3
Isolamento		Classe II	Classe II	Classe II	Classe II	Classe II	Classe II	Classe II	Classe II
Proteção IP		IP44	IP44	IP44	IP44	IP44	IP44	IP44	IP44
Alt. x larg. x prof. (mm)		850 x 500 x 30	1.200 x 500 x 30	1.580 x 500 x 30	1.800 x 500 x 30	850 x 550 x 30	1.200 x 550 x 30	1.580 x 550 x 30	1.800 x 550 x 30
Profund. instalado (mm)		100	100	100	100	100	100	100	100
Peso (Kg)		7,4	11,6	14,6	18,1	7,8	12,6	15,6	19,4
P. com embalagem (Kg)		9,0	13,8	17,1	21,0	9,5	14,9	18,2	22,5
Área recom. (m^2)		Até 3	Até 5	Até 7,5	Até 10	Até 3	Até 5	Até 7,5	Até 10
Compr. cabo (m)		1,4	1,4	1,4	1,4	1,4	1,4	1,4	1,4
Tipo de ficha		Tipo C	Tipo C	Tipo C	Tipo C	Tipo C	Tipo C	Tipo C	Tipo C
O produto inclui		3 suportes, kit de instalação e modelo + manual do utilizador							
Acessórios comp.		Cabides - RSH*002 / Bandeja - RSR*003							
Acabamentos		Branco RAL 9016 / Cromado							
EAN13	BRANCO	8435556137320	8435556137337	8435556137344	8435556137351	8435556137405	8435556137412	8435556137429	8435556137436
	CROM.	8435556137368	8435556137375	8435556137382	8435556137399	8435556137443	8435556137450	8435556137467	8435556137474

ELBA SWT

Modelo exposto
TELON50B077 - Elba SWT 300W Branco RAL 9016

SECA-TOALHAS ELÉTRICO COM CONTROLO ON/OFF

TECNOLOGIA

- Elemento de aquecimento com termostato e **fusível de segurança.**
- **Interruptor ON/OFF** com indicador luminoso de consumo.
- **Optimum Flux tech:** fluido térmico de alta transferência.

DESENHO

- Corpo em **aço ST12.**
- Colectores 30 x 40 mm e tubos ø 22 mm.
- Fornecido com mangueira (1,4 m) e ficha tipo C para ligação elétrica.
- **Instalação rápida e fácil:** Inclui suportes de parede, kit de instalação e molde para uma instalação rápida e fácil.
- Cabides e bandeja-toalheiro disponível como acessório (página 116).

ESQUEMA

Dimensões em mm.

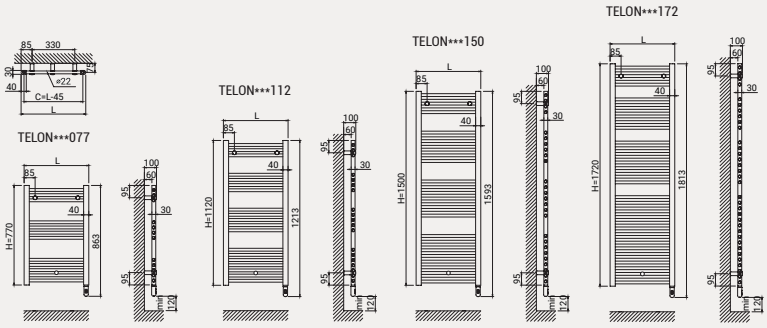

OPTIMUM FLUX TECH

10 ANOS GARANTIA NO CORPO

3 ANOS GARANTIA NA ELETRÓNICA

ESPECIFICAÇÕES TÉCNICAS

RoHS CE

MODELOS	BRANCO	TELON40B077	TELON40B112	TELON40B150	TELON40B172	TELON45B077	TELON45B112	TELON45B150	TELON45B172
	CROM.	TELON40C077	TELON40C112	TELON40C150	TELON40C172	TELON45C077	TELON45C112	TELON45C150	TELON45C172
Número de tubos		12	19	26	34	12	19	26	34
Potencia nom. (W)	Branco	300	500	750	1.000	300	500	750	1.000
	Crom.	300	300	500	750	300	300	500	750
Tensão (V)		220-240 V ~	220-240 V ~	220-240 V ~	220-240 V ~	220-240 V ~	220-240 V ~	220-240 V ~	220-240 V ~
Frequência (Hz)		50	50	50	50	50	50	50	50
Amp. (A)	Branco	1,3	2,2	3,3	4,3	1,3	2,2	3,3	4,3
	Crom.	1,3	1,3	2,2	3,3	1,3	1,3	2,2	3,3
Isolamento		Classe I	Classe I	Classe I	Classe I	Classe I	Classe I	Classe I	Classe I
Proteção IP		IP54	IP54	IP54	IP54	IP54	IP54	IP54	IP54
Alt. x larg. x prof. (mm)		863 x 400 x 30	1.213 x 400 x 30	1.593 x 400 x 30	1.813 x 400 x 30	863 x 450 x 30	1.213 x 450 x 30	1.593 x 450 x 30	1.813 x 450 x 30
Profund. inst. (mm)		100	100	100	100	100	100	100	100
Peso (Kg)		6,1	9,8	12,9	15,4	6,7	10,6	14,0	16,7
P. com embalagem (Kg)		7,5	11,6	15,0	17,9	8,2	12,6	16,3	19,4
Área recom. (m^2)		Até 3	Até 5	Até 7,5	Até 10	Até 3	Até 5	Até 7,5	Até 10
Compr. cabo (m)		1,4	1,4	1,4	1,4	1,4	1,4	1,4	1,4
Tipo de ficha		Tipo C	Tipo C	Tipo C	Tipo C	Tipo C	Tipo C	Tipo C	Tipo C
O produto inclui		3 suportes, kit de instalação e modelo + manual do utilizador							
Acessórios comp.		Cabides - RSH*002 / Bandeja - RSR*003							
Acabamentos		Branco RAL 9016 / Cromado							
EAN13	BRANCO	8435556127574	8435556127581	8435556127598	8435556127604	8435556130994	8435556131007	8435556131014	8435556131021
	CROM.	8435556127611	8435556127628	8435556127635	8435556127642	8435556131038	8435556131045	8435556131052	8435556131069

MODELOS	BRANCO	TELON50B077	TELON50B112	TELON50B150	TELON50B172	TELON55B077	TELON55B112	TELON55B150	TELON55B172
	CROM.	TELON50C077	TELON50C112	TELON50C150	TELON50C172	TELON55C077	TELON55C112	TELON55C150	TELON55C172
Número de tubos		12	19	26	34	12	19	26	34
Potencia nom. (W)	Branco	300	500	750	1.000	300	500	750	1.000
	Crom.	300	300	500	750	300	300	500	750
Tensão (V)		220-240 V ~	220-240 V ~	220-240 V ~	220-240 V ~	220-240 V ~	220-240 V ~	220-240 V ~	220-240 V ~
Frequência (Hz)		50	50	50	50	50	50	50	50
Amp. (A)	Branco	1,3	2,2	3,3	4,3	1,3	2,2	3,3	4,3
	Crom.	1,3	1,3	2,2	3,3	1,3	1,3	2,2	3,3
Isolamento		Classe I	Classe I	Classe I	Classe I	Classe I	Classe I	Classe I	Classe I
Proteção IP		IP54	IP54	IP54	IP54	IP54	IP54	IP54	IP54
Alt. x larg. x prof. (mm)		863 x 500 x 30	1.213 x 500 x 30	1.593 x 500 x 30	1.813 x 500 x 30	863 x 550 x 30	1.213 x 550 x 30	1.593 x 550 x 30	1.813 x 550 x 30
Profund. instalado (mm)		100	100	100	100	100	100	100	100
Peso (Kg)		7,4	11,6	14,6	18,1	7,8	12,6	15,6	19,4
P. com embalagem (Kg)		9,0	13,8	17,1	21,0	9,5	14,9	18,2	22,5
Área recom. (m^2)		Até 3	Até 5	Até 7,5	Até 10	Até 3	Até 5	Até 7,5	Até 10
Compr. cabo (m)		1,4	1,4	1,4	1,4	1,4	1,4	1,4	1,4
Tipo de ficha		Tipo C	Tipo C	Tipo C	Tipo C	Tipo C	Tipo C	Tipo C	Tipo C
O produto inclui		3 suportes, kit de instalação e modelo + manual do utilizador							
Acessórios comp.		Cabides - RSH*002 / Bandeja - RSR*003							
Acabamentos		Branco RAL 9016 / Cromado							
EAN13	BRANCO	8435556131076	8435556131083	8435556131090	8435556131106	8435556131151	8435556131168	8435556131175	8435556131182
	CROM.	8435556131113	8435556131120	8435556131137	8435556131144	8435556131199	8435556131205	8435556131212	8435556131229

ELBA CLV

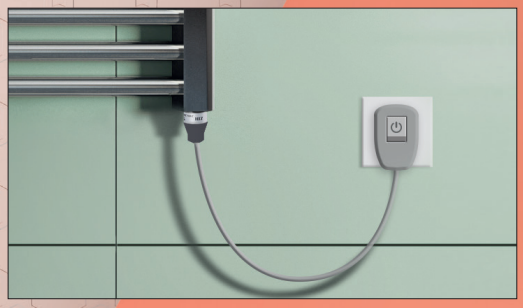

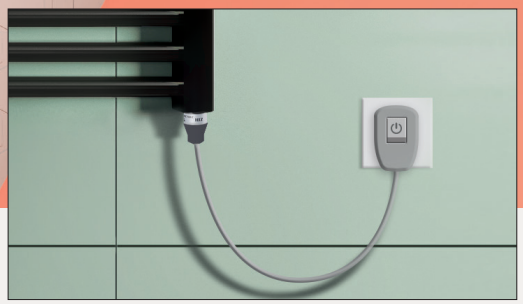

Modelo exposto

TELJN50B077 - Elba CLV 300W Branco RAL 9016

SECA-TOALHAS ELÉTRICO COM FICHA ON/OFF

TECNOLOGIA

- Elemento de aquecimento com termostato e **fusível de segurança.**
- Interruptor ON/OFF na ficha **com luz indicadora de consumo.**
- **Optimum Flux tech:** fluido térmico de alta transferência.

DESENHO

- Corpo em **aço ST12.**
- Colectores 30 x 40 mm e tubos ø 22 mm.
- Fornecido com mangueira (1,4 m) e ficha tipo C para ligação elétrica.
- **Instalação rápida e fácil:** Inclui suportes de parede, kit de instalação e molde para uma instalação rápida e fácil.
- Cabides e bandeja-toalheiro disponível como acessório (página 116).

ESQUEMA

Dimensões em mm.

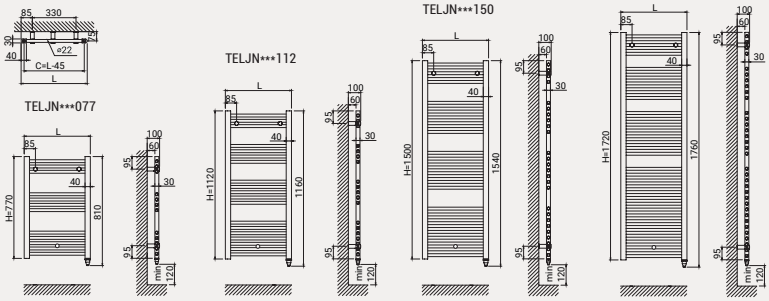

OPTIMUM FLUX TECH

10 ANOS GARANTIA NO CORPO

3 ANOS GARANTIA NA ELETRÓNICA

RoHS CE

ESPECIFICAÇÕES TÉCNICAS

MODELOS	BRANCO	TELJN40B077	TELJN40B112	TELJN40B150	TELJN40B172	TELJN45B077	TELJN45B112	TELJN45B150	TELJN45B172
	CROM.	TELJN40C077	TELJN40C112	TELJN40C150	TELJN40C172	TELJN45C077	TELJN45C112	TELJN45C150	TELJN45C172
Número de tubos		12	19	26	34	12	19	26	34
Potencia nom. (W)	Branco	300	500	750	1.000	300	500	750	1.000
	Crom.	300	300	500	750	300	300	500	750
Tensão (V)		220-240 V ~	220-240 V ~	220-240 V ~	220-240 V ~	220-240 V ~	220-240 V ~	220-240 V ~	220-240 V ~
Frequência (Hz)		50	50	50	50	50	50	50	50
Amp. (A)	Branco	1,3	2,2	3,3	4,3	1,3	2,2	3,3	4,3
	Crom.	1,3	1,3	2,2	3,3	1,3	1,3	2,2	3,3
Isolamento		Classe II	Classe II	Classe II	Classe II	Classe II	Classe II	Classe II	Classe II
Proteção IP		IP55	IP55	IP55	IP55	IP55	IP55	IP55	IP55
Alt. x larg. x prof. (mm)		810 x 400 x 30	1.160 x 400 x 30	1.540 x 400 x 30	1.760 x 400 x 30	810 x 450 x 30	1.160 x 450 x 30	1.540 x 450 x 30	1.760 x 450 x 30
Profund. inst. (mm)		100	100	100	100	100	100	100	100
Peso (Kg)		6,1	9,8	12,9	15,4	6,7	10,6	14,0	16,7
P. com embalagem (Kg)		7,5	11,6	15,0	17,9	8,2	12,6	16,3	19,4
Área recom. (m^2)		Até 3	Até 5	Até 7,5	Até 10	Até 3	Até 5	Até 7,5	Até 10
Compr. cabo (m)		1,4	1,4	1,4	1,4	1,4	1,4	1,4	1,4
Tipo de ficha		Tipo C	Tipo C	Tipo C	Tipo C	Tipo C	Tipo C	Tipo C	Tipo C
O produto inclui		3 suportes, kit de instalação e modelo + manual do utilizador							
Acessórios comp.		Cabides - RSH*002 / Bandeja - RSR*003							
Acabamentos		Branco RAL 9016 / Cromado							
EAN13	BRANCO	8435556144076	8435556144083	8435556144090	8435556144106	8435556144151	8435556144168	8435556144175	8435556144182
	CROM.	8435556144113	8435556144120	8435556144137	8435556144144	8435556144199	8435556144205	8435556144212	8435556144229

MODELOS	BRANCO	TELJN50B077	TELJN50B112	TELJN50B150	TELJN50B172	TELJN55B077	TELJN55B112	TELJN55B150	TELJN55B172
	CROM.	TELJN50C077	TELJN50C112	TELJN50C150	TELJN50C172	TELJN55C077	TELJN55C112	TELJN55C150	TELJN55C172
	PRETO	TELJN50N077	TELJN50N112						
Número de tubos		12	19	26	34	12	19	26	34
Potencia nom. (W)	Branco	300	500	750	1.000	300	500	750	1.000
	Crom.	300	300	500	750	300	300	500	750
Tensão (V)		220-240 V ~	220-240 V ~	220-240 V ~	220-240 V ~	220-240 V ~	220-240 V ~	220-240 V ~	220-240 V ~
Frequência (Hz)		50	50	50	50	50	50	50	50
Amp. (A)	Branco	1,3	2,2	3,3	4,3	1,3	2,2	3,3	4,3
	Crom.	1,3	1,3	2,2	3,3	1,3	1,3	2,2	3,3
Isolamento		Classe II	Classe II	Classe II	Classe II	Classe II	Classe II	Classe II	Classe II
Proteção IP		IP55	IP55	IP55	IP55	IP55	IP55	IP55	IP55
Alt. x larg. x prof. (mm)		810 x 500 x 30	1.160 x 500 x 30	1.540 x 500 x 30	1.760 x 500 x 30	810 x 550 x 30	1.160 x 550 x 30	1.540 x 550 x 30	1.760 x 550 x 30
Profund. instalado (mm)		100	100	100	100	100	100	100	100
Peso (Kg)		7,4	11,6	14,6	18,1	7,8	12,6	15,6	19,4
P. com embalagem (Kg)		9,0	13,8	17,1	21,0	9,5	14,9	18,2	22,5
Área recom. (m^2)		Até 3	Até 5	Até 7,5	Até 10	Até 3	Até 5	Até 7,5	Até 10
Compr. cabo (m)		1,4	1,4	1,4	1,4	1,4	1,4	1,4	1,4
Tipo de ficha		Tipo C	Tipo C	Tipo C	Tipo C	Tipo C	Tipo C	Tipo C	Tipo C
O produto inclui		3 suportes, kit de instalação e modelo + manual do utilizador							
Acessórios comp.		Cabides - RSH*002 / Bandeja - RSR*003							
Acabamentos		Branco RAL 9016 / Cromado / Preto RAL 9005				Branco RAL 9016 / Cromado			
EAN13	BRANCO	8436580778473	8435556144236	8435556144243	8435556144250	8435556144298	8435556144304	8435556144311	8435556144328
	CROM.	8435556105749	8435556144267	8435556144274	8435556144281	8435556144335	8435556144342	8435556144359	8435556144366
	PRETO	8435556152637	8435556152644						

ELBA CABO

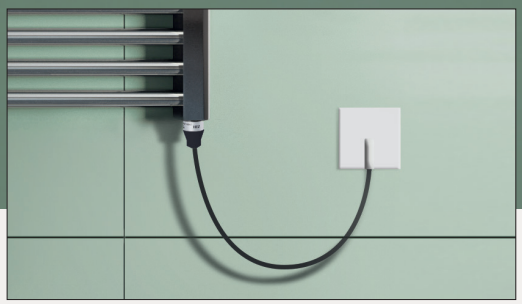

Modelo exposto

TELCN50B077 - Elba Cabo 300W Branco RAL 9016

SECA-TOALHAS ELÉTRICO COM RESISTÊNCIA

TECNOLOGIA

- Elemento de aquecimento com termostato e **fusível de segurança**.
- **Optimum Flux tech:** fluido térmico de alta transferência.

DESENHO

- Corpo em **aço ST12.**
- Colectores 30 x 40 mm e tubos ø 22 mm.
- Fornecido com mangueira (1,4 m) e ficha tipo C para ligação elétrica.
- **Instalação rápida e fácil:** Inclui suportes de parede, kit de instalação e molde para uma instalação rápida e fácil.
- Cabides e bandeja-toalheiro disponível como acessório (página 116).

ESQUEMA

Dimensões em mm.

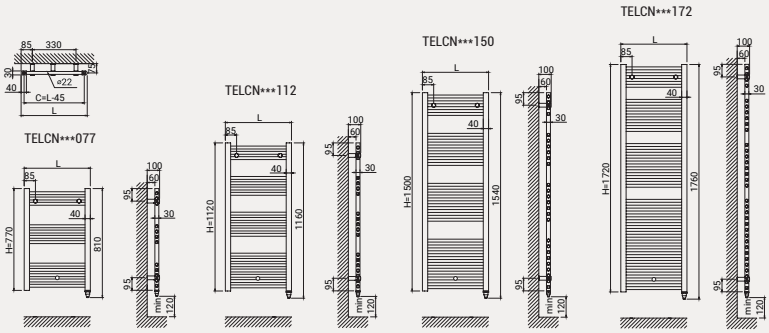

OPTIMUM FLUX TECH

10 ANOS GARANTIA NO CORPO

3 ANOS GARANTIA NA ELETRÓNICA

ESPECIFICAÇÕES TÉCNICAS

RoHS CE

MODELOS	BRANCO	TELCN40B077	TELCN40B112	TELCN40B150	TELCN40B172	TELCN45B077	TELCN45B112	TELCN45B150	TELCN45B172
	CROM.	TELCN40C077	TELCN40C112	TELCN40C150	TELCN40C172	TELCN45C077	TELCN45C112	TELCN45C150	TELCN45C172
Número de tubos		12	19	26	34	12	19	26	34
Potencia nom. (W)	Branco	300	500	750	1.000	300	500	750	1.000
	Crom.	300	300	500	750	300	300	500	750
Tensão (V)		220-240 V ~	220-240 V ~	220-240 V ~	220-240 V ~	220-240 V ~	220-240 V ~	220-240 V ~	220-240 V ~
Frequência (Hz)		50	50	50	50	50	50	50	50
Amp. (A)	Branco	1,3	2,2	3,3	4,3	1,3	2,2	3,3	4,3
	Crom.	1,3	1,3	2,2	3,3	1,3	1,3	2,2	3,3
Isolamento		Classe II	Classe II	Classe II	Classe II	Classe II	Classe II	Classe II	Classe II
Proteção IP		IP55	IP55	IP55	IP55	IP55	IP55	IP55	IP55
Alt. x larg. x prof. (mm)		810 x 400 x 30	1.160 x 400 x 30	1.540 x 400 x 30	1.760 x 400 x 30	810 x 450 x 30	1.160 x 450 x 30	1.540 x 450 x 30	1.760 x 450 x 30
Profund. inst. (mm)		100	100	100	100	100	100	100	100
Peso (Kg)		6,1	9,8	12,9	15,4	6,7	10,6	14,0	16,7
P. com embalagem (Kg)		7,5	11,6	15,0	17,9	8,2	12,6	16,3	19,4
Área recom. (m^2)		Até 3	Até 5	Até 7,5	Até 10	Até 3	Até 5	Até 7,5	Até 10
Compr. cabo (m)		1,4	1,4	1,4	1,4	1,4	1,4	1,4	1,4
Tipo de ficha		Tipo C	Tipo C	Tipo C	Tipo C	Tipo C	Tipo C	Tipo C	Tipo C
O produto inclui		3 suportes, kit de instalação e modelo + manual do utilizador							
Acessórios comp.		Cabides - RSH*002 / Bandeja - RSR*003							
		Branco RAL 9016 / Cromado							
EAN13	BRANCO	8435556143994	8435556144007	8435556144014	8435556144021	8435556134947	8435556134954	8435556134961	8435556134978
	CROM.	8435556144038	8435556144045	8435556144052	8435556144069	8435556134985	8435556134992	8435556135005	8435556135012

MODELOS	BRANCO	TELCN50B077	TELCN50B112	TELCN50B150	TELCN50B172	TELCN55B077	TELCN55B112	TELCN55B150	TELCN55B172
	CROM.	TELCN50C077	TELCN50C112	TELCN50C150	TELCN50C172	TELCN55C077	TELCN55C112	TELCN55C150	TELCN55C172
Número de tubos		12	19	26	34	12	19	26	34
Potencia nom. (W)	Branco	300	500	750	1.000	300	500	750	1.000
	Crom.	300	300	500	750	300	300	500	750
Tensão (V)		220-240 V ~	220-240 V ~	220-240 V ~	220-240 V ~	220-240 V ~	220-240 V ~	220-240 V ~	220-240 V ~
Frequência (Hz)		50	50	50	50	50	50	50	50
Amp. (A)	Branco	1,3	2,2	3,3	4,3	1,3	2,2	3,3	4,3
	Crom.	1,3	1,3	2,2	3,3	1,3	1,3	2,2	3,3
Isolamento		Classe II	Classe II	Classe II	Classe II	Classe II	Classe II	Classe II	Classe II
Proteção IP		IP55	IP55	IP55	IP55	IP55	IP55	IP55	IP55
Alt. x larg. x prof. (mm)		810 x 500 x 30	1.160 x 500 x 30	1.540 x 500 x 30	1.760 x 500 x 30	810 x 550 x 30	1.160 x 550 x 30	1.540 x 550 x 30	1.760 x 550 x 30
Profund. instalado (mm)		100	100	100	100	100	100	100	100
Peso (Kg)		7,4	11,6	14,6	18,1	7,8	12,6	15,6	19,4
P. com embalagem (Kg)		9,0	13,8	17,1	21,0	9,5	14,9	18,2	22,5
Área recom. (m^2)		Até 3	Até 5	Até 7,5	Até 10	Até 3	Até 5	Até 7,5	Até 10
Compr. cabo (m)		1,4	1,4	1,4	1,4	1,4	1,4	1,4	1,4
Tipo de ficha		Tipo C	Tipo C	Tipo C	Tipo C	Tipo C	Tipo C	Tipo C	Tipo C
O produto inclui		3 suportes, kit de instalação e modelo + manual do utilizador							
Acessórios comp.		Cabides - RSH*002 / Bandeja - RSR*003							
Acabamentos		Branco RAL 9016 / Cromado							
EAN13	BRANCO	8435556135029	8435556135036	8435556135043	8435556135050	8435556135104	8435556135111	8435556135128	8435556135135
	CROM.	8435556135067	8435556135074	8435556135081	8435556135098	8435556135142	8435556135159	8435556135166	8435556135173

VENEZIA WIFI OVAL

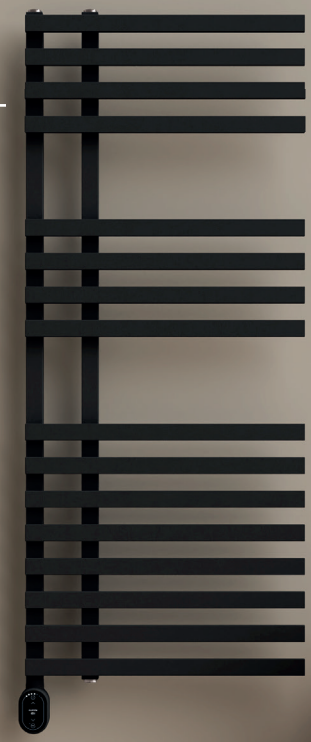

Modelo exposto

TVEWN50N120 - Venezia Oval Wi-Fi 500W grafite texturizado

SECA-TOALHAS ELÉTRICO DIGITAL WI-FI COM INTELIGENCIA ARTIFICIAL

CONTROLO

- **Módulo Wi-Fi Inside:** ligação directa sem gateways[1].
- **Aplicação** gratuita para smartphone.
- **Painel tátil com 4 botões e indicadores LED.**
- **6 modos de temperatura** diferentes.
- Compatível com o Amazon Alexa e Google Assistant.

POUPANÇAS

- **Sistema AIH**: inteligência artificial com dicas de eficiência e poupança[2].
- Contador de consumo integrado **True Real Power[3].**
- **Estatísticas de consumo e custos** no App com tarifa de electricidade estabelecida.
- Função de poupança energética: **Janelas Abertas.**
- **Início antecipado:** no modo programação, o radiador determina o seu arranque para optimizar os tempos de pré-aquecimento.
- **Acções automatizadas** de acordo com a geolocalização.

TECNOLOGIA

- **Optimum Flux tech:** fluido térm. de alta transferência.
- Termostato digital de alta sensibilidade **±0,1 ºC.**
- Segurança nas comunicações.

FUNCIONALIDADE

- **Programável 24/7** a partir do produto com App.
- **Função Boost:** 15, 30, 60 ou 120 minutos na potência máxima.
- **Modo Utilizador:** restringe a gama de temperaturas.
- **Modo Hotel**: restringe a gama de temperaturas selecionáveis e bloqueia parte da funcionalidade.
- **2 modos de bloqueio:** a partir do produto ou através da aplicação.

DESENHO

- Corpo em **aço ST12.**
- Colectores de 30 x 30 mm e tubos de 30 x 10 mm.
- Cabo/mangueira (1,4 m) instalado no lado direito.
- **Instalação fácil e rápida:** suportes de parede, kit de instalação e modelo incluídos.

Digitalize e descarregue a última versão da aplicação Rointe Connect

Consiguelo en el App Store · DISPONIBLE EN Google Play · Disponible como Web App · works with the Google Assistant · works with alexa

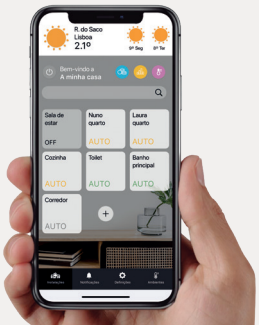

AÇOINOX

ecodesenho ERPREADY 4

OPTIMUM FLUX TECH

10 ANOS GARANTIA NO CORPO

3 ANOS GARANTIA NA ELETRÓNICA

ESPECIFICAÇÕES TÉCNICAS

RoHS CE

MODELOS	BRANCO	TVEWN50B077	TVEWN50B120
	PRETO	TVEWN50N077	TVEWN50N120
Número de tubos		11	16
Potência nominal (W)		300	500
Tensão (V)		220-240 V ~	220-240 V ~
Frequência (Hz)		50	50
Amperagem (A)		1,3	2,2
Isolamento		Classe II	Classe II
Proteção IP		IP44	IP44
Larg. x alt. x prof. (mm)		500 x 870 x 50	500 x 1.295 x 50
Profund. instalado (mm)		105	105
Peso (Kg)		10,0	15,5
P. com embalagem (Kg)		11,7	17,8
Área recomendada (m^2)		Até 3	Até 5
Comprimento do cabo (m)		1,4	1,4
Tipo de ficha		Tipo C	Tipo C
O produto inclui		4 suportes, kit de instalação e modelo + manual do utilizador	
Acessórios compatíveis		-	
Acabamentos		Branco RAL 9016 / Grafite texturizado	
EAN13	BRANCO	8435556146636	8435556146643
	PRETO	8435556146674	8435556146681

ESQUEMA

Dimensões em mm.

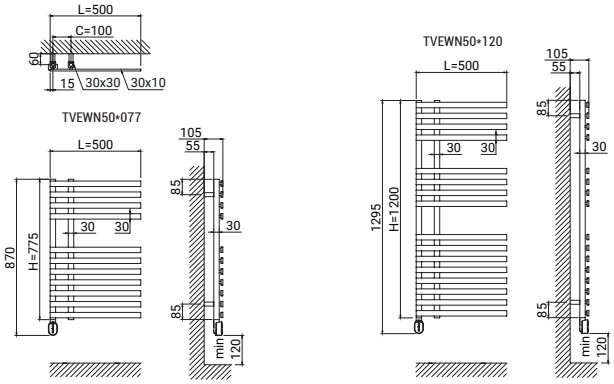

1) Compatível com redes Wi-Fi de 2,4 GHz. 2) Disponível a partir da segunda metade de 2023. 3) Os dados podem variar em função das circunstâncias da instalação eléctrica. 4) Este produto cumpre com a normativa ECODESIGN quando se controla através da app.

VENEZIA OVAL

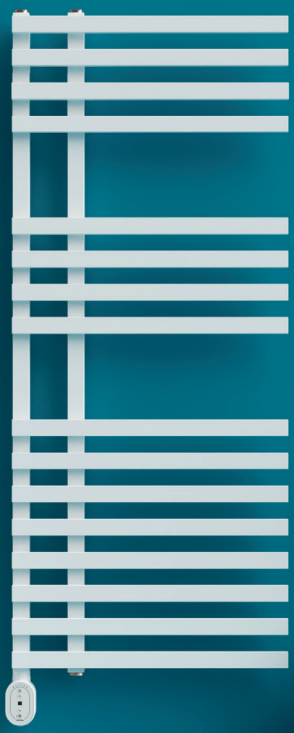

Modelo exposto
TVEVN50N120 - Venezia Oval 500W Branco RAL 9016

SECA-TOALHAS ELÉTRICO DIGITAL COM CONTROLO OVAL

CONTROLO

- **Painel mecânico** com 4 botões e indicadores LED.
- **6 modos** de temperatura diferentes.
- **Compatível com controlo remoto** para maior funcionalidade.

POUPANÇAS

- Função de poupança energética: **Janelas Abertas.**

TECNOLOGIA

- **Termostato digital** de alta sensibilidade.
- **Optimum Flux tech:** fluido térmico de alta transferência.

FUNCIONALIDADE

- **Programável 24/7** a partir do produto ou comando a distância.
- **4 programas semanais** pré-definidos.
- **Função Boost:** 15, 30, 60 ou 120 minutos na potência máxima.
- **Bloqueio** do painel.

DESENHO

- Corpo em **aço ST12.**
- Colectores de 30 x 30 mm e tubos de 30 x 10 mm.
- Fornecido com mangueira (1,4 m) e ficha tipo C para ligação elétrica.
- **Instalação rápida e fácil:** Inclui suportes de parede, kit de instalação e molde para uma instalação rápida e fácil.

Compatível com comandos a distância AIR Control e BASIC Control disponiveis na página 152.

AÇOINOX

ecodesenho[1] ERPREADY

OPTIMUM FLUX TECH

10 ANOS GARANTIA NO CORPO

3 ANOS GARANTIA NA ELETRÓNICA

ESPECIFICAÇÕES TÉCNICAS

RoHS CE

MODELOS	BRANCO	TVEVN50B077	TVEVN50B120
	PRETO	TVEVN50N077	TVEVN50N120
Número de tubos		11	16
Potência nominal (W)		300	500
Tensão (V)		220-240 V ~	220-240 V ~
Frequência (Hz)		50	50
Amperagem (A)		1,3	2,2
Isolamento		Classe II	Classe II
Proteção IP		IP44	IP44
Larg. x alt. x prof. (mm)		500 x 870 x 50	500 x 1.295 x 50
Profund. instalado (mm)		105	105
Peso (Kg)		10,0	15,5
P. com embalagem (Kg)		11,6	17,8
Área recomendada (m^2)		Até 3	Até 5
Comprimento do cabo (m)		1,4	1,4
Tipo de ficha		Tipo C	Tipo C
O produto inclui		4 suportes, kit de instalação e modelo + manual do utilizador	
Acessórios compatíveis		-	
Acabamentos		Branco RAL 9016 / Grafite texturizado	
EAN13	BRANCO	8435556133254	8435556133261
	PRETO	8435556133292	8435556133308

ESQUEMA

Dimensões em mm.

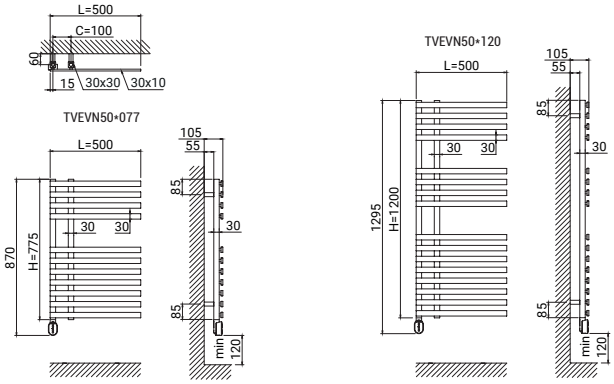

1) Este produto cumpre com a normativa ECODESIGN quando controlado por um comando a distância (vendido separadamente).

TORINO WIFI OVAL

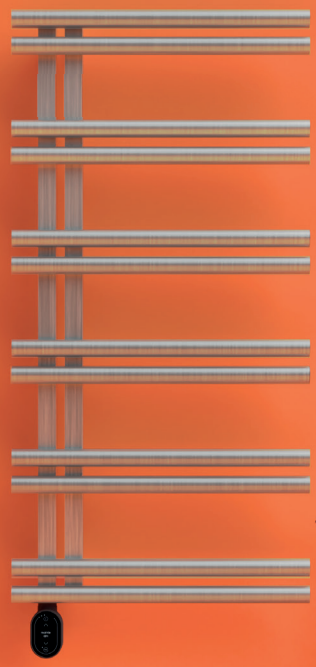

Modelo exposto

TTOWN50A100 - Torino Oval Wi-Fi 300W aço escovado

SECA-TOALHAS ELÉTRICO DIGITAL WI-FI COM INTELIGENCIA ARTIFICIAL

CONTROLO

- **Módulo Wi-Fi Inside:** ligação directa sem gateways[1].
- **Aplicação** gratuita para smartphone.
- **Painel tátil com 4 botões e indicadores LED.**
- **6 modos de temperatura** diferentes.
- Compatível com o Amazon Alexa e Google Assistant.

POUPANÇAS

- **Sistema AIH**: inteligência artificial com dicas de eficiência e poupança[2].
- Contador de consumo integrado **True Real Power[3].**
- **Estatísticas de consumo e custos** no App com tarifa de electricidade estabelecida.
- Função de poupança energética: **Janelas Abertas.**
- **Início antecipado:** no modo programação, o radiador determina o seu arranque para optimizar os tempos de pré-aquecimento.
- **Acções automatizad**as de acordo com a geolocalização.

TECNOLOGIA

- **Optimum Flux tech:** fluido térm. de alta transferência.
- Termostato digital de alta sensibilidade **±0,1 ºC.**
- Segurança nas comunicações.

FUNCIONALIDADE

- **Programável 24/7** a partir do produto com App.
- **Função Boost:** 15, 30, 60 ou 120 minutos na potência máxima.
- **Modo Utilizador:** restringe a gama de temperaturas.
- **Modo Hotel**: restringe a gama de temperaturas selecionáveis e bloqueia parte da funcionalidade.
- **2 modos de bloqueio:** a partir do produto ou através da aplicação.

DESENHO

- Corpo em **aço ST12.**
- Colectores de 30 x 30 mm e tubos de ø 38 mm.
- Cabo/mangueira (1,4 m) instalado no lado direito.
- **Instalação fácil e rápida:** suportes de parede, kit de instalação e modelo incluídos.

Digitalize e descarregue a última versão da aplicação Rointe Connect

Consíguelo en el App Store · DISPONIBLE EN Google Play · Disponible como Web App · works with the Google Assistant · works with alexa

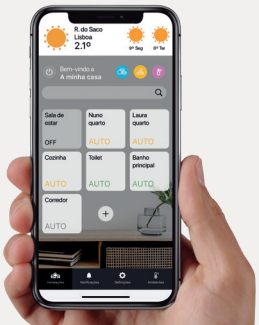

AÇOINOX ecodesenho ERPREADY 4 OPTIMUM FLUX TECH 10 ANOS GARANTIA NO CORPO 3 ANOS GARANTIA NA ELETRÓNICA

ESPECIFICAÇÕES TÉCNICAS

RoHS CE

MODELOS	TTOWN50A100
Número de tubos	12
Potência nominal (W)	300
Tensão (V)	220-240 V ~
Frequência (Hz)	50
Amperagem (A)	1,3
Isolamento	Classe II
Proteção IP	IP44
Larg. x alt. x prof. (mm)	500 x 1.095 x 62
Profund. instalado (mm)	107
Peso (Kg)	14,2
P. com embalagem (Kg)	16,8
Área recomendada (m^2)	Até 3
Comprimento do cabo (m)	1,4
Tipo de ficha	Tipo C
O produto inclui	4 suportes, kit de instalação e modelo + manual do utilizador
Acessórios compatíveis	-
Acabamentos	Aço escovado inox
EAN13	8435556146698

ESQUEMA

Dimensões em mm.

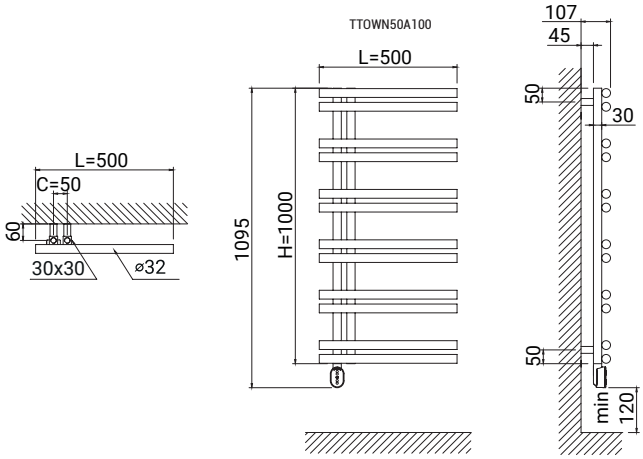

1) Compatível com redes Wi-Fi de 2,4 GHz. 2) Disponível a partir da segunda metade de 2023. 3) Os dados podem variar em função das circunstâncias da instalação eléctrica. 4) Este produto cumpre com a normativa ECODESIGN quando se controla através da app.

TORINO OVAL

Modelo exposto
TTOVN50A100 - Torino Oval 300W aço escovado

SECA-TOALHAS ELÉTRICO DIGITAL COM CONTROLO OVAL

CONTROLO

- **Painel mecânico** com 4 botões e indicadores LED.
- **6 modos** de temperatura diferentes.
- **Compatível com controlo remoto** para maior funcionalidade.

POUPANÇAS

- Função de poupança energética: **Janelas Abertas.**

TECNOLOGIA

- **Termostato digital** de alta sensibilidade.
- **Optimum Flux tech:** fluido térmico de alta transferência.

FUNCIONALIDADE

- **Programável 24/7** a partir do produto ou comando a distância.
- **4 programas semanais** pré-definidos.
- **Função Boost:** 15, 30, 60 ou 120 minutos na potência máxima.
- **Bloqueio** do painel.

DESENHO

- Corpo em **aço ST12.**
- Colectores de 30 x 30 mm e tubos de 30 x 10 mm.
- Fornecido com mangueira (1,4 m) e ficha tipo C para ligação elétrica.
- **Instalação rápida e fácil:** Inclui suportes de parede, kit de instalação e molde para uma instalação rápida e fácil.

Compatível com comandos a distância AIR Control e BASIC Control disponiveis na página 152.

AÇOINOX ecodesenho[1] ERPREADY OPTIMUM FLUX TECH 10 ANOS GARANTIA NO CORPO 3 ANOS GARANTIA NA ELETRÓNICA

ESPECIFICAÇÕES TÉCNICAS

RoHS CE

MODELOS	TTOVN50A100
Número de tubos	12
Potência nominal (W)	300
Tensão (V)	220-240 V ~
Frequência (Hz)	50
Amperagem (A)	1,3
Isolamento	Classe II
Proteção IP	IP44
Larg. x alt. x prof. (mm)	500 x 1.095 x 62
Profund. instalado (mm)	107
Peso (Kg)	14,2
P. com embalagem (Kg)	16,8
Área recomendada (m^2)	Até 3
Comprimento do cabo (m)	1,4
Tipo de ficha	Tipo C
O produto inclui	4 suportes, kit de instalação e modelo + manual do utilizador
Acessórios compatíveis	-
Acabamentos	Aço escovado inox
EAN13	8435556134633

ESQUEMA

Dimensões em mm.

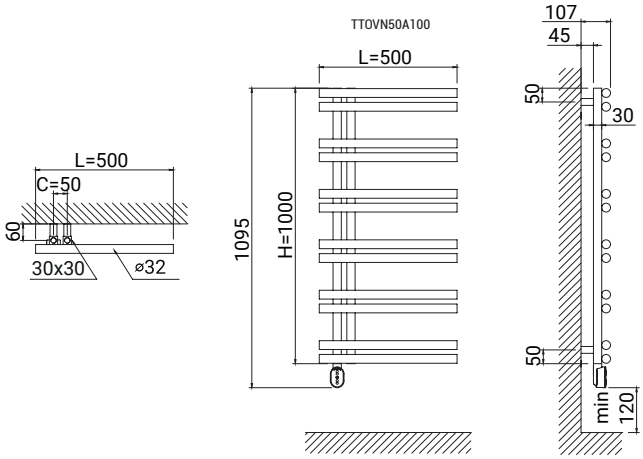

1) Este produto cumpre com a normativa ECODESIGN quando controlado por um comando a distância (vendido separadamente).

CIRCE WIFI OVAL

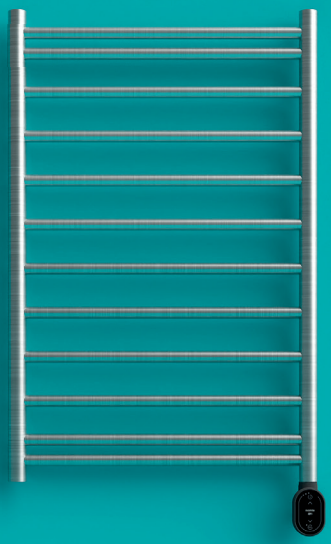

Modelo exposto

TCIWN53A080 - Circe Oval Wi-Fi 300W aço escovado

SECA-TOALHAS ELÉTRICO DIGITAL WI-FI COM INTELIGENCIA ARTIFICIAL

CONTROLO

- **Módulo Wi-Fi Inside:** ligação directa sem gateways[1].
- **Aplicação** gratuita para smartphone.
- **Painel tátil com 4 botões e indicadores LED.**
- **6 modos de temperatura** diferentes.
- Compatível com o Amazon Alexa e Google Assistant.

POUPANÇAS

- **Sistema AIH**: inteligência artificial com dicas de eficiência e poupança[2].
- Contador de consumo integrado **True Real Power[3].**
- **Estatísticas de consumo e custos** no App com tarifa de electricidade estabelecida.
- Função de poupança energética: **Janelas Abertas.**
- **Início antecipado:** no modo programação, o radiador determina o seu arranque para optimizar os tempos de pré-aquecimento.
- **Acções automatizadas** de acordo com a geolocalização.

TECNOLOGIA

- **Optimum Flux tech:** fluido térmico de alta transferência.
- Termostato digital de alta sensibilidade **±0,1 °C.**
- Segurança nas comunicações.

FUNCIONALIDADE

- **Programável 24/7** a partir do produto com App.
- **Função Boost:** 15, 30, 60 ou 120 minutos na potência máxima.
- **Modo Utilizador:** restringe a gama de temperaturas.
- **Modo Hotel**: restringe a gama de temperaturas selecionáveis e bloqueia parte da funcionalidade.
- 2 modos de bloqueio: a partir do produto ou através da aplicação.

DESENHO

- Corpo em **aço ST12.**
- Colectores de ø 32 mm e tubos de ø 21 mm.
- Cabo/mangueira (1,4 m) instalado no lado direito.
- **Instalação fácil e rápida:** suportes de parede, kit de instalação e modelo incluídos.

Digitalize e descarregue a última versão da aplicação Rointe Connect

Consíguelo en el App Store · DISPONIBLE EN Google Play · Disponible como Web App · works with the Google Assistant · works with alexa

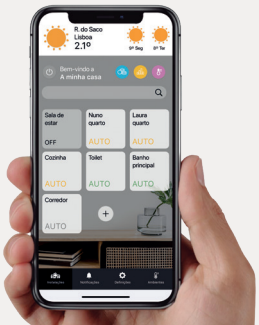

AÇOINOX ecodesenho ERPREADY 4 OPTIMUM FLUX TECH 10 ANOS GARANTIA NO CORPO 3 ANOS GARANTIA NA ELETRÓNICA

ESPECIFICAÇÕES TÉCNICAS

RoHS CE

MODELOS	TCIWN53A080	TCIWN53A120
Número de tubos	12	18
Potência nominal (W)	300	300
Tensão (V)	220-240 V ~	220-240 V ~
Frequência (Hz)	50	50
Amperagem (A)	1,3	1,3
Isolamento	Classe II	Classe II
Proteção IP	IP44	IP44
Larg. x alt. x prof. (mm)	532 x 895 x 32	532 x 1.295 x 32
Profund. instalado (mm)	77	77
Peso (Kg)	7,7	10,5
P. com embalagem (Kg)	9,8	13,3
Área recomendada (m^2)	Até 3	Até 3
Comprimento do cabo (m)	1,4	1,4
Tipo de ficha	Tipo C	Tipo C
O produto inclui	4 suportes, kit de instalação e modelo + manual do utilizador	
Acessórios compatíveis	-	
Acabamentos	Aço escovado inox	
EAN13	8435556146728	8435556146735

ESQUEMA

Dimensões em mm.

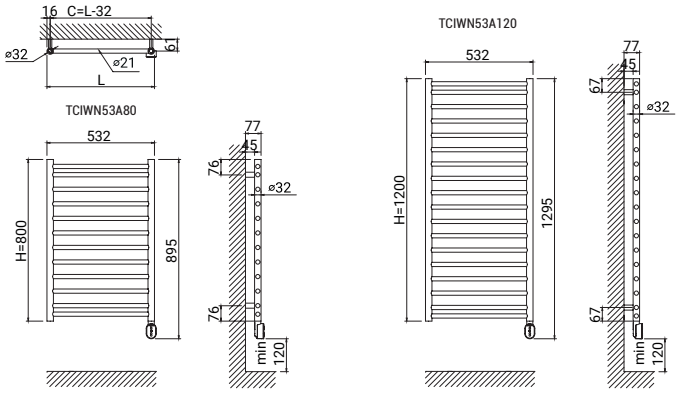

1) Compatível com redes Wi-Fi de 2,4 GHz. 2) Disponível a partir da segunda metade de 2023. 3) Os dados podem variar em função das circunstâncias da instalação eléctrica. 4) Este produto cumpre com a normativa ECODESIGN quando se controla através da app.

CIRCE OVAL

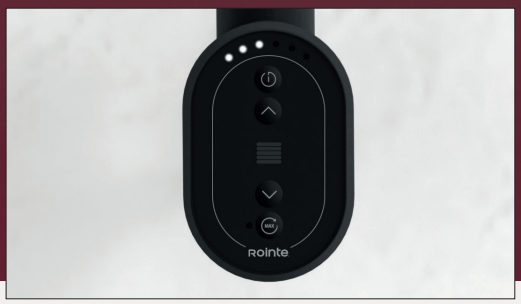

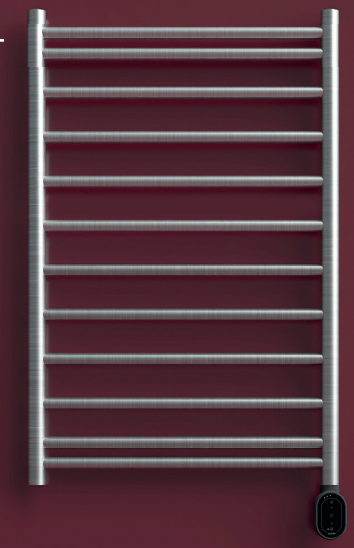

Modelo exposto
TCIVN53A080 - Circe Oval 300W aço escovado

SECA-TOALHAS ELÉTRICO DIGITAL COM CONTROLO OVAL

CONTROLO
- **Painel mecânico** com 4 botões e indicadores LED.
- **6 modos** de temperatura diferentes.
- **Compatível com controlo remoto** para maior funcionalidade.

POUPANÇAS
- Função de poupança energética: **Janelas Abertas.**

TECNOLOGIA
- **Termostato digital** de alta sensibilidade.
- **Optimum Flux tech:** fluido térmico de alta transferência.

FUNCIONALIDADE
- **Programável 24/7** a partir do produto ou comando a distância.
- **4 programas semanais** pré-definidos.
- **Função Boost:** 15, 30, 60 ou 120 minutos na potência máxima.
- **Bloqueio** do painel.

DESENHO
- Corpo em **aço ST12.**
- Colectores de ø 32 mm e tubos de ø 21 mm.
- Fornecido com mangueira (1,4 m) e ficha tipo C para ligação elétrica.
- **Instalação rápida e fácil:** Inclui suportes de parede, kit de instalação e molde para uma instalação rápida e fácil.

Compatível com comandos a distância AIR Control e BASIC Control disponiveis na página 152.

AÇOINOX

ecodesenho[1] ERPREADY

OPTIMUM FLUX TECH

10 ANOS GARANTIA NO CORPO

3 ANOS GARANTIA NA ELETRÓNICA

ESPECIFICAÇÕES TÉCNICAS

RoHS CE

MODELOS	TCIVN53A080	TCIVN53A120
Número de tubos	12	18
Potência nominal (W)	300	300
Tensão (V)	220-240 V ~	220-240 V ~
Frequência (Hz)	50	50
Amperagem (A)	1,3	1,3
Isolamento	Classe II	Classe II
Proteção IP	IP44	IP44
Larg. x alt. x prof. (mm)	532 x 895 x 32	532 x 1.295 x 32
Profund. instalado (mm)	77	77
Peso (Kg)	7,7	10,5
P. com embalagem (Kg)	9,8	13,3
Área recomendada (m^2)	Até 3	Até 3
Comprimento do cabo (m)	1,4	1,4
Tipo de ficha	Tipo C	Tipo C
O produto inclui	4 suportes, kit de instalação e modelo + manual do utilizador	
Acessórios compatíveis	-	
Acabamentos	Aço escovado inox	
EAN13	8435556138327	8435556138334

ESQUEMA

Dimensões em mm.

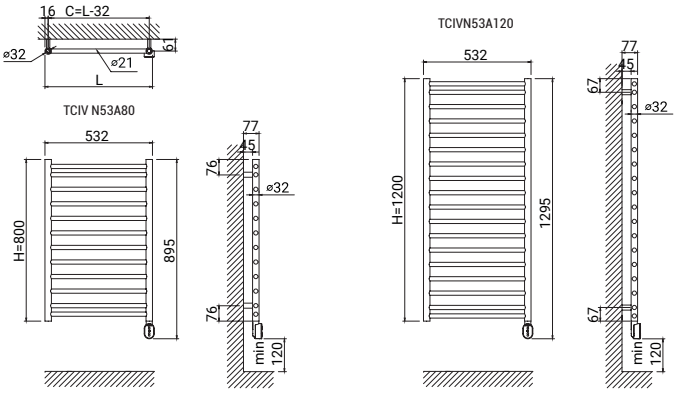

1) Este produto cumpre com a normativa ECODESIGN quando controlado por um comando a distância (vendido separadamente).

CIRCE CABO

Modelo exposto
TCICN53A080 - Circe Cabo 300W aço escovado

SECA-TOALHAS ELÉTRICO COM RESISTÊNCIA

TECNOLOGIA

- Elemento de aquecimento com termostato e **fusível de segurança.**

DESENHO

- Corpo em **aço ST12.**
- Colectores de ø 32 mm e tubos de ø 21 mm.
- Fornecido com mangueira (1,4 m) e ficha tipo C para ligação elétrica.
- **Instalação rápida e fácil:** Inclui suportes de parede, kit de instalação e molde para uma instalação rápida e fácil.

AÇOINOX

OPTIMUM FLUX TECH

10 ANOS GARANTIA NO CORPO

3 ANOS GARANTIA NA ELETRÓNICA

ESPECIFICAÇÕES TÉCNICAS

RoHS CE

MODELOS	TCICN53A080	TCICN53A120
Número de tubos	12	18
Potência nominal (W)	300	300
Tensão (V)	220-240 V ~	220-240 V ~
Frequência (Hz)	50	50
Amperagem (A)	1,3	1,3
Isolamento	Classe II	Classe II
Proteção IP	IP55	IP55
Larg. x alt. x prof. (mm)	532 x 840 x 32	532 x 1.240 x 32
Profund. instalado (mm)	77	77
Peso (Kg)	7,7	10,5
P. com embalagem (Kg)	9,8	13,3
Área recomendada (m^2)	Até 3	Até 3
Comprimento do cabo (m)	1,4	1,4
Tipo de ficha	Tipo C	Tipo C
O produto inclui	4 suportes, kit de instalação e modelo + manual do utilizador	
Acessórios compatíveis	-	
Acabamentos	Aço escovado inox	
EAN13	8435556135326	8435556135333

ESQUEMA

Dimensões em mm.

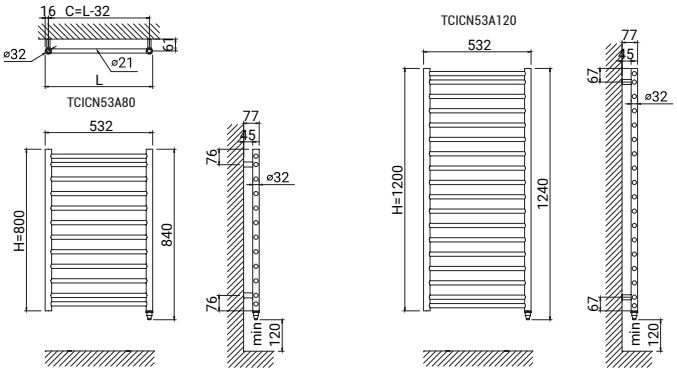

SECA-TOALHAS **HIDRÁULICOS**

Complete o seu sistema de aquecimento de água com um Seca-toalhas para desfrutar do bem-estar único da secagem das toalhas quentes e secas.

Escolha um dos nossos seca-toalhas e proporcione a sua casa de banho um design exclusivo.

Seca-toalhas Zocca Aqua	**102**
Seca-toalhas Lyon Aqua	**104**
Seca-toalhas Giza Aqua	**106**
Seca-toalhas Elba Aqua	**108**
Seca-toalhas Venezia Aqua	**110**
Seca-toalhas Torino Aqua	**112**
Seca-toalhas Circe Aqua	**114**
Acessórios para seca-toalhas	**116**
Válvulas para instalação de seca-toalhas	**118**

ZOCCA AQUA

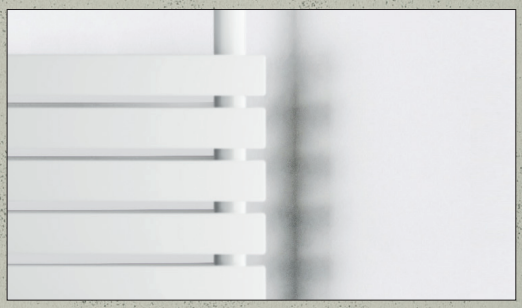

Modelo exposto
TZOAN50N078 - Zocca grafite texturizado

SECA-TOALHAS
HIDRÁULICO

DESENHO

- Corpo em **aço ST12.**
- Colectores circulares ø 32 mm e tubos de 20 x 40 mm.
- Ligações 1/2”.
- Disponível em **4 alturas.**
- Temperatura máxima de exercício **95ºC.**
- Pressão máxima de trabalho **4 bar.**
- Válvulas e acessórios de instalação disponíveis (página 118).
- **Instalação rápida e fácil:** Inclui suportes de parede e kit de instalação para uma instalação rápida e fácil.

OBSERVAÇÕES

- Para instalações de dois tubos, recomenda-se a ligação do fluxo e o retorno no fundo dos seca-toalhas. Para instalações monotubo, deve ser instalado no fundo com a sonda fornecida com a válvula monotubo.

5 ANOS GARANTIA NO PRODUCTO

ESPECIFICAÇÕES TÉCNICAS

EN 442 EUROPNORM CE

MODELOS	BRANCO	TZOAN50B078	TZOAN50B110	TZOAN50B142	TZOAN50B174
	CROMADO	TZOAN50C078	TZOAN50C110	TZOAN50C142	TZOAN50C174
	GRAFITE	TZOAN50N078	TZOAN50N110	TZOAN50N142	TZOAN50N174
Número de tubos		13	17	21	25
Potência térmica Δ T 50ºC W		507	674	829	978
Conteúdo de água (L)		5,3	7,1	8,8	10,6
Larg. x alt. x prof. (mm)		500 x 788 x 62	500 x 1.106 x 62	500 x 1.424 x 62	500 x 1.742 x 62
Profund. instalado (mm)		97	97	97	97
Distância entre eixos (mm)		430	430	430	430
Peso (Kg)		9,1	12,1	15,0	18,0
P. com embalagem (Kg)		10,4	14,0	17,7	21,6
O produto inclui		4 suportes, kit e manual do utilizador			
Acessórios compatíveis		-			
Acabamentos		Branco RAL 9016 / Cromado / Grafite texturizado			
EAN13	BRANCO	8435556132592	8435556132608	8435556132615	8435556132622
	CROMADO	8435556132639	8435556132646	8435556132653	8435556132660
	GRAFITE	8435556132677	8435556132684	8435556132691	8435556132707

ESQUEMA

Dimensões em mm.

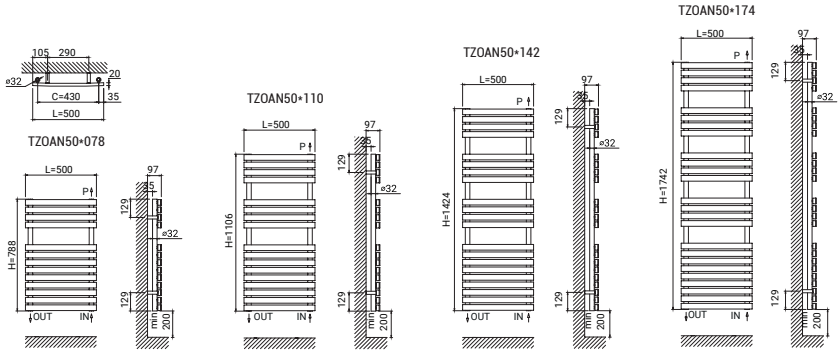

LYON AQUA

Modelo exposto

TLYAN50B120 - Lyon Branco RAL 9016

SECA-TOALHAS
HIDRÁULICO

DESENHO

- Corpo **aço ST12.**
- Colectores circulares ø 32 mm e tubos de 20 x 40 mm.
- Ligações 1/2”.
- Disponível em **4 alturas.**
- Temperatura máxima de exercício **95ºC.**
- Pressão máxima de trabalho **4 bar.**
- Válvulas e acessórios de instalação disponíveis (página 118).
- **Instalação rápida e fácil:** Inclui suportes de parede e kit de instalação para uma instalação rápida e fácil.

OBSERVAÇÕES

- Para instalações de dois tubos, recomenda-se a ligação do fluxo e o retorno no fundo dos seca-toalhas. Para instalações monotubo, deve ser instalado no fundo com a sonda fornecida com a válvula monotubo.

5 ANOS GARANTIA NO PRODUCTO

ESPECIFICAÇÕES TÉCNICAS

EN 442 EUROPNORM CE

MODELOS	BRANCO	TLYAN50B080	TLYAN50B120	TLYAN50B160	TLYAN50B180
	CROMADO	TLYAN50C080	TLYAN50C120	TLYAN50C160	TLYAN50C180
Número de tubos		8	12	16	18
Potência térmica Δ T 50ºC W		316	502	775	1.063
Conteúdo de água (L)		2,5	3,7	5,0	5,6
Larg. x alt. x prof. (mm)		500 x 800 x 30	500 x 1.200 x 30	500 x 1.600 x 30	500 x 1.800 x 30
Profund. instalado (mm)		85	85	85	85
Distância entre eixos (mm)		455	455	455	455
Peso (Kg)		5,1	7,5	10,0	11,3
P. com embalagem (Kg)		6,7	9,9	13,4	15,4
O produto inclui		4 suportes, kit e manual do utilizador			
Acessórios compatíveis		-			
Acabamentos		Branco RAL 9016 / Cromado			
EAN13	BRANCO	8435556132431	8435556132448	8435556132455	8435556132462
	CROMADO	8435556132479	8435556132486	8435556132493	8435556132509

ESQUEMA

Dimensões em mm.

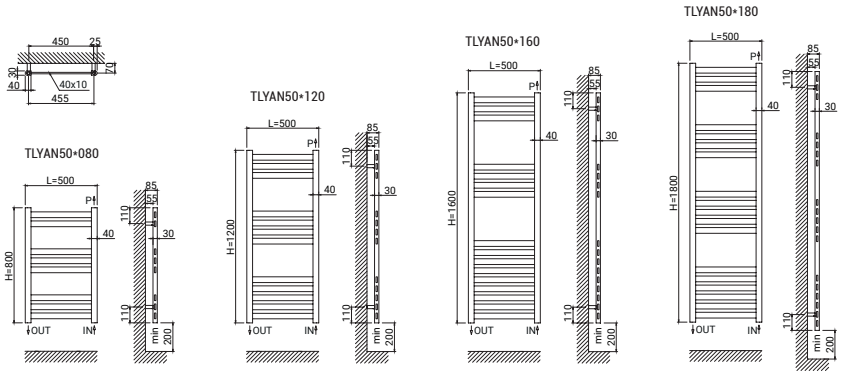

GIZA AQUA

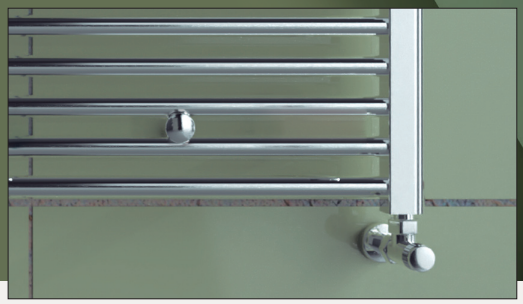

Modelo exposto
TGIAN50B120 - Giza Branco RAL 9016

SECA-TOALHAS HIDRÁULICO

DESENHO

- Corpo **aço ST12.**
- Colectores de 30 x 40 mm e tubos de ø 22 mm.
- Ligações 1/2".
- Disponível em **4 alturas e 4 larguras**.
- Temperatura máxima de exercício **95ºC.**
- Pressão máxima de trabalho **4 bar.**
- Válvulas e acessórios de instalação disponíveis (página 118).
- **Instalação rápida e fácil:** Inclui suportes de parede e kit de instalação para uma instalação rápida e fácil.

OBSERVAÇÕES

- Para instalações de dois tubos, recomenda-se a ligação do fluxo e o retorno no fundo dos seca-toalhas. Para instalações monotubo, deve ser instalado no fundo com a sonda fornecida com a válvula monotubo.

ESQUEMA

Dimensões em mm.

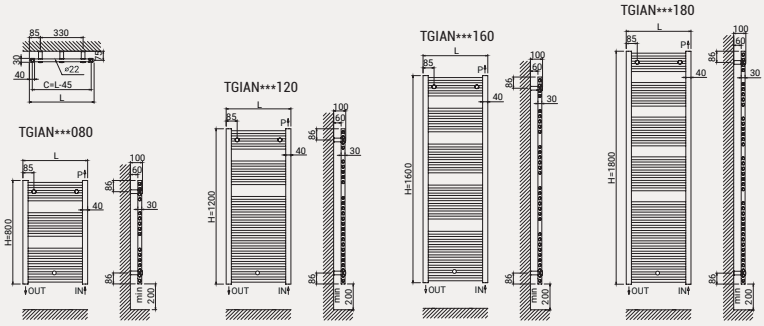

ESPECIFICAÇÕES TÉCNICAS

EN 442 EURONORM

5 ANOS GARANTIA NO PRODUCTO

MODELOS	BRANCO	TGIAN40B080	TGIAN40B120	TGIAN40B160	TGIAN40B180	TGIAN45B080	TGIAN45B120	TGIAN45B160	TGIAN45B180
	CROM.	TGIAN40C080	TGIAN40C120	TGIAN40C160	TGIAN40C180	TGIAN45C080	TGIAN45C120	TGIAN45C160	TGIAN45C180
Número de tubos		16	26	32	38	16	26	32	38
Potência térmica Δ T 50ºC W		323	499	645	781	369	560	723	880
Conteúdo em água (L)		3,2	5,0	6,3	7,3	3,4	5,4	6,9	7,9
Larg. x alt. x prof. (mm)		400 x 800 x 30	400 x 1.200 x 30	400 x 1.600 x 30	400 x 1.800 x 30	450 x 800 x 30	450 x 1.200 x 30	450 x 1.600 x 30	450 x 1.800 x 30
Profund. instalado (mm)		100	100	100	100	100	100	100	100
Distância entre eixos (mm)		355	355	355	355	405	405	405	405
Peso (Kg)		4,7	7,4	10,0	11,8	5,4	8,4	10,8	12,8
P. com embalagem (Kg)		5,4	8,1	10,9	12,8	6,0	9,2	11,7	13,8
O produto inclui		3 suportes, kit e manual do utilizador							
Acessórios comp.		Cabides - RSH*002 / Bandeja - RSR*003							
Acabamentos		Branco RAL 9016 / Cromado							
EAN13	BRANCO	8435556131472	8435556131489	8435556131496	8435556131502	8435556131519	8435556131526	8435556131533	8435556131540
	CROM.	8435556131632	8435556131649	8435556131656	8435556131663	8435556131670	8435556131687	8435556131694	8435556131700

MODELOS	BRANCO	TGIAN50B080	TGIAN50B120	TGIAN50B160	TGIAN50B180	TGIAN55B080	TGIAN55B120	TGIAN55B160	TGIAN55B180
	CROM.	TGIAN50C080	TGIAN50C120	TGIAN50C160	TGIAN50C180	TGIAN55C080	TGIAN55C120	TGIAN55C160	TGIAN55C180
Número de tubos		16	26	32	38	16	26	32	38
Potência térmica Δ T 50ºC W		403	624	792	970	437	684	864	1.066
Conteúdo em água (L)		3,7	5,8	7,4	8,6	3,9	6,2	7,9	9,2
Larg. x alt. x prof. (mm)		500 x 800 x 30	500 x 1.200 x 30	500 x 1.600 x 30	500 x 1.800 x 30	550 x 800 x 30	550 x 1.200 x 30	550 x 1.600 x 30	550 x 1.800 x 30
Profund. instalado (mm)		100	100	100	100	100	100	100	100
Distância entre eixos (mm)		455	455	455	455	505	505	505	505
Peso (Kg)		6,2	9,7	12,2	14,2	6,8	10,7	13,4	15,6
Peso com embalagem (Kg)		6,7	10,3	13,0	15,0	7,2	11,2	14,7	16,6
O produto inclui		4 suportes, kit e manual do utilizador							
Acessórios compatíveis		Cabides - RSH*002 / Bandeja - RSR*003							
Acabamentos		Branco RAL 9016 / Cromado							
EAN13	BRANCO	8435556131557	8435556131564	8435556131571	8435556131588	8435556131595	8435556131601	8435556131618	8435556131625
	CROM.	8435556131717	8435556131724	8435556131731	8435556131748	8435556131755	8435556131762	8435556131779	8435556131786

ELBA AQUA

Modelo exposto
TELAN50B112 - Elba Branco RAL 9016

SECA-TOALHAS HIDRÁULICO

DESENHO

- Corpo **aço ST12.**
- Colectores de 30 x 40 mm e tubos de ø 22 mm.
- Ligações 1/2".
- Disponível em **4 alturas e 4 larguras**.
- Colectores de 30 x 40 mm e tubos de ø 22 mm.
- Temperatura máxima de exercício **95ºC.**
- Pressão máxima de trabalho **4 bar.**
- Válvulas e acessórios de instalação disponíveis (página 118).
- **Instalação rápida e fácil:** Inclui suportes de parede e kit de instalação para uma instalação rápida e fácil.

OBSERVAÇÕES

- Para instalações de dois tubos, recomenda-se a ligação do fluxo e o retorno no fundo dos seca-toalhas. Para instalações monotubo, deve ser instalado no fundo com a sonda fornecida com a válvula monotubo.

ESQUEMA

Dimensões em mm.

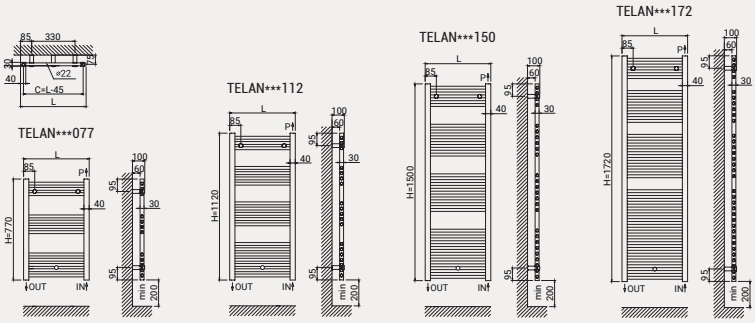

ESPECIFICAÇÕES TÉCNICAS

EN 442 EURONORM CE 5 ANOS GARANTIA NO PRODUCTO

MODELOS	BRANCO	TELAN40B077	TELAN40B112	TELAN40B150	TELAN40B172	TELAN45B077	TELAN45B112	TELAN45B150	TELAN45B172
	CROM.	TELAN40C077	TELAN40C112	TELAN40C150	TELAN40C172	TELAN45C077	TELAN45C112	TELAN45C150	TELAN45C172
Número de tubos		12	19	26	34	12	19	26	34
Potência térmica Δ T 50ºC W		256	391	531	667	276	422	574	720
Conteúdo em água (L)		2,7	4,1	5,5	6,3	2,9	4,4	6,0	7,3
Larg. x alt. x prof. (mm)		400 x 770 x 30	400 x 1.120 x 30	400 x 1.500 x 30	400 x 1.720 x 30	450 x 770 x 30	450 x 1.120 x 30	450 x 1.500 x 30	450 x 1.720 x 30
Profund. instalado (mm)		100	100	100	100	100	100	100	100
Distância entre eixos (mm)		355	355	355	355	405	405	405	405
Peso (Kg)		3,6	5,5	7,8	9,6	4,1	6,2	8,4	10,4
P. com embalagem (Kg)		4,1	6,8	8,5	10,4	4,6	6,8	9,1	11,2
O produto inclui		3 suportes, kit e manual do utilizador							
Acessórios compatíveis		Cabides - RSH*002 / Bandeja - RSR*003							
Acabamentos		Branco RAL 9016 / Cromado							
EAN13	BRANCO	8435556127499	8435556127505	8435556127512	8435556127529	8435556130758	8435556130765	8435556130772	8435556130789
	CROM.	8435556127536	8435556127543	8435556127550	8435556127567	8435556130796	8435556130802	8435556130819	8435556130826

MODELOS	BRANCO	TELAN50B077	TELAN50B112	TELAN50B150	TELAN50B172	TELAN55B077	TELAN55B112	TELAN55B150	TELAN55B172
	CROM.	TELAN50C077	TELAN50C112	TELAN50C150	TELAN50C172	TELAN55C077	TELAN55C112	TELAN55C150	TELAN55C172
	PRETO	TELAN50N077	TELAN50N112						
Número de tubos		12	19	26	34	12	19	26	34
Potência térmica Δ T 50ºC W		299	459	624	782	322	495	674	847
Conteúdo em água (L)		3,1	4,7	6,4	7,9	3,3	5,0	6,8	8,4
Larg. x alt. x prof. (mm)		500 x 770 x 30	500 x 1.120 x 30	500 x 1.500 x 30	500 x 1.720 x 30	550 x 770 x 30	550 x 1.120 x 30	550 x 1.500 x 30	550 x 1.720 x 30
Profund. instalado (mm)		100	100	100	100	100	100	100	100
Distância entre eixos (mm)		455	455	455	455	505	505	505	505
Peso (Kg)		4,4	6,7	9,1	11,2	4,8	7,4	9,7	12,1
P. com embalagem (Kg)		4,9	7,3	9,9	12,0	5,4	8,0	10,5	12,9
O produto inclui		4 suportes, kit e manual do utilizador							
Acessórios compatíveis		Cabides - RSH*002 / Bandeja - RSR*003							
Acabamentos		Branco RAL 9016 / Cromado / Preto RAL 9005							
EAN13	BRANCO	8435556130833	8435556130840	8435556130857	8435556130864	8435556130918	8435556130925	8435556130932	8435556130949
	CROMADO	8435556130871	8435556130888	8435556130895	8435556130901	8435556130956	8435556130963	8435556130970	8435556130987
	PRETO	8435556114253	8435556131328						

VENEZIA AQUA

Modelo exposto

TVEAN50N077 - Venezia grafite texturizado

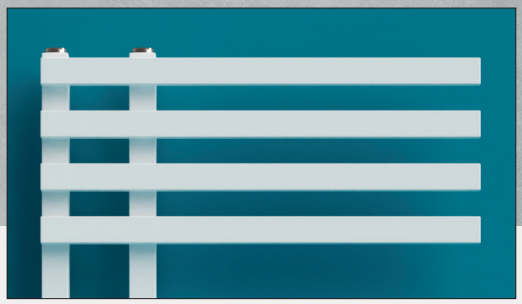

SECA-TOALHAS
HIDRÁULICO

DESENHO

- Corpo **aço ST12.**
- Colectores de 30 x 30 mm e tubos de 30 x 10 mm.
- Ligações 1/2”.
- Disponível em **2 alturas**.
- Temperatura máxima de exercício **95ºC.**
- Pressão máxima de trabalho **4 bar.**
- Válvulas e acessórios de instalação disponíveis (página 118).
- **Instalação rápida e fácil:** Inclui suportes de parede e kit de instalação para uma instalação rápida e fácil.

OBSERVAÇÕES

- Para instalações de dois tubos, recomenda-se a ligação do fluxo e o retorno no fundo dos seca-toalhas. Para instalações monotubo, deve ser instalado no fundo com a sonda fornecida com a válvula monotubo.

5 ANOS GARANTIA NO PRODUCTO

ESPECIFICAÇÕES TÉCNICAS

EN 442 EURONORM CE

MODELOS	BRANCO	TVEAN50B077	TVEAN50B120
	GRAFITE	TVEAN50N077	TVEAN50N120
Número de tubos		11	16
Potência térmica Δ T 50ºC W		306	457
Conteúdo de água (L)		2,3	3,5
Larg. x alt. x prof. (mm)		500 x 775 x 50	500 x 1.200 x 50
Profund. instalado (mm)		105	105
Distância entre eixos (mm)		100	100
Peso (Kg)		5,5	8,2
P. com embalagem (Kg)		7,0	10,6
O produto inclui		4 suportes, kit e manual do utilizador	
Acessórios compatíveis		-	
Acabamentos		Branco RAL 9016 / Grafite texturizado	
EAN13	BRANCO	8435556133193	8435556133209
	GRAFITE	8435556133230	8435556133247

ESQUEMA

Dimensões em mm.

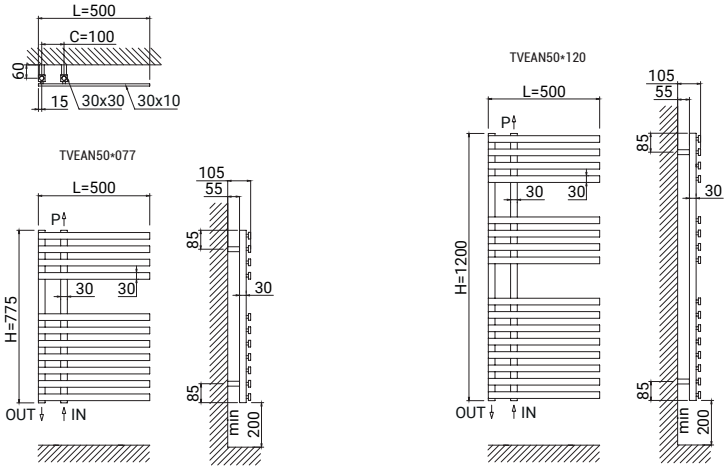

TORINO AQUA

Modelo exposto

TTOAN50A100 - Torino aço escovado

SECA-TOALHAS
HIDRÁULICO

DESENHO

- Corpo **aço inox escovado.**
- Colectores de 30 x 30 mm e tubos de ø 32 mm.
- Ligações 1/2”.
- Disponível em **1 medida**.
- Temperatura máxima de exercício **95ºC.**
- Pressão máxima de trabalho **4 bar.**
- Válvulas e acessórios de instalação disponíveis (página 118).
- **Instalação rápida e fácil:** Inclui suportes de parede e kit de instalação para uma instalação rápida e fácil.

OBSERVAÇÕES

- Para instalações de dois tubos, recomenda-se a ligação do fluxo e o retorno no fundo dos seca-toalhas. Para instalações monotubo, deve ser instalado no fundo com a sonda fornecida com a válvula monotubo.

AÇOINOX

5 ANOS GARANTIA NO PRODUCTO

ESPECIFICAÇÕES TÉCNICAS

EN 442 EURONORM CE

MODELOS	TTOAN50A100
Número de tubos	12
Potência térmica Δ T 50ºC W	377
Conteúdo de água (L)	3,2
Larg. x alt. x prof. (mm)	500 x 1.000 x 62
Profund. instalado (mm)	107
Distância entre eixos (mm)	50
Peso (Kg)	8,6
P. com embalagem (Kg)	10,0
O produto inclui	4 suportes, kit e manual do utilizador
Acessórios compatíveis	-
Acabamentos	Aço escovado inox
EAN13	8435556134626

ESQUEMA

Dimensões em mm.

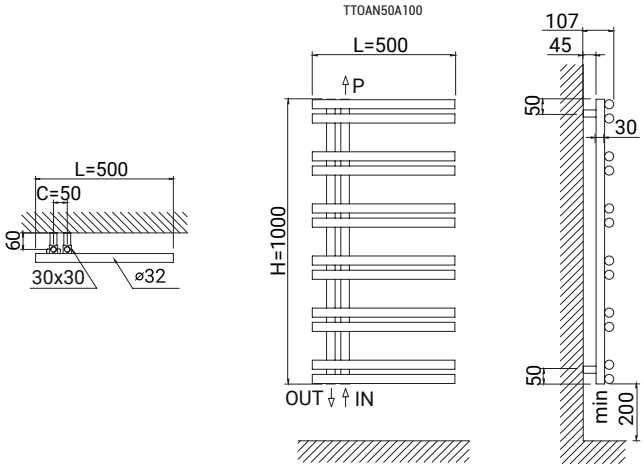

CIRCE AQUA

Modelo exposto

TCIAN53A080 - Circe aço escovado

SECA-TOALHAS
HIDRÁULICO

DESENHO

- Corpo **aço inox escovado.**
- Colectores de ø 32 mm e tubos de ø 21 mm.
- Ligações 1/2”.
- Disponível em **2 medidas**.
- Temperatura máxima de exercício **95ºC.**
- Pressão máxima de trabalho **8 bar.**
- Válvulas e acessórios de instalação disponíveis (página 118).
- **Instalação rápida e fácil:** Inclui suportes de parede e kit de instalação para uma instalação rápida e fácil.

OBSERVAÇÕES

- Para instalações de dois tubos, recomenda-se a ligação do fluxo e o retorno no fundo dos seca-toalhas. Para instalações monotubo, deve ser instalado no fundo com a sonda fornecida com a válvula monotubo.

AÇOINOX

5 ANOS GARANTIA NO PRODUCTO

ESPECIFICAÇÕES TÉCNICAS

EN 442 EURONORM CE

MODELOS	TCIAN53A080	TCIAN53A120
Número de tubos	12	18
Potência térmica Δ T 50ºC W	196	294
Conteúdo de água (L)	1,7	2,6
Larg. x alt. x prof. (mm)	532 x 800 x 32	532 x 1.200 x 32
Profund. instalado (mm)	77	77
Distância entre eixos (mm)	500	500
Peso (Kg)	6,6	9,0
P. com embalagem (Kg)	7,9	10,9
O produto inclui	4 suportes, kit e manual do utilizador	
Acessórios compatíveis	-	
Acabamentos	Aço escovado inox	
EAN13	8435556134725	8435556134732

ESQUEMA

Dimensões em mm.

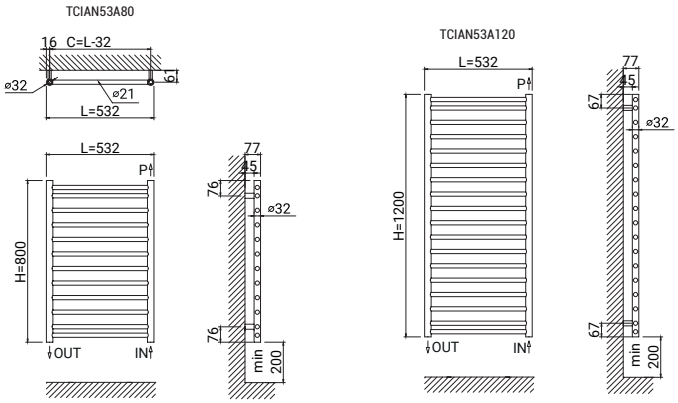

CABIDES

Este acessório permite ampliar a capacidade do seca- toalhas ao facilitar a colocação de mais toalhas e roupa no produto.

É importante não exceder o peso máximo suportado de 1kg por unidade.

Disponiveís em 3 acabamentos: Branco, Cromado e Grafite.

MODELOS	BRANCO	RSHW002
	CROMADO	RSHC002
	GRAFITE	RSHB002
Unidades por pack		2
Compr. x altura (mm)		35 x 70
Compatível com		Sygma, Elba e Giza
Acabamentos		Branco RAL 9010 / Cromado / Grafite
EAN13	BRANCO	8436045917010
	CROMADO	8436045917027
	GRAFITE	8436045917041

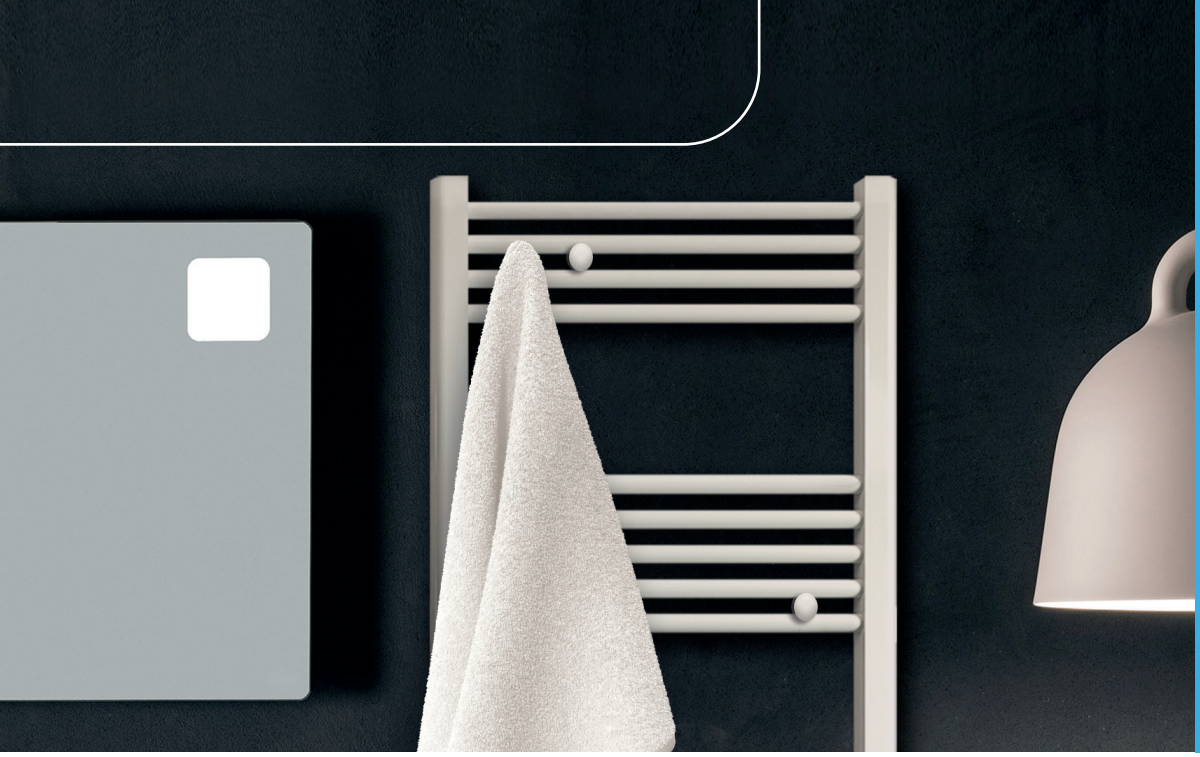

TOALHEIRO

Este acessório permite a colocação de mais toalhas no produto, sem exceder o peso máximo suportado.

O espaço entre a toalha húmida e o seca-toalhas facilita a secagem mais rápida.

Disponiveís em 3 acabamentos: Branco, Cromado e Grafite.

MODELOS	BRANCO	RSRW003
	CROMADO	RSRC003
	GRAFITE	RSRB003
Unidades por pack		1
Compr. x altura (mm)		410 x 170
Compatível com		Sygma, Elba y Giza
Acabamentos		Branco RAL 9010 / Cromado / Grafite
EAN13	BRANCO	8435556138549
	CROMADO	8435556138563
	GRAFITE	8435556138556

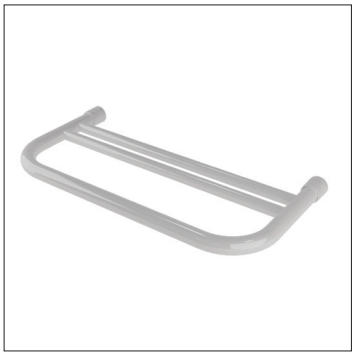

VÁLVULA EGEO

Válvula angular para tubo de cobre e multicamada. Este modelo não tem retentor, encomendar 2 válvulas.

MODELOS	BRANCO	VTIEB01
	CROMADO	VTIEC01
	INOX	VTIEI01
Medida (polegadas)		1/2"
Conexão		24 - 19
EAN13	BRANCO	8435556139201
	CROMADO	8435556139218
	INOX	8435556139225

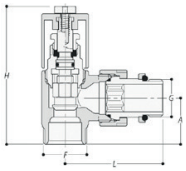

G	F	H	A	L
1/2"	24 x 19	76	26	54

VÁLVULA TIFANA

Válvula angular para tubo de cobre e multicamada.

MODELOS	BRANCO	VTITB02
	CROMADO	VTITC02
	PRETO	VTITN02
	INOX	VTITS02
Medida (polegadas)		1/2"
Conexão		24 - 19
EAN13	BRANCO	8435556139270
	CROMADO	8435556139287
	PRETO	8435556139294
	INOX	8435556139300

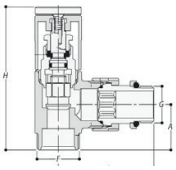

G	F	H	A	L
1/2"	24 x 19	64	23	55

DETENTOR TIFANA

Detentor angular para tubo de cobre e multicamada.

MODELOS	BRANCO	VTITB01
	CROMADO	VTITC01
	PRETO	VTITN01
	INOX	VTITS01
Medida (polegadas)		1/2"
Conexão		24 - 19
EAN13	BRANCO	8435556139232
	CROMADO	8435556139249
	PRETO	8435556139256
	INOX	8435556139263

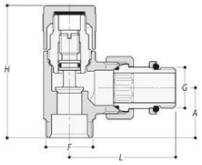

G	F	H	A	L
1/2"	24 x 19	53	23	55

VÁLVULA ELEGANCE

Válvula angular para tubo de cobre e multicamada.

MODELO	VTILC01
Medida (polegadas)	1/2"
Conexão	24 - 19
EAN13	8435556139317

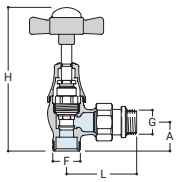

G	F	H	A	L
1/2"	24 x 19	82	55	134

KIT VÁLVULA + RETENTOR + ADAPTADOR

Válvula retentora e adaptador de cobre, indicados para toalheiro com união angular e encaixe manual.

MODELOS	Medida	Acabam.	EAN13
VTIKB01	1/2"	Branco	8435556139621
VTIKC01	1/2"	Cromado	8435556139638
VTIKN01	1/2"	Preto	8435556139645

VÁLVULA MONOT. LATERAL HYDRA (38 mm a eixos)

Válvula monotubo con conexão lateral angular termostática e com retentor incorporado.

MODELOS	BRANCO	VTIHB01
	CROMADO	VTIHC01
	PRETO	VTIHN01
	INOX	VTIHS01
Medida (polegadas)		1/2”
Conexão		24-19
EAN13	BRANCO	8435556139362
	CROMADO	8435556139379
	PRETO	8435556139386
	INOX	8435556139355

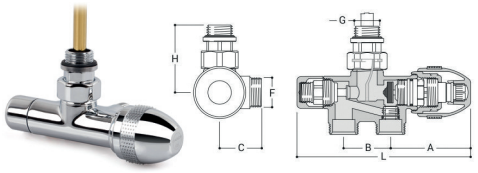

G	F	H	A	L	B	C
1/2”	24x19	54	65	141	38	35

VÁLVULA PEGASUS monotubo/bitubo termostástico

Parede/Piso. Compatível com modelos de duplo conector.

MODELO	VTIPQ01
Medida (polegadas)	1/2”
Conexão	24-19
Acabamentos	Níquel
EAN13	8435556139409

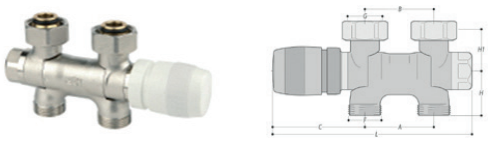

G	F	H	A	L	B	C
3/4”	24x19	32	50	143	50	65

CABEÇA TERMOSTÁTICA TESEUS

Comp. com válvulas Hydra e Pegasus.

MODELO	VTISC01
EAN13	8435556139416

G	H	D	CH
M30 x 15	73	38	32

VÁLVULA MONOT.O VERTICAL HYDRA (38 mm a ejes)

Válvula monotubo con Conexão lateral angular termostática e com detentor incorporado.

MODELOS	BRANCO	VTIHB02
	CROMADO	VTIHC02
	PRETO	VTIHN02
	INOX	VTIHS02
Medida (polegadas)		1/2”
Conexão		24-19
EAN13	BRANCO	8435556139324
	CROMADO	8435556139331
	PRETO	8435556139348
	INOX	8435556139393

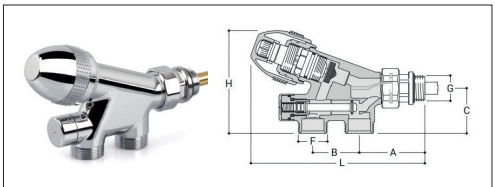

G	F	H	A	L	B	C
1/2”	24x19	84	55	142	38	37

Adaptador tubo de cobre

Compatível com válvulas monotubo.

MODELOS	Medida	Conex.	Acabam.	EAN 13
VTIAC01	12	24-19	Cromado	8435556139423
VTIAC02	14	24-19	Cromado	8435556139430
VTIAC03	15	24-19	Cromado	8435556139447
VTIAC04	16	24-19	Cromado	8435556139454
VTIAC05	18	24-19	Cromado	8435556139461
VTIAC06	12	24-19	Inox	8435556139478
VTIAC07	14	24-19	Inox	8435556139485
VTIAC08	15	24-19	Inox	8435556139492
VTIAC09	16	24-19	Inox	8435556139508
VTIAC10	18	24-19	Inox	8435556139515

Adaptador tubo multicamadas

Compatível com válvulas monotubo.

MODELOS	Medida	Conex.	Acabam.	EAN 13
VTIAM01	16x2	24-19	Cromado	8435556139522
VTIAM02	18x2	24-19	Cromado	8435556139539
VTIAM03	20x2	24-19	Cromado	8435556139546
VTIAM04	16x2	24-19	Inox	8435556139553
VTIAM05	18x2	24-19	Inox	8435556139560
VTIAM06	20x2	24-19	Inox	8435556139577

TERMOACUMULADORES A.Q.S.

Desfrute da água quente mais eficiente com os termoacumuladores elétricos da Rointe. Escolha o produto mais adequado às suas necessidades a partir de uma vasta gama que inclui, desde uma solução aerotérmica com classificação energética A+, até um termo de água quente com controlo Wi-Fi.

Com soluções até 260 L, temos o produto perfeito para si.

Tabela comparativa A.Q.S. Rointe	**122**
Tecnologias A.Q.S. Rointe	**124**
Termo Dalis Pro	**126**
Termo Coralia	**130**
Termo Galilea	**132**
Acessórios para a instalação de termos A.Q.S.	**134**

TERMOS A.Q.S. TABELA COMPARATIVA

ESCOLHA O TERMO ADAPTADO ÀS SUAS NECESSIDADES

		GAMA ROINTE
		DALIS PRO
		Página 126
Consumo de energia		A+
Módulo Wi-Fi Direct integrado		-
Controlo de aplicações		-
Artificial Intelligence Heating System		-
Consumo e controlo de custos		-
Material do tanque		Aço vitrificado
Isolamento		PU sem CFC
Tecnologia de aquecimento		Aerotérmico + elemento de aquecimento de cobre
Ecrã		LCD
Temperatura máxima estabelecida		75 ºC
Controlo da temperatura		Digital
Painel de controlo tátil		✓
Função anti-legionela		✓
Modos de Utilizador e Hotel		-
Modo Boost		✓
Programação 24/7		✓
Volume de água (L)		200 / 260 L
Potência (W)		1.500
Confort	Controlabilidade	●●●○○
	Facilidade de uso	●●●●○

GAMA ROINTE	
CORALIA	GALILEA
Página 130	Página 132
C	C
WI FI DIRECT	-
✓	-
✓	-
✓	-
Aço vitrificado	Aço vitrificado
PU sem CFC	PU sem CFC
Resistência com revestimento cerâmico	Resistência com revestimento cerâmico
TFT	-
73ºC	73ºC
Digital	Manual
✓	-
✓ Personalizável	-
✓	-
-	-
✓	-
50 / 80 / 100 / 150 L	50 / 80 / 100 L
1.600 / 2.400	1.500
●●●●●	●○○○○
●●●●●	●●●●●

TERMOS A.Q.S. ROINTE
TECNOLOGIAS

Descubra a tecnologia incluída nos nossos termoacumuladores elétricos de última geração para lhe fornecer água quente mais segura, mais eficiente e fiável.

Insu Therm Tech

INSU THERM TECH

INSU THERM é uma tecnologia especial concebida para criar um isolamento altamente eficiente que mantém a água quente até ao momento da sua utilização. Este sistema elimina a ponte térmica entre o tanque de água e o suporte de montagem, **o que resulta numa redução de até 16% da perda de calor.**

O alinhamento paralelo preciso do tanque de água e da caixa exterior assegura a máxima cobertura e distribuição do isolamento do PU sem CFC.

Sem
INSU THERM tech

Com
INSU THERM tech

Optimix Tech

OPTI MIX TECH

A construção patenteada do bocal de entrada de água cria o efeito OPTIMIX TECH, **que garante 15% mais água quente.**

Graças ao seu inovador desenho, o bocal abranda a mistura da água fria de entrada com a água já aquecida dentro do tanque, igualando a pressão na zona de mistura.

A forma específica do guarda-chuva mantém a água quente numa posição "inalcançável" da área de entrada com água fria.

Sem
OPTIMIX tech

Com
OPTIMIX tech

Na Rointe, desenvolvemos tecnologias inovadoras para que possa ter um termoacumulador eléctrico adaptado às suas necessidades e às da sua família. Todos os dispositivos, tecnologias e materiais que incluímos em cada um dos nossos termoacumuladores são concebidos para optimizar o seu funcionamento em termos de eficiência e velocidade, **de modo a aquecer o maior volume de água à maior velocidade.**

Crystal Protect

CRYSTAL PROTECT TECH

CRYSTAL PROTECT é um novo e preciso revestimento de esmalte para a proteção anticorrosiva do tanque de água.

O elevado nível de precisão com que o processo de esmaltagem é realizado garante uma distribuição uniforme por toda a superfície.

Os termos térmicos Rointe incorporam um elevado teor de titânio no pó de esmalte para proporcionar uma resistência adicional e garantir uma vida útil mais longa.

Revestimento interior da caldeira com CRYSTAL PROTECT tech

DALIS PRO

Modelo exposto
DWN260DHW5 - Bomba de calor DALIS 260 L sim intercambiador

BOMBA DE CALOR DE AEROTÉRMICA TUDO-EM-UM PARA A.Q.S.

CONTROLO

- **Painel tátil** com visor LCD.
- 3 modos: **Conforto, Eco e Anti-Gelo.**

POUPANÇAS

- **A+:** A mais alta eficiência energética da sua classe.
- **Produto concebido para trabalhar com fontes de energia renováveis:** painéis fotovoltaicos e colectores solares.

TECNOLOGIA

- **Compressor rotativo**.
- **Ventilador** centrífugo.
- **Baixa emissão sonora:** 53dB.
- **Refrigerante:** R134a.
- **Pressostato + termostato de segurança**.

FUNCIONALIDADE

- **Modo Boost:** Bomba de calor + resistência eléctrica.
- **Com bomba de calor:** Até 65ºC.
- **Com resistência eléctrica:** Até 75ºC.
- **Programável 24/7** do produto.
- **Função periódica anti-legionela.**
- **Posição de ventilação:** vertical.

DESENHO

- **Tanque** de aço vitrificado.
- **Isolamento de PU sem CFC** 50mm de espessura.
- **Acabamento** Preto e cinza.

ESPECIFICAÇÕES TÉCNICAS

			Modelos compatíveis com sistemas de colectores solares	
MODELOS	**DWN200DHW5**	**DWN260DHW5**	**DWN200DHWI5**	**DWN260DHWI5**
Capacidade (L)	200	260	200	260
Potência da bomba de calor (W)	663	663	663	663
Resistência de potência (W)	1.500	1.500	1.500	1.500
Intensidade da bomba de calor (A)	2,9	2,9	2,9	2,9
Intensidade de resistência (A)	6,5	6,5	6,5	6,5
Consumo médio da bomba de calor (kWh)	0,430	0,430	0,466	0,466
Tensão (V)	220-240 V ~	220-240 V ~	220-240 V ~	220-240 V ~
Frequência (HZ)	50	50	50	50
Isolamento	Classe I	Classe I	Classe I	Classe I
IP	X4	X4	X4	X4
Proteção de sobrecarga requerida	16A T fusible / 16A interruptor automático			
Proteção interna	Termostato de segurança para trabalhos pesados com rearme manual			
DESEMPENHO				
Perfil de carga	L	L	L	L
Classificação energética	A+	A+	A+	A+
Tempo de aquecimento	8:59 h:min	10:15 h:min	8:59 h:min	10:15 h:min
Saída de calor da bomba - Potência nom. (kW)	1,1	1,1	1,1	1,1
SCOP ACS [1]	2,8	2,8	3	3
SCOP ACS [2]	3,1	3,1	3,4	3,4
Quantidade de água misturada a 40ºC	272	351	262	339
Consumo anual de electricidade AEC (kWh)	867	867	1.355	1.355
CONDIÇÕES DE TRABALHO				
Temp. entrada do ar min./max.v (90% R.H.) (ºC)	-10 / 43			
Temp. mín./máx. do local de instalação (ºC)	4 / 43			
Diâmetro (mm)	630	630	630	630
Altura (mm)	1.720	2.010	1.720	2.010
Ligação da bobina ao sist. solar ou caldeira (m^2)	N/A	N/A	1	1,2
Proteção catódica	Ânodo de magnésio Ø32x400 mm			
Isolamento - PU rígido (mm)	50	50	50	50
Pressão máxima de trabalho (bar)	8	8	8	8
Peso do transporte (kg)	96	110	112	128
Proteção do compressor	Disjuntor térmico com reinício automático			
Tipo de proteção do circuito termodinâmico	Interruptor de press. de segurança com reinício auto. [alta / baixa pres. 2,5 / 0,1 Mpa]			
Capacidade nominal de ar (m^3/h)	314			
Pressão máxima disponível (Pa)	98			
Proteção do motor	Disjuntor térmico interno com reinício automático			
Condensador	Protegido externamente. Sem contacto directo com a água			
Ciclo automático anti-legionella	Sim			
Anti-congelante	Válvula de 4 vias			
Carga de refrigerante (g)	880			
Potencial de Aquecimento Global	1.430			
Equivalência de CO2 (t)	1.287			
EAN13	8435556139683	8435556139669	8435556139676	8435556139652

1 Condição de acordo com a EN16147:2017 A7/W55. 2 Condição de acordo com a EN16147:2017 A14/W55.

ESQUEMA

LIGAÇÕES		Com permutador	Sem permutador
CW	Entrada agua fría	G 1”	G 1”
HW	Saída de água quente	G 1”	G 1”
IS	Entrada da bobina	G 1”	-
OS	Retorno da bobina	G 1”	-
TS	Ligação do sensor de temperatura	G 1/2”	-
R	Recirculação	G 3/4”	G 3/4”
EE	Aperto de elementos elétricos	G 1 1/2”	G 1 1/2”
CD	Drenagem de condensados	G 3/4”	G 3/4”
ThS	Termostato de segurança	-	-
MA	Ânodo de magnésio	G 1 1/4"	G 1 1/4"

DIMENSÕES		Com permutador 200 L	Com permutador 260 L	Sem permutador 200 L	Sem permutador 260 L
h	(mm)	1.720	2.010	1.720	2.010
a	(mm)	994	1.285	994	1.285
b	(mm)	724	834	724	834
d	(mm)	995	1.285	995	1.285
f	(mm)	803	1.064	803	1.064
j	(mm)	681	781	-	-
k	(mm)	60	60	60	60
n	(mm)	681	766	681	766
u	(mm)	1.153	1.440	1.153	1.440
w	(mm)	58	58	58	58
M	(mm)	260	260	260	260
Ø DF	(mm)	160	160	160	160
R	(mm)	1.785	2.055	1.785	2.055
Ø D	(mm)	630	630	630	630

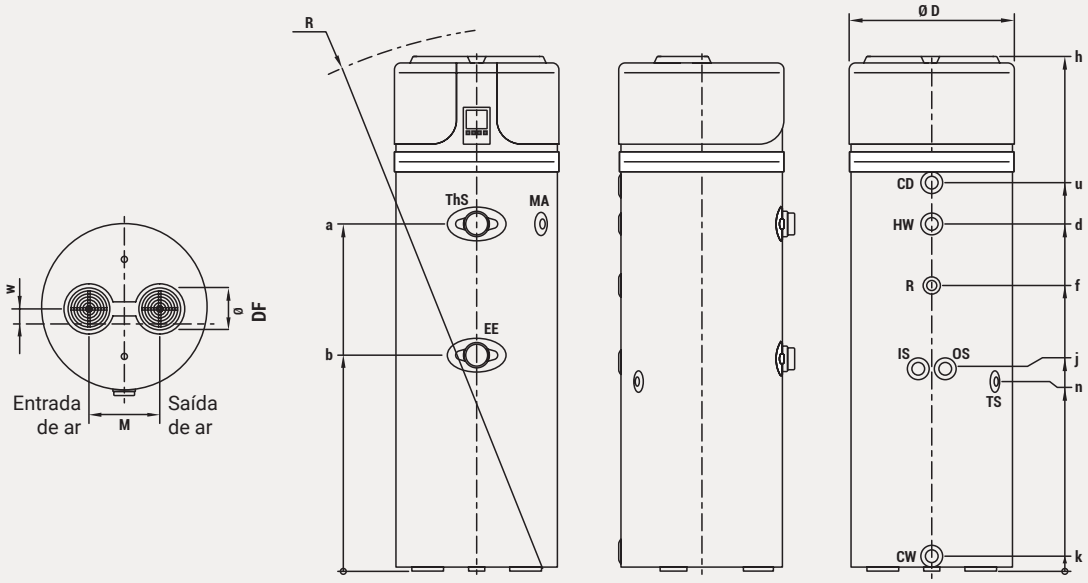

ECONOMIZE ENERGIA COM DALIS PRO

DALIS PRO é uma bomba de calor para água quente que pode ser ligada a outras fontes de energia, como por exemplo um sistema solar.

SABIAS QUE...

O COP é uma expressão da eficiência de uma bomba de calor. A bomba de calor DALIS PRO atinge um COP 3, **o que significa que são atingidos 3 kW de potência de aquecimento por cada kW de potência consumida pelo produto,** reduzindo assim a sua pegada de carbono.

Com apenas 1 kW de energia, podem ser obtidos até 3 kW de calor, ou seja, 2 kW de energia sem custo.

3 kW potência calorífica
-1 kW consumido
2 kW de energia grátis

COMO FUNCIONA O DALIS PRO?

1. A bomba de calor aerotérmica **absorve o calor do ar exterior** num líquido refrigerante, convertendo-o num gás.

2. Utilizando electricidade, **a bomba comprime o gás para aumentar a sua temperatura. Condensa** depois de novo em líquido, **libertando o calor armazenado**.

3. Este calor é utilizado **para aumentar a temperatura do depósito de água.** O líquido refrigerante é então devolvido ao evaporador através de uma válvula de expansão para iniciar novamente o ciclo.

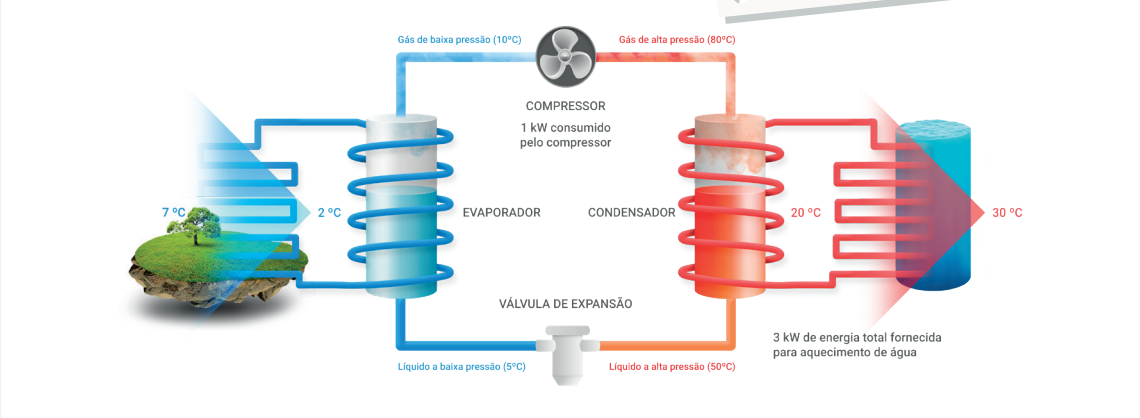

CORALIA

WI Fi DIRECT

TRP TRUEREALPOWER

AIH SYSTEM

Modelo exposto
CWN100DHWC4 - Termo elétrico CORALIA 100 L

TERMO A.Q.S. ELÉCTRICO DIGITAL COM WI-FI E INTELIGÊNCIA ARTIFICIAL

CONTROLO

- **Módulo Wi-Fi Inside:** ligação directa sem gateways[1].
- **Painel tátil** com ecrã TFT.
- 3 modos: **Conforto, Eco e Anti-Gelo.**
- **Compatível com Alexa e Google Assistant.**

POUPANÇAS

- **Funções de poupança:** Modo Utilizador e Modo Hotel.
- **Estatísticas avançadas** sobre consumo e custo real.

TECNOLOGIA

- **Insu Therm Tech:** sistema exclusivo de ruptura térmica.
- **Optimix Tech:** Optimização da entrada e mistura da água fria.
- **Pressão máxima de trabalho:** 8 bar.

FUNCIONALIDADE

- **Programável 24/7** do produto.
- **Função anti-legionela** personalizável.
- **True Real Power:** contador de consumo.
- **Termostato** de segurança.
- **Ânodo protector** de magnésio.

DESENHO

- **Elemento de aquecimento cerâmico** fácil de manter.
- **Crystal Protect Tech:** Tanque de aço vitrificado com soldadura de plasma.
- **Isolamento de PU sem CFC 32mm de espessura**.

Digitalize e descarregue
a última versão da aplicação
Rointe Connect

Consíguelo en el App Store

DISPONIBLE EN Google Play

Disponible como Web App

works with the Google Assistant

works with alexa

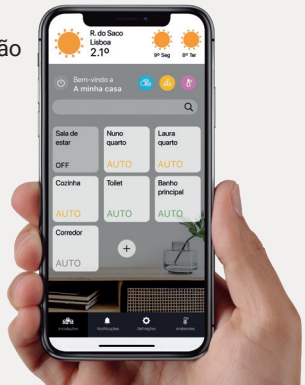

ecodesenho ERPREADY · NO CFCs · C · 5 ANOS GARANTIA DO TANQUE · 3 ANOS GARANTIA NA ELETRÓNICA

ESPECIFICAÇÕES TÉCNICAS

RoHS CE

MODELOS	CWN050DHWC4	CWN080DHWC4	CWN100DHWC4	CWN150DHWC4
Diâmetro (mm)	470	470	470	470
Altura (mm)	577	777	967	1.297
Volume (L)	50	80	100	150
Perfil da carga	M	M	L	XL
Potência nominal (W)	1.600	2.400	2.400	2.400
Tensão (V)	220-240 V ~	220-240 V ~	220-240 V ~	220-240 V ~
Frequência (Hz)	50	50	50	50
Amperagem (A)	7,0	10,4	10,4	10,4
Distância entre entradas de água (mm)	100	100	100	100
Peso vazio (Kg)	20,3	24,1	28,9	36,6
P. com embalagem (Kg)	22,00	26,0	31,0	39,0
Entrada de água (polegadas)	1/2”	1/2”	1/2”	1/2”
Dimensionamento (Nº de pessoas)	Até 2	Até 3	Até 3 - 4	Até 4
Comprimento do cabo (m)	1,50	1,50	1,50	1,50
Tipo de ficha	Schuko	Schuko	Schuko	Schuko
O produto inclui	Suportes de montagem, kit de instalação + manual do utilizador			
Acessórios compatíveis	Válvula termostática - RTVAL001 / Tripé de apoio - TPKW001 Suporte universal - KWSPTN01			
Acabamento	Branco RAL 9016			
EAN13	8436045911216	8436045911230	8436045911247	8436045911254

ESQUEMA

Dimensões em mm.

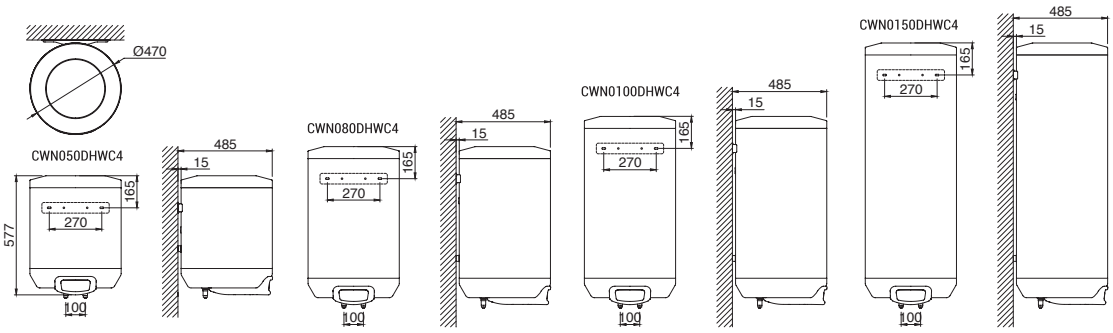

1) Compatível com redes Wi-Fi de 2,4 GHz.

GALILEA

Modelo exposto
GWN080DHW4 - Termo elétrico GALILEA 80 L

TERMO A.Q.S. ELÉTRICO
COM TERMOREGULADOR

CONTROLO
- **Termoregulador** de temperatura.
- **Luz indicadora** de funcionamento.
- **Indicador externo da temperatura** da água.

TECNOLOGIA
- **Insu Therm Tech:** sistema exclusivo de ruptura térmica.
- **Optimix Tech:** Tecnologia optimizada de entrada e mistura de água fria.
- **Pressão máxima de trabalho:** 8 bar.

FUNCIONALIDADE
- **Termostato** de segurança.
- **Ânodo de Proteção** de magnésio.

DESENHO
- **Resistência de cobre**.
- **Crystal Protect Tech:** Tanque de aço vitrificado com soldadura de plasma.
- **Isolamento de PU sem CFC** 32mm de espessura.

NO CFCs

5 ANOS GARANTIA DO TANQUE

3 ANOS GARANTIA NA ELETRÓNICA

ESPECIFICAÇÕES TÉCNICAS

RoHS CE

MODELOS	GWN050DHW4	GWN080DHW4	GWN100DHW4
Diâmetro (mm)	440	440	440
Altura (mm)	597	847	987
Volúmen (L)	50	80	100
Perfil de carga	M	M	L
Potência nominal (W)	1.500	1.500	1.500
Tensão (V)	220-240 V ~	220-240 V ~	220-240 V ~
Frequência (Hz)	50	50	50
Amperagem (A)	6,5	6,5	6,5
Distância entre entradas de água (mm)	100	100	100
Peso vazio (Kg)	13,5	19,2	22,1
P. com embalagem (Kg)	15,0	21,0	24,0
Entrada de água (polegadas)	1/2”	1/2”	1/2”
Dimensionamento (Nº de pessoas)	Até 2	Até 3	Até 3 - 4
Comprimento do cabo (m)	1,50	1,50	1,50
Tipo de ficha	Schuko	Schuko	Schuko
O produto inclui	Kit de instalação + manual do utilizador + suporte universal + tripé		
Acessórios compatíveis	Válvula termostática - RTVAL001		
Acabamento	Branco RAL 9016		
EAN13	8436045911261	8436045911278	8436045911285

ESQUEMA

Dimensões em mm.

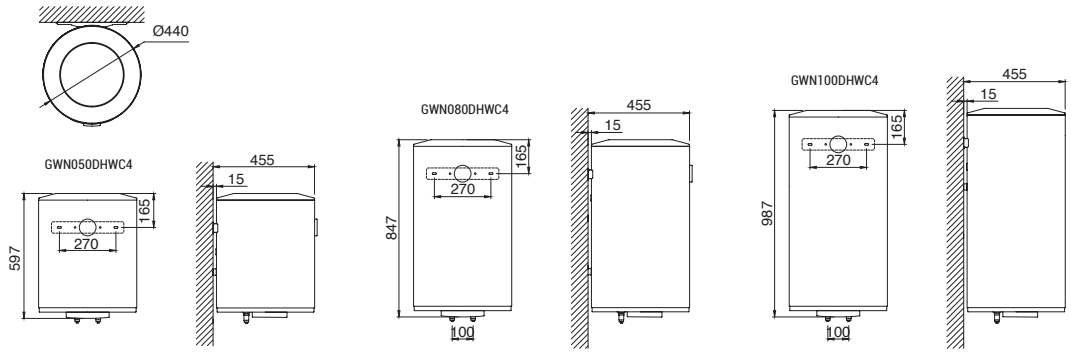

ACESSÓRIOS TERMOS ROINTE

TRIPÉ DE SUPORTE

MODELO	TPKW001
Larg. x alt. (mm)	715 x 420
Peso máx. suportado (kg)	260
Compatibilidade	Coralia e Galilea
EAN13	8436045914323

SUPORTE UNIVERSAL

MODELO	KWSPTN01
Larg. x alt. (mm)	80 x 470
Peso máx. suportado (kg)	260
Compatibilidade	Coralia e Galilea
EAN13	8436045910608

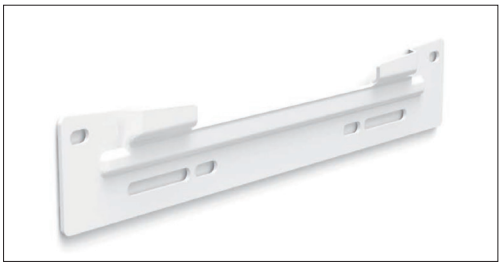

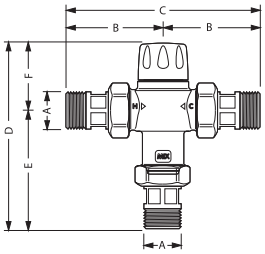

DIMENSÕES		RTVAL001
A	(polegadas)	1/2"
B	(MM)	62,5
C	(MM)	125
D	(MM)	126,5
E	(MM)	81,5
F	(MM)	45

VÁLVULA TERMOSTÁTICA

Este acessório, instalado na saída de água quente da caldeira, permite misturar a água quente com a água fria proveniente da rede de abastecimento. A água misturada resultante é transportada a uma temperatura mais baixa, obtendo uma poupança energética e minimizando a perda de calor através das tubagens até chegar ao ponto de utilização.

MODELO	RTVAL001
Campo regulatório (ºC)	30÷50
Pressão máxima de trabalho (estática) (bar)	10
Pressão operacional máxima (dinâmica)	5
Temperatura máxima de entrada (ºC)	85ºC
Caudal mínimo para assegurar uma temperatura estável (l/min)	4
Compatibilidade	Todos os modelos
EAN13	8436045917065

Outra vantagem desta válvula é o aumento do volume de água quente disponível em relação à capacidade da caldeira instalada, definida como volume equivalente.

Este volume equivalente representa os litros de água disponíveis a 39 ºC, assumindo que a temperatura de entrada da água na caldeira é de 15 ºC e a temperatura definida é de 73 ºC.

VOLUME DE SAÍDA	
SEM VÁLVULA (L)	**COM VÁLVULA (L)**
50	**85**
80	**136**
100	**170**
150	**255**
200	**340**
260	**442**

SISTEMAS DE **PISO RADIANTE**

Um lar quente é um lar feliz. Descubra os sistemas de aquecimento por piso radiante Rointe e surpreenda-se com um calor que envolve toda a sua casa, proporcionando um calor nos seus passos como nunca sentiu antes.

Instale o seu sistema de aquecimento por piso radiante e desfrute do conforto invisível.

Piso radiante MILOS	**138**
Piso radiante ERKO	**140**
Acessórios para instalação de piso radiante	**142**
Comparativa termostatos Rointe	**144**
Termostato CT.2	**146**
Termostato CT.0	**147**
Termostato ST.2	**148**
Termostato ST.0	**149**

MILOS W150

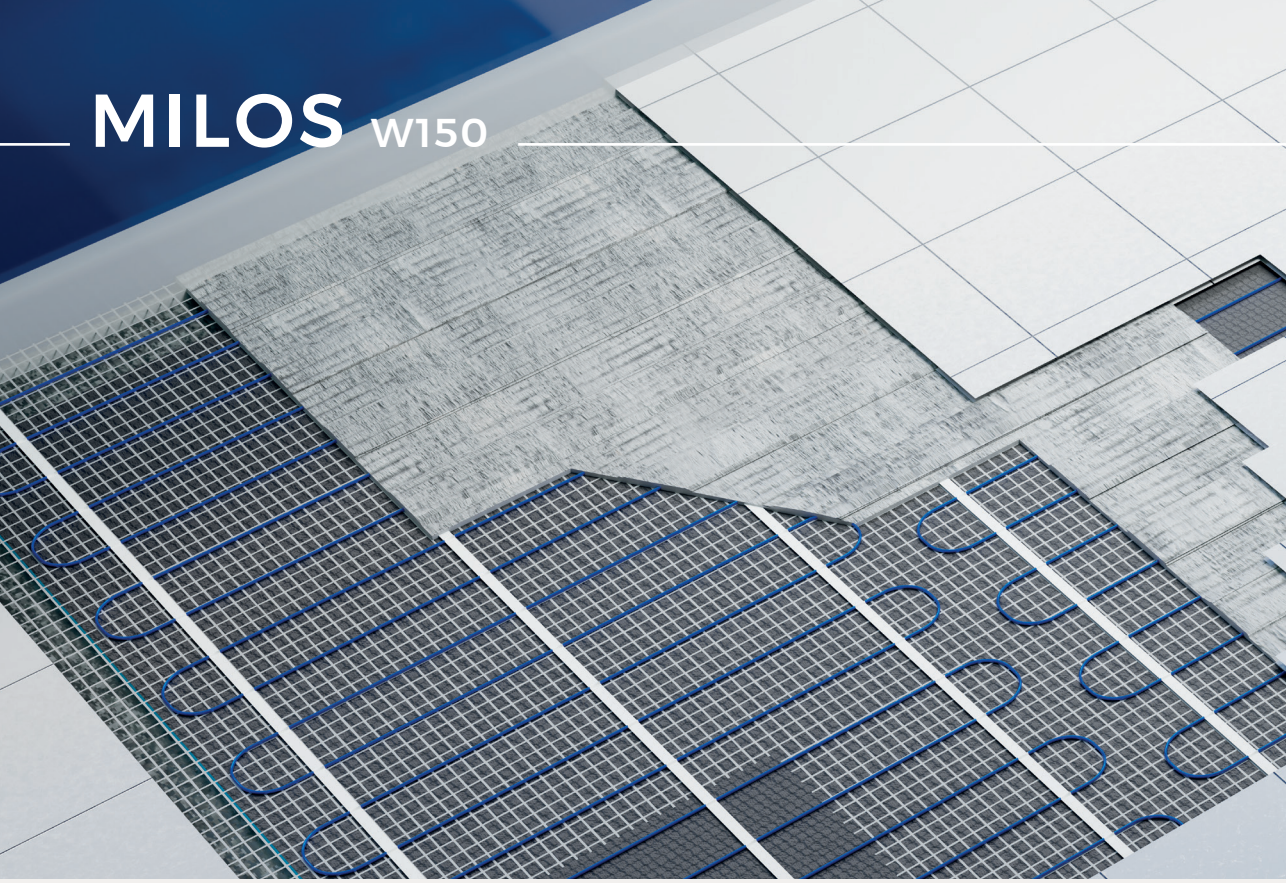

MALHA DE AQUECIMENTO ELÉCTRICO
CONDUTOR DUPLO PARA PISOS DUROS, CERÂMICOS E PORCELÂNICOS

CONTROLO
- **Compatível** com a gama completa de **termostatos Rointe** (CT.2, CT.0, ST.2, ST.0).

FUNCIONALIDADE
- **Cabo duplo Isolamento:** EFTE e PVC.
- **Proteção terra.**

DESENHO
- **Largura da malha:** 50cm.
- **Não eleva o nível do piso:** 3mm da espessura do cabo.
- **Distancia de cabos:** 80mm.
- **Comprimento do cabo de alimentação:** 3m.

POTÊNCIA
150
W/M²

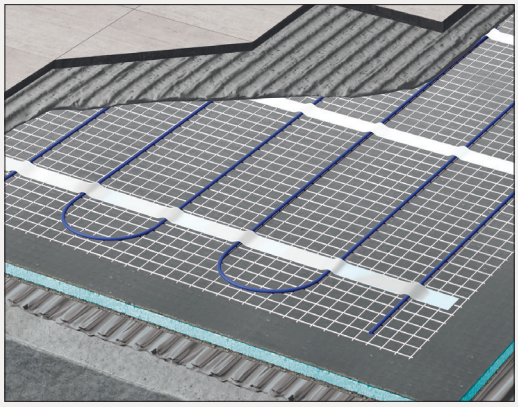

ecodesenho[1] ERPREADY

10 ANOS GARANTIA NO PRODUCTO

ESPECIFICAÇÕES TÉCNICAS

CE

MODELOS	MSIPVC010	MSIPVC015	MSIPVC020	MSIPVC025	MSIPVC030	MSIPVC035	MSIPVC040	MSIPVC045	MSIPVC050	MSIPVC060	MSIPVC070	MSIPVC080	MSIPVC090	MSIPVC100	MSIPVC120
Área (m^2)	1	1,5	2	2,5	3	3,5	4	4,5	5	6	7	8	9	10	12
Potência (W)	150	225	300	375	450	525	600	675	750	900	1.050	1.200	1.350	1.500	1.800
Comprimento da malha (m)	2	3	4	5	6	7	8	9	10	12	14	16	18	20	24
Amperagem (A)	0,7	1,0	1,3	1,6	2,0	2,3	2,6	2,9	3,3	3,9	4,6	5,2	5,9	6,5	7,8
Peso (Kg)	0,9	1,2	1,4	1,6	1,8	2,0	2,2	2,3	2,4	3,0	3,2	3,2	4,0	4,1	5,3
Peso com embal. (Kg)	1,1	1,4	1,6	1,8	2,0	2,2	2,4	2,7	2,8	3,3	3,6	3,6	4,5	4,6	5,7
Resistência Ω	353	265	176	141	118	101	88	78	71	59	50	44	39	35	32
Proteção IP	IPX7														
Tensão (V)	220-240 V ~														
Frequência (Hz)	50														
Comprimento do cabo (m)	3 m (cola fria)														
Tipo de cabo	Fase, Neutra, Terra														
O produto inclui	Manual do utilizador														
Acessórios comp.	Painéis de isolamento (7,2 m^2) - ASCI16 / Faixa perimetral (2,5 m) - ASBPN01														
EAN 13	8436045918550	8436045918567	8436045918574	8436045918581	8436045918598	8436045918604	8436045918611	8436045918628	8436045918635	8436045918642	8436045918659	8436045918666	8436045918673	8436045918680	8436045918703

ESQUEMA

1 Piso cerâmico / porcelânico
2 Cola de cimento flexível
3 Malha de aquecimento
4 Manta de Isolamento
5 Adesivo flexível
6 Base

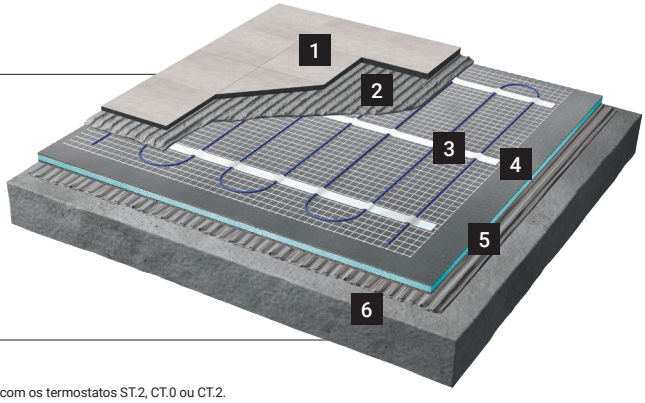

1) Este produto cumpre com a normativa ECODESIGN quando instalado juntamente com os termostatos ST.2, CT.0 ou CT.2.

ERKO W140

MANTA DE AQUECIMENTO ELÉCTRICO
CONDUTOR DUPLO PARA PAVIMENTOS LAMINADOS, VINIL, LINÓLEO E AZULEJOS

CONTROLO
- **Compatível** com toda a variedade de **termostatos Rointe** (CT.2, CT.0, ST.2, ST.0).

FUNCIONALIDADE
- **Cabo duplo Isolamento:** EFTE.
- **Proteção contra o piso:** coberto de aluminio.
- **Revestimento de alumínio** para maior dissipação.

DESENHO
- **Largura da malha:** 50cm.
- **Não eleva o nível do piso:** 3mm da espessura do cabo.
- **Espaçamento de cabos:** 50mm.
- **Comprimento do cabo de alimentação:** 3m.

POTÊNCIA
140
W/M²

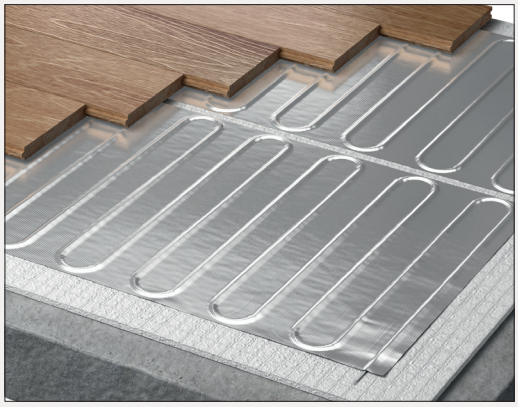

ecodesenho[1] ERPREADY

10 ANOS GARANTIA NO PRODUCTO

CE

ESPECIFICAÇÕES TÉCNICAS

MODELOS	MSIWFH010	MSIWFH015	MSIWFH020	MSIWFH030	MSIWFH040	MSIWFH050	MSIWFH060	MSIWFH070	MSIWFH080	MSIWFH090	MSIWFH100	MSIWFH120
Área (m^2)	1	1,5	2	3	4	5	6	7	8	9	10	12
Potência (W)	140	210	280	420	560	750	840	980	1.120	1.260	1.400	1.680
Comprimento da malha (m)	2	3	4	6	8	10	12	14	16	18	20	24
Amperagem (A)	0,6	0,9	1,2	1,8	2,4	3,0	3,7	4,3	4,9	5,5	6,1	7,3
Peso (Kg)	0,9	1,0	1,2	1,5	1,9	2,3	2,6	2,8	3,2	3,8	4,3	5,3
Peso com embal. (Kg)	1,1	1,2	1,4	1,7	2,1	2,5	2,8	3,0	3,6	4,2	4,7	5,7
Resistência Ω	378	252	189	124	94	76	63	54	47	42	38	32
Proteção IP	IPX7											
Tensão (V)	220-240 V ~											
Frequência (Hz)	50											
Comprimento do cabo (m)	3 m (cola fría)											
Tipo de cabo	Fase, Neutro, Tierra											
O produto inclui	Manual de usuario											
Acessórios comp.	Cobertor de Isolamento (10 ó 25 m^2) - ASLIU*** / Sistema de proteção superior - ASLID0 / Manta de Proteção superior - ASLSI01 / Fita condutora entre malhas - ASCAI01											
EAN 13	8436045918727	8436045918734	8436045918741	8436045918758	8436045918765	8436045918772	8436045918789	8436045918796	8436045918802	8436045918819	8436045918826	8436045918833

ESQUEMA

1 Revestimento
2 Folha de aquecimento
3 Malha de isolamento inferior
4 Base

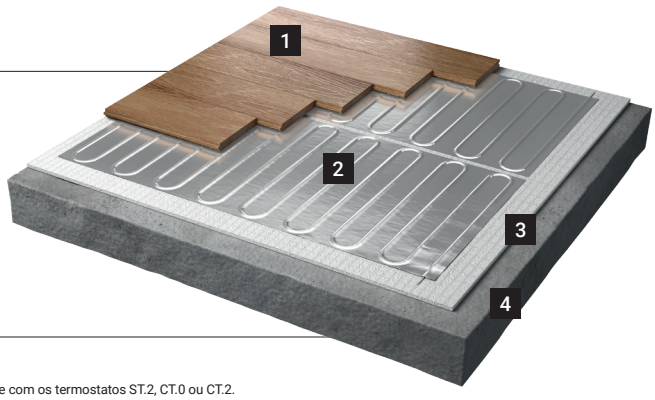

1) Este produto cumpre com a normativa ECODESIGN quando instalado juntamente com os termostatos ST.2, CT.0 ou CT.2.

PLACAS DE ISOLAMENTO

Placas de isolamento para a instalação de sistemas de aquecimento por piso radiante de Milos. Sistema exclusivo que proporciona Isolamento e melhor estabilidade da base graças à natureza do seu fabrico.

- **Interior: PE extrudido de baixa condutividade térmica**
- **Revestimento: Malha de fibra de vidro e cimento**

MODELO	ASCI16
Unidades por pacote	1 pacote (10 uds.) - 0,72 m²/unidade
Compr. x larg. (mm)	1.200 x 600
Espessura (mm)	6
Compatível com	Milos
EAN13	8435556137184

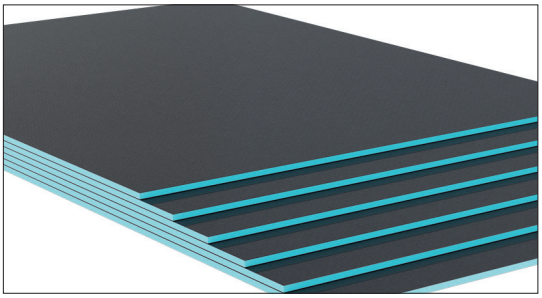

BANDA PERIMETRAL

Sistema de isolamento que é instalado em todo o perímetro do rodapé para absorver a expansão do pavimento e eliminar a perda de calor devido a pontes térmicos.

- **Fabricado em polietileno extrudido**
- **Reduz a perda de calor através da parede**

MODELO	ASBPN01
Unidades por pacote	1 unidade - 25 m linear
Comprimento (m)	25
Largura (mm)	12
Compatível com	Milos
EAN13	8436045911001

MANTA DE ISOLAMENTO

Sistema de isolamento para a instalação de sistemas de aquecimento por piso radiante Erko.

- **Fabricado em PE expandido e folha de alumínio**
- **Incluindo fita adesiva de fixação**

MODELO	ASLIU100	ASLIU250
Cobertura (m²)	10	25
Compr. x larg. (m)	8,33 x 1,2	20,83 x 1,2
Espessura (mm)	6	6
Compatível com	Erko	Erko
EAN13	8436045918895	8436045918901

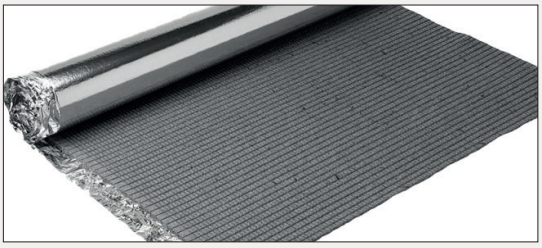

SISTEMA DE PROTEÇÃO SUPERIOR

Sistema de proteção para instalação sobre o piso radiante ERKO em instalações com revestimentos de espessura inferior a 10 mm (alcatifa e vinil).

- **Melhora a estabilidade do solo**
- **Protege o piso radiante**

MODELO	ASLIDO	
Unidades por pacote	4 unidades - 0,72 m²/unidade	
Compr. x larg. (m)	1,2 x 0,6	
Espessura (mm)	Placa superior	4
	Placa inferior	3
Compatível com	Erko	
EAN13	8436045918864	

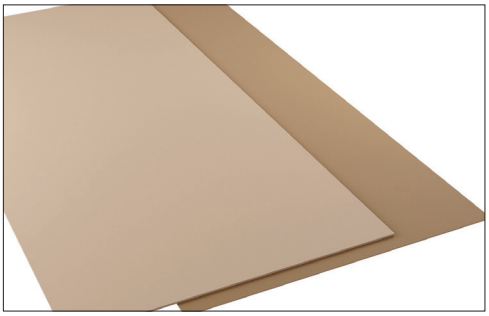

LÁMINA DE PROTEÇÃO SUPERIOR

Sistema de proteção para instalação sob pavimentos de espessura superior a 10 mm (parquet e laminados).

- **Espessura: 1,2 mm. Revestimento à prova de humidade**
- **Amortiza os passos e reduz o som**

MODELO	ASLSI01
Cobertura (m²)	7,5
Compr. x larg. (m)	7,5 x 1,0
Espessura (mm)	1,2
Compatível con	Erko
EAN13	8435556137214

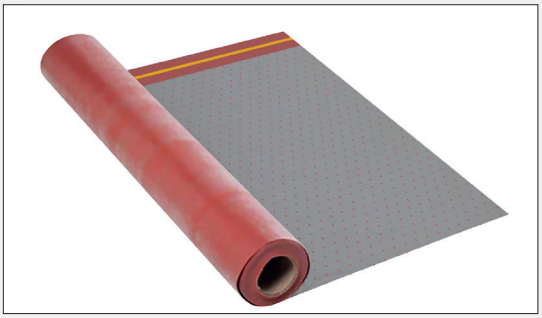

FITA DE MALHA CONDUTORA

Fita adesiva para a colagem entre malhas para a instalação de sistemas de piso radiante Erko.

- **Feito de alumínio**
- **Proporciona continuidade eléctrica entre malhas**

MODELO	ASCAI01
Unidades por pacote	1 unidade - 20 m lineales
Compr. (m)	20
Largura (mm)	50
Compatível com	Erko
EAN13	8435556137221

TERMOSTATOS TABELA COMPARATIVA

ESCOLHA O TERMOSTATO ADAPTADO ÀS SUAS NECESSIDADES

		GAMA ROINTE
		CT.2
		Página 146
Tecnologia		Digital conetado
Módulo Wi-Fi Direct integrado		WI FI DIRECT
Controlo através do App		✓
Artificial Intelligence Heating System		✓
Controlo de consumo e custos		✓
Material do corpo		Metacrilato transparente
Ecrã		Segmentos retro-iluminados
Controlo tátil		✓
Função Janelas Abertas		✓
Modos de Utilizador e Hotel		✓
Programação		24/7
Programações pré-instaladas		3
Função de Início Antecipado		✓
Suporte incluído		✓
Tipos de sonda		Ambiente / piso
Acabamentos disponíveis		○●
Conforto	Controlabilidade	●●●●●
	Facilidade de utilização	●●●●●

GAMA ROINTE		
CT.0	ST.2	ST.0
Página 147	Página 148	Página 149
Digital	Digital	Analógico
-	-	-
-	-	-
-	-	-
-	-	-
Metacrilato transparente	PC/ABS	PC/ABS
Segmentos retro-iluminados	LCD	-
✓	-	-
✓	✓	-
-	-	-
24/7	3 modos (5+2, 6+1, 7)	-
3	-	-
✓	-	-
✓	-	-
Ambiente / piso	Ambiente / piso	Ambiente / piso
○●	○●	○
●●●●○	●●●●○	●○○○○
●●●●●	●●●●○	●●●●○

CT.2

Modelo exposto
TSMTIB2 - Termostato CT.2 Branco

TERMOSTATO DIGITAL TÁTIL
WI-FI COM INTELIGÊNCIA ARTIFICIAL

CONTROLO

- **Módulo Wi-Fi** Inside: ligação directa sem gateways [1].
- **App** de controlo gratuito para smartphones.
  Painel tátil retroiluminado por LED.
- 3 modos: **Conforto, Eco e Anti-Gelo.**
- Compatível com Amazon Alexa e Google Assistant.

POUPANÇAS

- **AIH System:** inteligência artificial com dicas de eficiência e poupança[2].
- Contador de consumo integrado **True Real Power**[3].
- **Estatísticas de consumo e custos** na App com tarifa de electricidade estabelecida.
- **Função de poupança** Janelas Abertas.
- **Início Antecipado:** no modo programação, o termostato determina o seu arranque para optimizar os tempos de pré-aquecimento.
- **Acções automatizadas** baseadas na geolocalização.

MODELO	TSMTIW2	TSMTIB2
Larg. x alt. x prof. (mm)	77 x 77 x 18	77 x 77 x 18
Profund. inst. (mm)	35	35
Ecrã (mm)	77 x 77	77 x 77
Peso (g)	200	200
Peso com embal. (g)	420	420
Tensão (V)	220-240 V ~	220-240 V ~
Frequência (Hz)	50	50
Proteção IP	Classe II	Classe II
Acabamento	Branco	Preto
EAN13	8436045911186	8436045913388

TECNOLOGIA

- Potência máxima admissível: **3,680W - 16A.**
- Sondas compatíveis (KΩ): **6, 8, 10, 12, 15, 33 y 47.**
- Sensor de temperatura ambiente integrado.
- Sonda de solo NTC 10kOhm a 25 ºC incluída (3 m de comprimento).
- Segurança das comunicações.

FUNCIONALIDADE

- **Programável 24/7** do produto com App.
- **2 modos de bloqueio:** do produto com App.
- **3 programas semanais** pré-definidos prontos a utilizar.

DESENHO

- Corpo **metacrilato de alta resistencia.**
- **Fácil e rápida instalaçao:** Inclui kit de instalação e suporte.

Digitalize e descarregue a última versão da aplicação Rointe Connect

Consiguelo en el App Store · Disponible en Google Play · Disponible como Web App · works with the Google Assistant · works with alexa

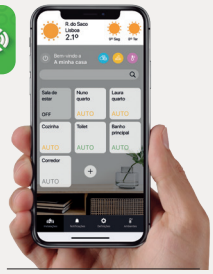

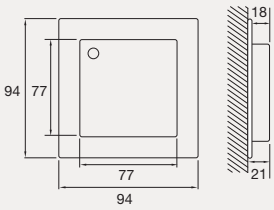

Dimensões em mm.

1) Compatível com redes Wi-Fi de 2,4 GHz. 2) Disponível a partir da segunda metade de 2023. 3) Os dados podem variar em função das circunstâncias da instalação eléctrica. Requer uma caixa eléctrica de 35 mm de profundidade encastrada. Não incluído.

CT.0

Modelo exposto

TSMTIB0 - Termostato CT.0 Branco

TERMOSTATO DIGITAL TÁTIL

CONTROLO

- **Painel tátil** retroiluminado por LED.
- 3 modos: **Conforto, Eco e Anti-Gelo.**

POUPANÇAS

- **Função de poupança** Janelas Abertas.
- **Início Antecipado:** no modo programação, o radiador determina o seu arranque para optimizar os tempos de pré-aquecimento.

TECNOLOGIA

- Potência máxima admissível: **3,680W - 16A.**
- Sondas compatíveis (KΩ): **6, 8, 10, 12, 15, 33 e 47.**
- Sensor de temperatura ambiente integrado.
  Sonda de solo NTC 10kOhm a 25 ºC incluída (3 m de comprimento).

FUNCIONALIDADE

- **Programável 24/7.**
- **Bloqueio do produto.**
- **3 programas semanais** pré-definidos prontos a utilizar.

DESENHO

- Corpo **metacrilato de alta resistencia.**
- **Fácil e rápida instalaçao:** Inclui kit de instalação e suporte.

Dimensões em mm.

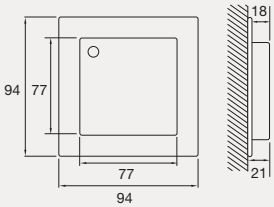

MODELO	TSMTIW0	TSMTIB0
Larg. x alt. x prof. (mm)	77 x 77 x 18	77 x 77 x 18
Profund. inst. (mm)	35	35
Ecrã (mm)	77 x 77	77 x 77
Peso (g)	200	200
Peso com embal. (g)	420	420
Tensão (V)	220-240 V ~	220-240 V ~
Frequência (Hz)	50	50
Proteção IP	Classe II	Classe II
Acabamento	Branco	Preto
EAN13	8435556137153	8435556137160

Requer uma caixa eléctrica de 35 mm de profundidade encastrada. Não incluído.

ST.2

Modelo exposto

TSETI03 - Termostato ST.2 Branco

RoHS CE ecodesenho ERPREADY

TERMOSTATO DIGITAL COM ECRÃ LCD

CONTROLO

- **Painel com 4 botões** e ecrã LCD.
- Desenho intuitivo: **produto de fácil utilização.**

POUPANÇAS

- **Função de poupança** Janelas Abertas.

TECNOLOGIA

- Potência máxima admissível: **3.680W - 16A**.
- Sondas compatíveis (KΩ): **10.**
- Sensor de temperatura ambiente integrado.
- Sonda de solo NTC 10kOhm a 25 ºC incluida (3 m de comprimento).

FUNCIONALIDADE

- **3 modos de programação semanal (dias):** 5+2, 6+1, 7.
- **Bloqueio** do produto.

DESENHO

- Corpo **feito em PC/ABS.**
- **Instalação rápida e fácil:** Inclui kit de instalação.

Dimensões em mm.

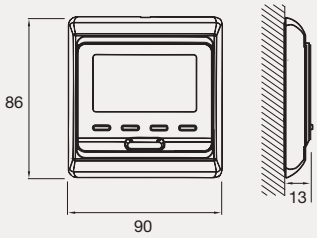

MODELO	TSETI03	TSETI02
Alt. x larg. x prof. (mm)	86 x 90 x 13	86 x 90 x 13
Profund. inst. (mm)	35	35
Ecrã (mm)	45 x 50	45 x 50
Peso (g)	250	250
Peso com embal. (g)	340	340
Tensão (V)	220-240 V ~	220-240 V ~
Frequência (Hz)	50	50
Proteção IP	Classe II	Classe II
Acabamento	Branco	Preto
EAN13	8436580778268	8436045911056

Requer uma caixa eléctrica de 35 mm de profundidade encastrada. Não incluído.

ST.0

Modelo exposto

TSETI00 - Termostato ST.0 Branco

TERMOSTATO ANALOGICO
COM DIAL DE CONTROLO

CONTROLO

- **Switch ON/OFF.**
- **Selector** de temperatura.

TECNOLOGIA

- Potência máxima admissível: **3.680W - 16A**.
- Sondas compatíveis (KΩ): **10.**
- Sensor de temperatura ambiente integrado.
- Sonda de solo NTC 10kOhm a 25 ºC incluida (3 m de comprimento).

DESENHO

- Corpo **feito em PC/ABS.**
- **Rápido e fácil de instalar:** Inclui kit de instalação e revestimento de parede.

Dimensões em mm.

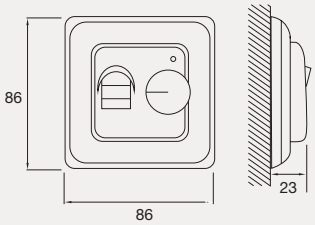

MODELO	TSETI00
Alt. x larg. x prof. (mm)	86 x 86 x 50
Profund. inst. (mm)	23
Ecrã (mm)	-
Peso (g)	250
Peso com embal. (g)	340
Tensão (V)	220-240 V ~
Frequência (Hz)	50
Proteção IP	Classe II
Acabamento	Branco
EAN13	8435556139027

Requer uma caixa eléctrica de 35 mm de profundidade encastrada. Não incluído.

21.0 °C
10:50
1 2 3 4 5 6 7
MAN
AUT
A1
A2
A3
A4
Rointe
BASIC CON

COMANDO À DISTÂNCIA

Controle os seus produtos Rointe compatíveis confortavelmente e à distância. Os comandos AIR Control e BASIC Control funcionam como uma unidade de controlo integral para o seu sistema, permitindo-lhe, por exemplo, partilhar a programação entre diferentes produtos com o toque de um botão.

Tudo é muito mais fácil com os comandos a distancia da Rointe.

Comando AIR Control	**152**
Comando BASIC Control	**153**

AIR CONTROL

Modelo exposto
ACMN120 - Comando AIR Control

COMANDO A DISTÂNCIA COM
CONTROLO BIDIRECCIONAL (ENVIO / RECEPÇÃO)

Compatível com todos os produtos das gamas Sygma e Kyros* e seca-toalhas com painel de controlo oval.

CONTROLO

- **Botões de toque suave** e ecrã TFT.
- Envio até 3 metros.
- Recepção até 1 metro.

FUNCIONALIDADE

- **Programação 24/7**.
- Função **Manual / Automático.**
- **Controlo da iluminação** do ecrã do produto.
- **Apagamento da memória.**
- **Bloqueio remoto do produto**.
- **Visualização da potência efetiva**.

DESENHO

- Corpo **feito de PC/ABS.**
- **Fonte de alimentação:** 2 pilhas AAA incluindas.
- **Suporte de parede** incluído.

MODELO	Largura x altura x prof. (mm)	Profund. com suporte (mm)	Peso (g)	Peso c. emb. (g)	Acabamento	EAN 13
ACMN120	54 x 177 x 21	25	130	260	Branco	8436045914279

* Compatível com as versões de firmware 0,27 ou posteriores. Para mais informações, consulte por favor o nosso departamento de Apoio Tecnico.

BASIC CONTROL

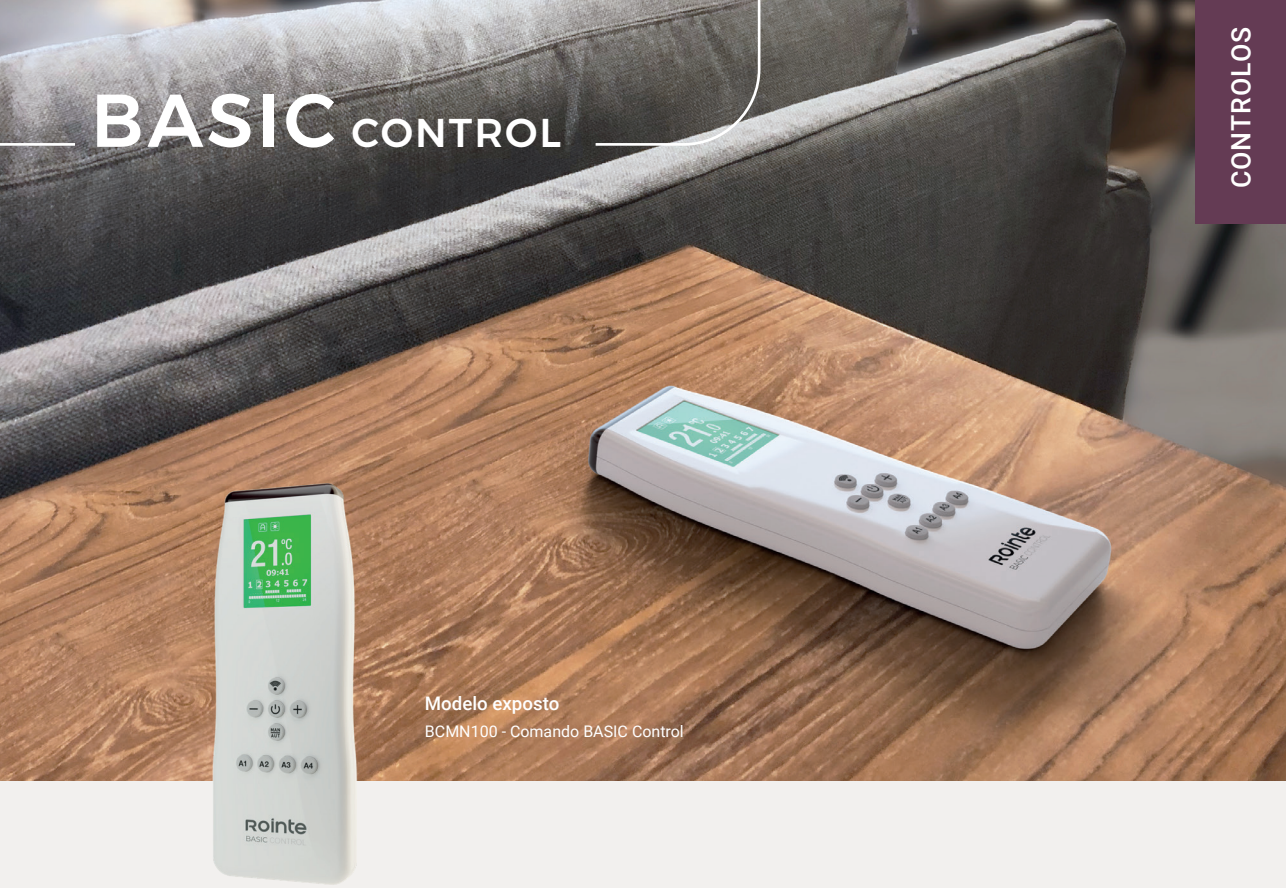

Modelo exposto
BCMN100 - Comando BASIC Control

COMANDO A DISTÂNCIA COM
CONTROLO UNIDIRECCIONAL (ENVIO)

Compatível com todos os produtos das gamas Sygma* e Kyros e seca-toalhas com painel de controlo oval.

CONTROLO

- **Botões de toque suave** e ecrã TFT.
- Envio até 3 metros.

FUNCIONALIDADE

- **Programação 24/7**.
- 4 botões com programações pré-definidas.
- Função **Manual / Automático.**
- **Controlo da iluminação** do ecrã do produto.
- **Reset da memória.**
- **Bloqueio remoto do produto**.
- **Visualização da potência efetiva**.

DESENHO

- Corpo **feito de PC/ABS.**
- **Fonte de alimentação:** 2 pilhas AAA Incluindas.

MODELO	Largura x altura x prof. (mm)	Peso (g)	Peso c. emb. (g)	Acabamento	EAN 13
BCMN100	58 x 155 x 16	110	240	Branco	8436045915856

* Compatível com as versões de firmware 0.04 ou posteriores. Para mais informações, consulte por favor o nosso departamento de Apoio Tecnico.

BEDROOM
3.5x6.5
STEPPING

DIMENSIONAMENTO E PERGUNTAS FREQUENTES (FAQ)

Processo de instalação	**156**
Dimensionamento do produto Rointe	**157**
Perguntas mais frequentes (FAQ)	**158**
Termos e condições comerciais	**162**

A INSTALAÇÃO
MAIS FÁCIL

VÍDEO DE INSTALAÇÃO DE SECA-TOALHAS

VÍDEO DE INSTALAÇÃO DE RADIADOR

Os radiadores rointe podem ser instalados em apenas 4 passos, utilizando o kit de instalação fornecido.

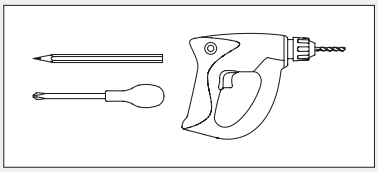

Para instalar os nossos radiadores, só precisa de um **berbequim, uma chave de fendas e um lápis**. O resto dos componentes estão incluídos no kit fornecido.

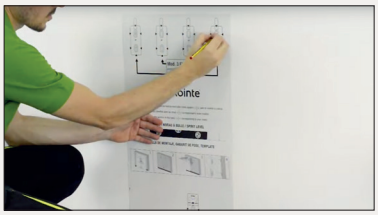

PASSO 1
Marcar os suportes com o modelo

Colocar o modelo no chão, nunca no rodapé, e marcar os buracos para os suportes com um lápis.

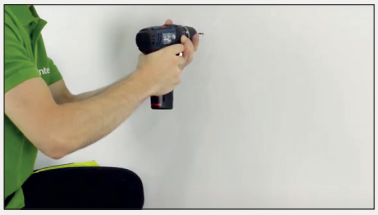

PASSO 2
Perfurar a parede e colocar os tampões

Perfurar sobre as marcas previamente feitas e inserir as cavilhas fornecidas no kit de instalação nos furos.

PASSO 3
Aparafusar os suportes fornecidos

Utilizando os parafusos fornecidos no kit, encaixar os suportes seguindo o desenho mostrado no modelo de instalação.

PASSO 4
Colocar o produto sobre os suportes

Deslize o radiador sobre os suportes de cima para baixo e ligue-o a uma tomada eléctrica. É isso mesmo!

DIMENSIONAMENTO
PRODUTO

RADIADORES THERMAL FLUID Tech
(Serie D, Belize, Kyros e Sygma)

ELEMENTOS	CLIMA A	CLIMA B	CLIMA C	CLIMA D
3	Até 4 m²	Até 4 m²	Até 4 m²	Até 3 m²
4	Até 5 m²	Até 5 m²	Até 5 m²	Até 4 m²
5	Até 7 m²	Até 6 m²	Até 6 m²	Até 6 m²
6	Até 8 m²	Até 8 m²	Até 7 m²	Até 7 m²
7	Até 9 m²	Até 9 m²	Até 8 m²	Até 8 m²
8	Até 11 m²	Até 10 m²	Até 9 m²	Até 9 m²
9	Até 12 m²	Até 11 m²	Até 11 m²	Até 10 m²
10	Até 13 m²	Até 13 m²	Até 12 m²	Até 11 m²
11	Até 15 m²	Até 14 m²	Até 13 m²	Até 12 m²
12	Até 16 m²	Até 15 m²	Até 14 m²	Até 13 m²
13	Até 17 m²	Até 16 m²	Até 15 m²	Até 14 m²
14	Até 19 m²	Até 18 m²	Até 16 m²	Até 16 m²
15	Até 20 m²	Até 19 m²	Até 18 m²	Até 17 m²
RADIADORES SHORT (Belize, Kyros e Sygma Short)				
11	Até 9 m²	Até 8 m²	Até 7 m²	Até 6 m²
13	Até 10 m²	Até 9 m²	Até 8 m²	Até 7 m²
15	Até 12 m²	Até 11 m²	Até 10 m²	Até 9 m²

RADIADORES NATUR STONE Tech
(Olympia e Aria)

POTÊNCIA	CLIMA A	CLIMA B	CLIMA C	CLIMA D
500 W	Até 6 m²	Até 5 m²	Até 5 m²	Até 4 m²
750 W	Até 8 m²	Até 8 m²	Até 7 m²	Até 6 m²
1.000 W	Até 11 m²	Até 10 m²	Até 9 m²	Até 9 m²
1.250 W	Até 14 m²	Até 13 m²	Até 12 m²	Até 11 m²
1.500 W	Até 17 m²	Até 15 m²	Até 14 m²	Até 13 m²
1.750 W	Até 19 m²	Até 18 m²	Até 16 m²	Até 15 m²

RADIADORES LIQUID STONE Tech
(Palaos)

POTÊNCIA	CLIMA A	CLIMA B	CLIMA C	CLIMA D
1.000 W	Até 10 m²	Até 8 m²	Até 7 m²	Até 6 m²
1.500 W	Até 15 m²	Até 12 m²	Até 10 m²	Até 9 m²
2.000 W	Até 20 m²	Até 16 m²	Até 13 m²	Até 12 m²

SECA-TOALHAS
ELÉTRICOS

POTÊNCIA	ÁREA
300 W	Até 3 m²
450 W	Até 4,5 m²
500 W	Até 5 m²
600 W	Até 6 m²
750 W	Até 7 m²
1.000 W	Até 10 m²

TERMOS ELÉTRICOS
A.Q.S.

Nº DE PESSOAS	Capacidade
	50 L
	80 L
	100 L
	150 L
	200 L
	260 L

PERGUNTAS FREQUENTES
FAQS

Porquê escolher o aquecimento eléctrico Rointe em vez do gás?

Durante muito tempo, o gás foi considerado a forma mais comum de aquecimento nas casas espanholas, mas permaneceu em grande parte o mesmo em termos de tecnologia e eficiência. O aquecimento eléctrico rointe, contudo, evoluiu para tornar-se uma alternativa energeticamente eficiente. Os nossos sistemas de aquecimento eléctrico são mais fáceis e mais baratos de instalar do que os sistemas a gás tradicionais. Os nossos produtos não requerem tubos ou chaminés, mas uma simples ligação ao circuito eléctrico. Os nossos produtos são também mais seguros, uma vez que não queimam combustível para gerar calor. Isto elimina o risco de emissões de monóxido de carbono e outras explosões. São limpos e amigos do ambiente, uma vez que não contêm metais pesados, combustíveis fósseis nocivos ou gases poluentes. Os nossos sistemas de aquecimento são também 100% eficientes, sem perda de calor através de uma intrincada rede de tubagens. Enquanto que o gás requer uma manutenção dispendiosa para o manter seguro; não há fugas a inspeccionar e não há certificados de segurança de gás a obter. No passado, a decisão resumia-se sempre a duas opções, aquecimento central a gás antiquado ou aquecimento eléctrico ineficiente. No entanto, a Rointe evoluiu para oferecer sistemas de aquecimento eléctrico inteligentes, elegantes e eficientes que são uma escolha económica para a sua casa.

O ERP é a nova legislação da UE concebida para remover do mercado produtos e tecnologias ineficientes. Faz parte da Directiva ECODESIGN.

O ErP afecta os sistemas de aquecimento, incluindo os sistemas de aquecimento de combustíveis sólidos. Afirma que todos os sistemas de aquecimento consumidores de energia (electricidade, gás ou líquido) com uma potência térmica nominal de 250 W ou mais devem cumprir uma norma mínima de eficiência energética, expressa em percentagem. Afirma que todos os produtos relevantes devem cumprir pelo menos 38% de eficiência energética sazonal, que os produtos de aquecimento elétricos Rointe cumprem e até excedem. Para mais informações, visite www.ecodesignheating.com.

Posso utilizar tarifas noturnas com produtos ROINTE?

Para obter a melhor eficiência e experiência do utilizador, não é necessário utilizar a tarifa noturna ou semelhante, como é o caso de outros sistemas que requerem estas tarifas eléctricas para reduzir o consumo sem ter em conta a eficiência e o conforto, bem como forçar o utilizador a modificar os seus hábitos de consumo com aparelhos domésticos, tais como máquinas de lavar roupa, secadores e a utilização do termoacumuladores para água quente.

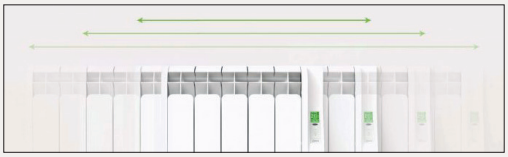

Como escolher o tamanho certo?

O sucesso dos nossos sistemas de aquecimento deve-se ao correcto dimensionamento do produto. Temos uma equipa de engenheiros especializados que calculam pessoalmente o número de elementos necessários para cada zona. Para alcançar o máximo conforto e eficiência energética são tidos em conta vários factores: localização e zona climática, salas e superfície em m2, produto desejado e outros Isolamento, orientação, vidros duplos e localização de escadas. Este é o nosso Estudo Tecnico e deve ser concluído antes da instalação de qualquer produto de aquecimento eléctrico Rointe. Este serviço é completamente gratuito e foi concebido para assegurar a correcta selecção dos nossos produtos dentro de um edifício. Contacte-nos no número 900 103 061 para mais informações ou para solicitar o seu Estudo Técnico gratuito.

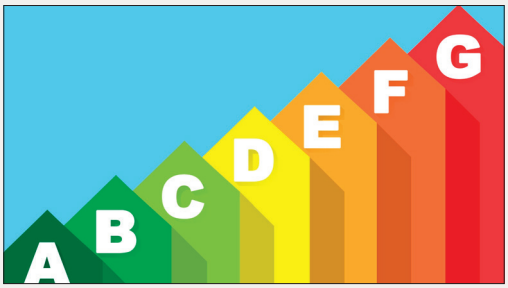

Como posso optimizar o meu consumo de energia e custos com um sistema de aquecimento eléctrico Rointe?

Na Rointe somos fabricantes de sistemas de aquecimento de baixo consumo que proporcionam conforto a milhares de lares em toda a Europa. Permitimos-lhe poupar sem perder o conforto utilizando energia eléctrica limpa e fiável, a base dos nossos sistemas de aquecimento de baixo consumo. Em primeiro lugar, recomendamos a definição da temperatura correcta (entre 18 - 21°C) para evitar o consumo excessivo, mas ainda assim manter a sua casa quente e confortável. Ao reduzir a temperatura em apenas 1 ºC, pode aumentar as suas Poupanças anuais.

Em segundo lugar, como os nossos produtos dissipam o calor por convecção natural do ar, não cobrem o produto, pois isso interromperia o fluxo de ar e os ciclos naturais de convecção. Em terceiro lugar, programe correctamente o seu produto para máxima eficiência e conforto. Sugerimos explosões de actividade de 3-4 horas, abaixo de 21°C, três vezes por dia. Entre estes períodos, o seu produto deve estar no modo anticongelamento. Desta forma, terá o

conforto de uma sala quando precisar dele sem consumir kWh em excesso. Finalmente, escolha a tarifa de electricidade certa.

Os produtos de aquecimento eléctrico Rointe são fáceis de instalar?

Os nossos produtos são incrivelmente fáceis de instalar. Incluímos um modelo e kit de instalação com cada produto. De facto, com os nossos radiadores elétricos há apenas 3 passos simples a seguir:

1. Marcar a posição dos orifícios dos suportes indicados no modelo de instalação colocado no chão (não no rodapé), na área da parede onde se pretende instalar o produto.

2. Perfurei onde a localizaçao dos furos foi marcada pelo modelo.

3. Finalmente, fixar as buchas e os parafusos com o suporte do radiador à parede e finalmente colocar o radiador sobre estes suportes.

O utilizador tem de configurar o produto. É fácil com a gama da série D, Belize e toalheiros Ovais WiFi com a aplicação Rointe Connect. Ou com o resto dos produtos com controlos electrónicos sem conetividade, com 4 programas pré-instalados prontos a usar. Basta activar o programa que melhor se adapta às suas necessidades. Temos até vídeos no YouTube para o ajudar com a instalação.

Os nossos produtos de aquecimento eléctrico são concebidos para uma fácil manutenção e uma manutenção reduzida. Recomendamos manter todas as peças limpas (atrás, ao longo dos elementos), utilizando um pano húmido e sabão de pH neutro. Limpar o painel de controlo apenas com um pano seco. Não utilizar quaisquer materiais abrasivos ou químicos no produto e desligá-lo antes da limpeza.

Verifique se seleccionou o tipo de produto correcto, se a zona é compatível com o tipo de produto (ACS deve estar numa zona diferente de outros produtos), se introduziu correctamente a sua palavra-passe de rede Wi-Fi, se o seu router está configurado para a rede de 2,4 GHz e se tem sinal Wi-Fi suficiente, caso contrário necessitará de um extensor, amplificador ou ponto de acesso. Se estiver a utilizar a aplicação Android, verifique se tem a ligação automática às redes Wi-Fi desactivada. Verifique se o seu router aceita novos dispositivos.

não comunicam, o que é que se passa?

Verifique se a sua rede (ou fornecedor de serviços) não tem quaisquer firewalls ou filtros que impeçam o acesso a domínios da Internet. Verifique se o produto tem o DNS do Google configurado e se a sua rede (ou fornecedor de serviços) não tem quaisquer firewalls, filtros ou blocos para este domínio em particular. O dispositivo deve ter sinal Wi-Fi suficiente no local exacto onde está instalado.

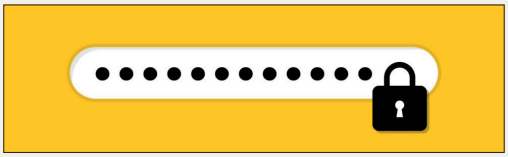

utilizador Rointe Connect, como a posso recuperar?

Certifique-se de que o endereço electrónico que utilizou para o registo existe e de que tem acesso ao mesmo. A partir da aplicação Rointe Connect pode redefinir a palavra-passe desde que tenha acesso ao endereço de correio electrónico que utilizou para o registo.

Claro que pode. Os produtos podem ser actualizados a partir do Painel de Controlo ou das aplicações móveis para que tenha sempre a versão do produto com todas as melhorias feitas pela Rointe. As aplicações móveis podem ser actualizadas a partir da App Store (iOS) e a partir da Play Store (Android).

Sim, desde que partilhe as chaves de acesso (nome de utilizador/email e password).

Sim, precisa das aplicações Google Home e Assistant e procure o Rointe Connect para as ligar. Para a Amazon Alexa precisará de procurar a habilidade Rointe Connect, permitir a sua utilização e ligue a sua conta.

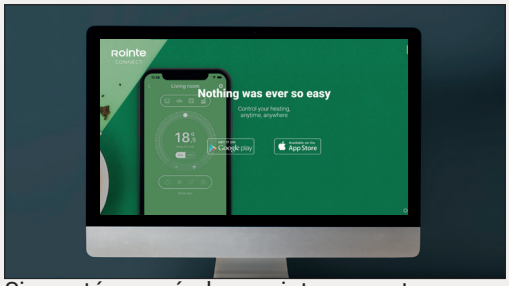

Sim, está acessível em rointeconnect.com. Se já estiver registado no Rointe Connect, poderá aceder com as mesmas credenciais (username/email e password).

1. Condições Gerais de Venda
1.1 Estas condições gerais de venda regem as relações contratuais entre a INDUSTRIAS ROYAL TERMIC, SL, doravante designada por ROINTE, e os seus clientes para a venda de produtos da marca ROINTE. Para efeitos das presentes condições, entende-se por clientes os clientes sujeitos à actividade profissional, tais como armazenistas e instaladores, entre outros, que em caso algum serão considerados consumidores e utilizadores, aos quais serão aplicáveis os regulamentos específicos em vigor.
1.2 O fornecedor INDUSTRIAS ROYAL TERMIC, SL comercializa sistemas de aquecimento sob a marca ROINTE. Todas as encomendas efectuadas com ROINTE implicam necessariamente, como condição essencial e determinante, a aceitação sem reservas pelo cliente destas condições gerais de venda, para além das condições gerais de compra do próprio cliente.
1.3 O Cliente reconhece expressamente que está ciente destas condições gerais de venda, tendo-as revisto previamente e aceitado todas as condições nelas enunciadas.

2. Pedidos
2.1 É expressamente especificado que uma encomenda só é válida e definitiva se tiver sido aprovada por ROINTE através de um e-mail de confirmação. Todas as encomendas devem conter a especificação exacta dos produtos designados, bem como qualquer desconto que possa ser aplicado.
2.2 O conteúdo dos nossos catálogos e preços são apenas para orientação e podem ser modificados sem aviso prévio. As ofertas estão sempre sujeitas à aceitação posterior por ROINTE da encomenda correspondente. Qualquer entrada ou condição indicada pelo comprador na encomenda que não cumpra estas condições de venda será considerada nula e sem efeito, a menos que ROINTE concorde, o que deve ser expressamente declarado por escrito.
2.3 ROINTE reserva-se o direito de modificar certos artigos do catálogo ou de interromper a produção sem aviso prévio. Em tais casos, ROINTE pode oferecer ao cliente um modelo da gama o mais próximo possível do especificado na encomenda.
2.4 O cancelamento total ou parcial de uma encomenda não será aceite a menos que seja confirmado por escrito por ROINTE, e o cliente suportará todos os custos decorrentes do cancelamento.
2.5 Uma encomenda não pode ser cancelada (i) no caso de unidades especiais e de fabrico já iniciado, com (ii) quando o envio tiver sido efectuado por ROINTE.

3. Entrega
3.1 Os produtos são entregues embalados, com suportes, parafusos e tampas de fixação, cujo custo está incluído no preço final de venda. As mercadorias são entregues por camião nas instalações da ROINTE, excepto para ofertas com condições especiais que devem ser reflectidas num documento escrito, e ROINTE deve ser totalmente exonerada de quaisquer factos ou acontecimentos que possam ocorrer durante o transporte das mercadorias desde o carregamento do camião até ao destino de chegada. Se o transporte for contratado por ROINTE, ou se o transporte for subsidiado por qualquer razão, isto não implica a aceitação por nós dos riscos envolvidos.
3.2 Os prazos de entrega mencionados na confirmação da encomenda são indicativos. Os atrasos nos prazos de entrega não dão em caso algum direito a ROINTE ao pagamento de penalidades por atrasos, danos ou cancelamento da encomenda.
3.3 Após a recepção da encomenda, o cliente deve verificá-los na presença do transportador. Mesmo que a embalagem pareça intacta, em caso de dano, perda ou substituição, a sua verificação deve ser anotada na nota de entrega do transportador e estas reservas devem ser confirmadas pelo cliente, no prazo de 2 dias após a recepção, por carta registada com aviso de recepção ao transportador. O cliente terá o direito de tomar qualquer medida contra a transportadora em caso de perda, dano ou atraso.
3.4 As encomendas estão sujeitas a custos de envio a serem suportados pelo cliente. (i) Envios feitos para a península; o custo de envio será de 60 euros, a menos que o montante da encomenda exceda 600 euros, cujo custo será incluído no preço da encomenda. (ii) Envios para as Ilhas Baleares e Canárias; o custo de envio será de 100 euros, excepto para encomendas superiores a 1.000 euros, que serão incluídos no montante acima mencionado. ROINTE pode modificar os montantes mínimos necessários para que a encomenda inclua os custos de envio, que serão notificados ao cliente quando a encomenda for efectuada. Os custos de transporte correspondem às tarifas estabelecidas pela empresa de transporte no momento da encomenda, que estão disponíveis no website da empresa de transporte, e que podem ser sujeitas a modificação.
3.5 A ROINTE não será obrigada a entregar os produtos se tiver motivos razoáveis para recear o sucesso da transacção, quer parcial quer total, desde que a encomenda foi efectuada.

4. Preços e condições de pagamento
ROINTE reserva-se o direito de modificar os seus preços em qualquer altura. A lista de preços em vigor é a aplicável no momento da entrega do produto. Estes preços são exclusivos do IVA e excluem quaisquer contribuições ou custos relacionados com a colocação em serviço dos produtos.
4.2 As facturas são emitidas ao preço em vigor no dia da entrega do equipamento e devem ser pagas de acordo com o método de pagamento indicado na factura. ROINTE não concederá qualquer desconto para pagamento em dinheiro ou num prazo mais curto do que o indicado nas condições gerais de venda ou na factura emitida por ROINTE, a menos que tal tenha sido expressamente acordado por escrito por ambas as partes.
4.3 O cliente autoriza ROINTE a utilizar o crédito e as bases de garantia e solvência para verificar a situação financeira do cliente, o que, caso ROINTE se revele inadequado, pode resultar no cancelamento da encomenda efectuada pelo cliente, podendo mesmo resultar na devolução dos produtos se a entrega já tiver sido efectuada. ROINTE pode também segurar o pagamento das facturas pelo Cliente através de seguro de crédito e caução, assim como qualquer outro tipo de seguro, e pode cobrar ao Cliente a comissão apropriada. Da mesma forma, o Cliente pode segurar o pagamento de facturas relativas a encomendas efectuadas utilizando qualquer um dos métodos disponíveis no mercado.
4.4 ROINTE não aceita notas de débito ou a devolução de qualquer produto não defeituoso se não tiver sido previamente autorizado por ROINTE. Em nenhuma circunstância o cliente pode reter, deduzir, descontar, compensar ou reduzir qualquer montante devido a ROINTE por qualquer razão. ROINTE terá direito a reclamar do cliente o pagamento de quaisquer despesas incorridas como resultado das disposições da presente estipulação..

5. Devoluções
5.1 Todas as devoluções ou reembolsos solicitados para produtos não defeituosos devem ser expressamente autorizados por ROINTE por e-mail, e devem ser feitos enviando um e-mail para sat@rointe.com ou ligando para o seguinte número de telefone 900 103 061 (968 864 363). Todos os materiais devem chegar sem despesas de envio e, por conseguinte, o cliente será responsável pelos mesmos. Quaisquer devoluções solicitadas e aceites para estudo e resolução devem ser acompanhadas da seguinte documentação: (i) cópia da factura de compra original e cópia da nota de entrega original (obrigatória), (ii) lista do material ou produto a devolver com as suas referências e quantidades, (iii) causa ou motivo da devolução, (iv) cópia do e-mail enviado por ROINTE autorizando a devolução, (v) fotografias do produto no caso do serviço pós-venda de ROINTE as requerer. ROINTE não poderá aceitar devoluções sem a documentação acima referida.
5.2 As devoluções de material não normalizado solicitadas pelo cliente não serão aceites.
5.3 A decisão final sobre a aceitação da devolução deve ser tomada por ROINTE após verificação da mercadoria no momento da recepção. Excepcionalmente, as devoluções de material em boas condições podem ser aceites por ROINTE nas condições abaixo indicadas, as quais requerem o consentimento prévio de ROINTE por correio electrónico. Se a idade do material for (i) inferior a 30 dias, a depreciação deve ser de 15%, (ii) entre 30 dias e 3 meses, a depreciação deve ser de 20%, (iii) se a idade do material for entre 3 e 12 meses, a depreciação deve ser de 25%, (iv) e se for superior a 12 meses, a depreciação deve ser de 30%. No entanto, ROINTE também pode opor-se à devolução. No caso de a devolução ser feita de um produto diferente do anteriormente autorizado, ROINTE não será obrigada a aceitá-lo, e o cliente suportará os custos incorridos em consequência do seu erro.
5.4 As devoluções devem ser feitas por transporte pago pelo cliente, excepto as que se devam a defeitos de qualidade ou erros atribuíveis a ROINTE, caso em que serão enviadas pela agência indicada pelo representante de vendas na área. Em caso algum será aceite a devolução de mercadorias no caso de unidades especiais. Da mesma forma, o cliente está ciente da política de devoluções de ROINTE, que aceita e que é aplicável, e ROINTE compromete-se a informar o cliente de quaisquer alterações que lhe possam ser feitas.
5.5 Todas as substituições de produtos defeituosos sob garantia devem ser solicitadas ao serviço pós-venda de ROINTE no seguinte endereço electrónico sat@rointe.com ou no seguinte número de telefone 900 103 061

(968 864 363) e devem ser expressamente autorizadas por ROINTE. O cliente deve fornecer a seguinte documentação para o pedido de substituição, (i) dados pessoais, (ii) factura de compra original (obrigatório), (iii) fotografia do rótulo de características do produto (iv) fotografias do produto no caso do serviço pós-venda de ROINTE o requerer.
5.6. ROINTE providenciará a recolha do produto e suportará os custos da recolha. O cliente deverá embalar correctamente o produto para evitar danos durante o transporte e deverá identificar o produto com o número de incidente e o número de recolha que será fornecido pelo serviço pós-venda de ROINTE.
5.7 ROINTE deverá verificar o incidente relatado pelo cliente e providenciar o envio do produto reparado ou substituído, assumindo o custo do envio e instalação. Quando um produto é reparado ou substituído, os períodos de garantia estabelecidos serão suspensos a partir do momento em que é exercido até à entrega do novo produto, altura em que a garantia suspensa deverá ser reactivada.
5.8. Se o produto chegar danificado ou com fugas, o cliente deverá recusar a entrega e não assinar a confirmação. O cliente deverá então referir-se à secção 5.5 destas condições. Se o produto começar a vazar na propriedade ou sucursal do cliente (mas inicialmente chegou intacto), o cliente deve consultar a secção 5.5 destas condições.
5.9. Se o consumidor ou utilizador tiver um produto que comece a vazar ou apresente danos não causados pelo correio de transporte do cliente (tal como um painel de controlo que não aqueça após a instalação), o consumidor deverá contactar directamente a Rointe através do e-mail sat@rointe.com ou ligando para o seguinte número de telefone 900 103 061 (968 864 363). Se o consumidor desejar, o cliente pode contactar ROINTE em seu nome, mas note-se que ROINTE tratará directamente com o consumidor. É favor notar que se o produto tiver sido "cablado" a garantia aplica-se apenas ao Corpo, desde que a instalação tenha sido realizada por um electricista qualificado.
5.10. Para produtos que estejam fora da garantia, o cliente terá a possibilidade de solicitar um Plano de Renovação, de acordo com as condições expressamente estabelecidas por ROINTE.
5.11. Uma vez que a devolução tenha sido autorizada por ROINTE, será emitida uma factura de crédito ao cliente. Só então poderá ser descontada. Note-se que não emitimos facturas de crédito para produtos com mais de 4 semanas. Uma reparação ou substituição só será autorizada em função da falha..

6. Reclamações
6.1 Todas as queixas formuladas para qualquer circunstância e produtos comercializados por ROINTE devem ser feitas de modo a que haja uma prova completa do facto, e devem ser enviadas através dos canais oficiais fornecidos por ROINTE para o efeito (www.rointe.com, sat@rointe.com, 900 103 061 - 968 864 363).
6.2 Uma vez recebida a queixa, ROINTE compromete-se a resolvê-la o mais rapidamente possível, tendo em conta o conteúdo e o contexto da queixa..

7. Propriedade Intelectual
7.1 O Cliente está autorizado a utilizar a marca, nome comercial, logótipo actual, elementos gráficos e outros sinais distintivos em relação aos produtos ROINTE com o único objectivo de permitir a sua identificação e promoção e no interesse exclusivo de ROINTE. Este direito de utilização não se refere a quaisquer direitos de propriedade para o cliente.
7.2. O Cliente compromete-se a não depositar e a não ter quaisquer direitos sobre marcas, modelos, nomes de domínio, patentes, sinais, nomes comerciais, referências de produtos e outros sinais distintivos pertencentes a ROINTE e que possam ser confundidos com os seus próprios.
7.3. No que respeita aos elementos gráficos de ROINTE, tais como logótipos ou fotografias, o cliente compromete-se a utilizá-los e reproduzi-los no estrito respeito pela qualidade e formato da imagem dos elementos gráficos originais. É proibido ao Cliente modificá-los ou utilizá-los de tal forma que isso possa prejudicar a imagem de marca de ROINTE ou a dos seus produtos.
7.4. O direito do Cliente de utilizar as marcas comerciais, nomes comerciais ou outras marcas distintivas de ROINTE será expressamente extinto quando as relações comerciais com ROINTE forem extintas por qualquer razão.
7.5. Da mesma forma, o não cumprimento pelo Cliente das condições de utilização descritas nesta secção poderá ser motivo de rescisão deste direito de utilização, que poderá ser notificado a qualquer momento por simples correio, ou por qualquer outro meio..

8. Saúde e Segurança
8.1 Todos os produtos são entregues pela ROINTE ao cliente com instruções sobre segurança e montagem. Do mesmo modo, alguns destes produtos incluem recomendações relativas à sua montagem por profissionais, sendo da responsabilidade do cliente que, quando estes produtos são vendidos a terceiros, incluam as instruções e recomendações feitas por ROINTE.
8.2 Quando o cliente é responsável pela instalação dos produtos ROINTE, é da responsabilidade do cliente assegurar que os seus empregados estejam familiarizados com o conteúdo destas instruções e recomendações, a fim de assegurar que a instalação seja efectuada correctamente. Nem o cliente nem os seus empregados têm qualquer relação laboral com a ROINTE, uma vez que são empresas diferentes que operam no mercado sem qualquer ligação.
8.3. O cliente compromete-se a tomar as medidas que lhe forem comunicadas por escrito por ROINTE e outras medidas que sejam suficientes para garantir, na medida do razoável, que os bens são sempre seguros e sem riscos para a saúde através da sua correcta utilização. Os bens não serão considerados como tendo sido utilizados correctamente se forem utilizados sem qualquer informação ou aviso dado por ROINTE..

9. Responsabilidade.
9.1 ROINTE não será responsável por quaisquer danos ou responsabilidades que possam resultar das acções do cliente uma vez que o produto tenha sido entregue, incluindo o seu armazenamento, conservação, utilização, instalação, ou manutenção negligente ou anormal do produto pelo cliente, bem como por acções realizadas pelos seus empregados e colaboradores, incluindo a empresa de transporte, que sejam contrárias às instruções, recomendações e avisos da ROINTE, e à utilização normal dos produtos.
9.2. O cliente é responsável pelo pagamento de qualquer indemnização acumulada em resultado do não cumprimento destes termos e condições gerais, exonerando ROINTE de qualquer responsabilidade, e deve informar ROINTE de quaisquer procedimentos que possam ser movidos contra ela em resultado de tal não cumprimento.
9.3 ROINTE declina qualquer responsabilidade por quaisquer dados ou resultados que possam ser produzidos em situações diferentes daquelas em que os resultados mostrados nos catálogos foram obtidos, ou em circunstâncias diferentes.
9.4. ROINTE não será considerada responsável por qualquer responsabilidade decorrente de actos de força maior, devido ao cliente ou a terceiros ou causas externas tais como conflitos sociais, catástrofes naturais, crises sanitárias, incêndios, inundações, mau funcionamento ou interrupções da rede de telecomunicações ou da rede eléctrica, acidentes com ferramentas, refugo de peças importantes durante o processo de fabrico, falha ou falta de um fornecedor ou subcontratante, indisponibilidade de matérias-primas ou energia, interrupção ou atraso no transporte ou qualquer outra causa que leve a uma paragem total ou parcial da ROINTE ou dos seus fornecedores.
9.5. ROINTE reconhece expressamente que todos os seus produtos são feitos e fabricados com matérias-primas expressamente autorizadas e de acordo com os regulamentos legais aplicáveis, cumprindo escrupulosa e estritamente todas as suas obrigações legais, tanto em Espanha como na UE, e que as disposições da actual legislação sobre a Proteção dos Consumidores e Utilizadores são imperativamente aplicáveis ao consumidor e ao cliente utilizador.
9.6. Para a resolução de qualquer discrepância as partes submetem-se expressamente à jurisdição dos Tribunais da cidade de Múrcia, com renúncia expressa a qualquer outra jurisdição pessoal ou material que lhes possa corresponder. Estas condições de venda aplicam-se a todas as relações comerciais entre ROINTE e os seus clientes, entendendo-se que o comprador aceita expressamente estas condições gerais ao efectuar uma encomenda e, acima de tudo, ao ter conhecimento das mesmas.

NOTA: ROINTE reserva-se o direito de modificar a apresentação e configuração dos conteúdos incluídos nesta publicação. As imagens dos produtos podem não corresponder ao produto final instalado. Algumas imagens não mostram os cabos, suportes, entradas de água e tubos necessários para que o produto funcione correctamente.

100% WIFI DIRECT.
100% SEM GATEWAYS.

Lembre se que os produtos conetados da Rointe nao precisam de gateways ou smartbox para funcionar. **Os produtos se conetam diretamente a sua rede Wi-Fi, proporcionando uma conexão rápida sem necessidade da compra de aparelhos adicionais.**

CONEXÃO
DIRETA

WI Fi DIRECT

tudo o que precisa é o seu router Wi-Fi

Compatível com redes Wi-Fi de 2.4 GHz

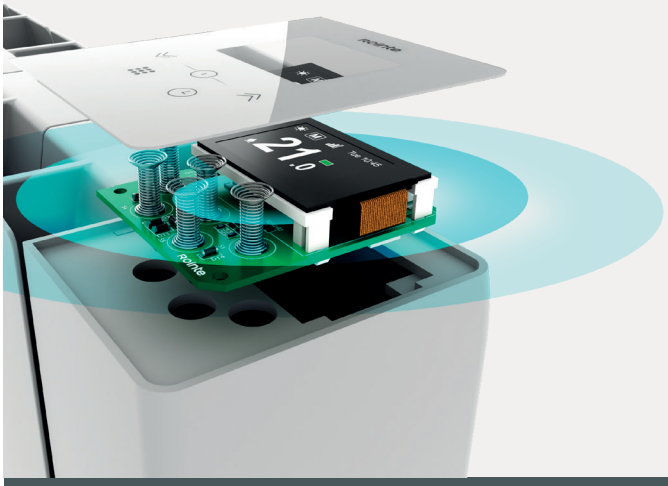

221 200 111
rointe@rointe.com
www.rointe.com

MAIS INFORMAÇÕES
NO NOSSO WEBSITE

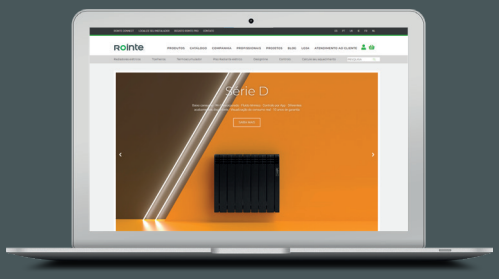

Este catálogo é material de marketing enao representa uma oferta comercial. É possivel que o seu produto inclua melhores acabamentos comparativamente a este documento, devido a constante desenvolviemnto dos produtos da Rointe.

Rointe Espanha e Portugal
P.I. Vicente Antolinos - C/ E, parcela 43
30140 Murcia (Espanha)
T (ES) 900 103 061 / T (PT) 221 200 111

Rointe United Kingdom
Unit A3, Hampton Business Park, Club Way, Hampton, Peterborough PE7 8JA
T. 0203 321 5928

Rointe Ireland
20 Harcourt Street,
Dublin 2, D02 PF99
T. 01 553 0523

Rointe France
Tour CB21 16, Place d'Iris
92400 La Défense
T. 01 73 05 70 01

Rointe Netherlands
3197 LG Botlek
RT
T. 010 742 00 46

MPMKCAT208